BAHMAN
بهمن

راهنمای استفاده ازخودروی

DIGNITY
PRESTIGE

ویرایش ۱: پاییز ۱۴۰۲

پیشگفتار

مشتری گرامی

از اینکه خودروی دیگنیتی پرستیژ را انتخاب کرده اید از شما متشکریم و برایتان نهایت آرامش و اطمینان خاطر را هنگام استفاده از این خودرو، آرزومندیم.

آشنایی هر چه بیشتر با قسمت های مختلف این خودرو، رانندگی را برای شما آسان تر و لذت بخش تر خواهد کرد، لذا از شما درخواست می کنیم قبل از استفاده از خودرو، کتابچه راهنما را با دقت، مطالعه فرمایید. در صورت وجود هرگونه سوال احتمالی می توانید با شبکه نمایندگی های مجاز بهمن موتور تماس حاصل نمایید. دسترسی به لیست نمایندگی های مجاز خدمات پس از فروش بهمن، از طریق سایت

www.bahman.ir و یا نرم افزار موبایل گروه بهمن، میسر خواهد بود.

مدت زمان گارانتی خودروی دیگنیتی پرستیژ از تاریخ تحویل خودرو به مشتری ۶۰ ماه یا ۱۵۰,۰۰۰ کیلومتر (هر کدام زودتر فرا رسد) می‌باشد.

توجه ⓘ

از آنجایی‌که انجام سرویس‌های ادواری مطابق با توصیه شرکت بهمن موتور نقش بسزایی در بهبود عملکرد و افزایش عمر مفید آن دارد، لذا انجام این سرویس‌ها (از جمله تعویض روغن و فیلتر روغن موتور) مطابق با جدول سرویس‌های ادواری، در شبکه نمایندگی‌های مجاز خدمات پس از فروش بهمن الزامی بوده و عدم انجام آنها در موعد مقرر منجر به خروج بخش‌های مرتبط از شرایط گارانتی خواهد شد. لذا لازم است جهت استفاده از گارانتی، با مراجعه به نمایندگی‌های مجاز بهمن موتور، نسبت به انجام سرویس‌های مربوطه (با حداکثر اختلاف ۱۰۰۰ کیلومتر یا یک ماه از سررسید انجام سرویس در جدول سرویس‌های ادواری) اقدام فرمایید.

فهرست

نکات مهم ۱

فهرست تصویری (نمای داخلی و خارجی خودرو) ۳

فهرست جستجوی سریع مطالب ۱۱

فصل ۱: تجهیزات ایمنی - صندلی، کمربند ایمنی و کیسه هوا ۱۵

فصل ۲: داشبورد و کلیدهای کنترل ۴۷

فصل ۳: تنظیمات و بررسی‌های قبل از رانندگی ۸۱

فصل ۴: دوربین دنده عقب، سیستم تهویه مطبوع و سیستم مالتی مدیا ۹۷

فصل ۵: روشن کردن موتور و رانندگی با خودرو ۱۰۷

فصل ۶: اقدامات اضطراری ۱۲۵

فصل ۷: تعمیر و نگهداری خودرو ۱۳۷

فصل ۸: نکات مربوط به تعمیر و نگهداری توسط مشتری ۱۴۵

فصل ۹: مشخصات فنی ۱۸۵

پیوست ۱: نمایندگی های مجاز خدمات پس از فروش بهمن موتور ۱۹۵

پیوست ۲: متعلقات و تجهیزات همراه خودرو (تحویلی به مشتری) ۱۹۷

راهنمای استفاده از سیستم مالتی مدیا به صورت مجزا تهیه شده است و در هنگام تحویل خودرو به مشتری ارائه می‌گردد.

نکات کلیدی مربوط به ایمنی

با رعایت نکات زیر، به همراه سرنشینان خودرو، سفری ایمن را تجربه خواهید کرد:

- در صورت استفاده از داروهای خواب آور یا خاص که سبب کاهش سطح هوشیاری شما می شود، از رانندگی خودداری شود.
- لطفاً به قوانین راهنمایی و رانندگی توجه نمایید، با سرعت مطمئن رانندگی کنید و از رانندگی با سرعت بالا یا بارگیری بیش از حد خودرو پرهیز نمایید.
- همواره کمربندایمنی صندلی خود را بسته نگه دارید
- از بسته بودن کمربند ایمنی سرنشینان خودرو نیز اطمینان حاصل نمائید.
- برای آگاهی از اطلاعات مهم مربوط به ایمنی، این کتابچه راهنما را مطالعه نمایید.

تغییرات روی خودرو

هرگز قطعات و مشخصه های فنی خودرو را تغییر ندهید. هرگونه تغییر، برعملکرد سیستم‌ها، ایمنی یا عمر خودرو تاثیر خواهد داشت و حتی ممکن است موجب نقض قوانین و مقررات کشور شود. علاوه براین، چنانچه در اثر هر گونه تغییر، آسیبی به خودرو وارد شود و عملکرد سیستم‌های آن را مختل نماید، شرکت بهمن هیچگونه مسئولیتی را نپذیرفته و گارانتی قسمتهای مرتبط را نیز بر عهده نخواهد گرفت.

دستورالعمل‌های مطالعه کتابچه راهنما

تمام اطلاعات، پارامترهای خاص و تصاویر مورد استفاده در این کتابچه راهنما در زمان چاپ در انحصار شرکت بهمن می‌باشد و این شرکت در هر زمانی تمام حقوق مربوط به مشخصات یا طراحی خودرو را برای خود محفوظ می‌دارد.

مطالب مهم جهت رانندگی ایمن

لطفاً پیش از رانندگی این کتابچه را مطالعه کرده تا از الزامات مربوط به کنترل و تعمیر و نگهداری خودروی خود اطمینان حاصل نمایید. زیرا این اطلاعات حین رانندگی برای شما مفید خواهد بود.

هشدار ⚠

در این کتابچه، علامت "هشدار"، نشاندهنده احتمال بروز آسیب جانی یا سایر صدمات جدی، می‌باشد. برای پرهیز یا کاهش خطر، لطفاً به مطالب این قسمت با دقت توجه نمایید.

احتیاط ⚠

در این کتابچه، علامت " احتیاط"، نشاندهنده احتمال بروز آسیب های جزئی جسمی و صدمات به خودرو، می‌باشد. برای پرهیز یا کاهش خطر، لطفاً به مطالب این قسمت توجه نمایید.

توجه ⓘ

علامت " توجه" در این قسمت، اطلاعات و دستورالعمل‌های مفیدی در اختیار شما قرار می‌گیرد.

علائم به کار رفته در این کتابچه

این علامت به معنای " انجام ندهید" یا " اجتناب از اقدام" می باشد.



این فلش ها، اشاره به بخش جلوی خودرو دارد.

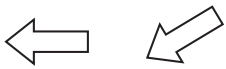

این فلش ها، اشاره به جهت حرکت یا جهت عملکرد دارد.



این فلش ها، اشاره به لزوم توجه به جهت نشان داده شده توسط فلش ها می باشد.

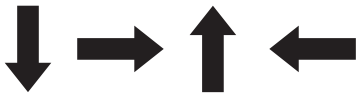

نکات مهم

• توصیه می‌شود همواره بازدید و سرویس خودرو را مطابق جدول مشخصات تعمیر و نگهداری توصیه شده در این دفترچه انجام دهید.

• هرگز نسبت به تغییر سیستمهای خودرو اقدام ننمایید. چراکه این تغییر به طور مستقیم یا غیر مستقیم باعث آسیب رساندن به سایر قسمتها خواهد شد. در این شرایط شرکت بهمن موتور نیز هیچگونه مسئولیتی در خصوص تغییرات انجام شده را نمی پذیرد.

• برای اطمینان از عملکرد صحیح خودرو، لطفاً از قطعات مناسب این خودرو استفاده نمایید. اگر در اثر استفاده از قطعات نامناسب، خودرو بطور مستقیم یا غیرمستقیم صدمه ببیند، در این شرایط شرکت بهمن موتور هیچگونه مسئولیتی را قبول نمی‌کند.

• هنگام رانندگی و در صورت مشاهده هرگونه اشکال در خودرو، برای بررسی بیشتر، خودرو را به نمایندگی مجاز بهمن موتور انتقال دهید. درغیراینصورت اگر در اثر تعمیر خودرو در مراکز غیرمجاز، خودرو دچار ایراد شود، شرکت بهمن موتور در این شرایط هیچگونه مسئولیتی رانمی‌پذیرد.

• نمایندگی‌های مجاز خدمات پس از فروش بهمن در سراسر ایران تمام قطعات مورد نیاز را تامین و پشتیبانی فنی را نیز به عمل خواهند آورد و کیفیت آن را تضمین می نمایند.

صندلی، کمربند ایمنی و کیسه هوا

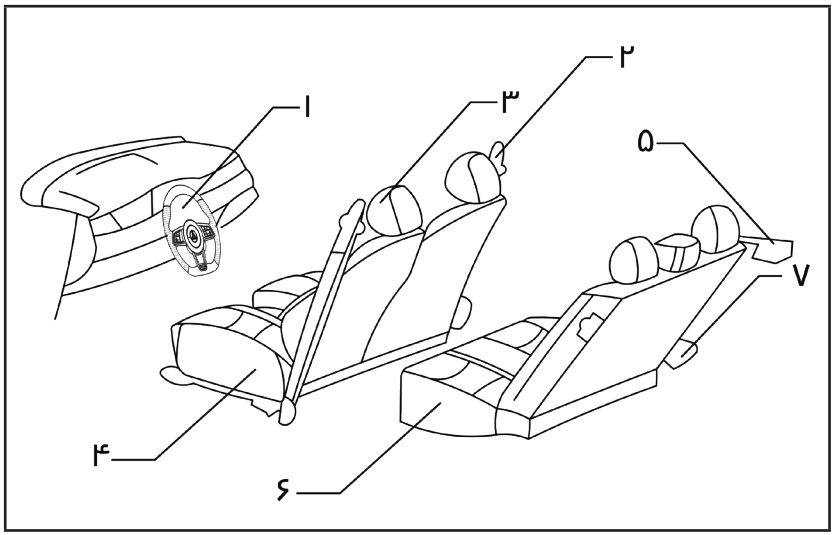

۱- کیسه هوا (صفحه ۴۴)
۲- کمربند ایمنی (صفحه ۲۴)
۳- پشت‌سری صندلی (صفحه ۲۳)
۴- صندلی‌های جلو (صفحه ۱۶)
۵- کمربند ایمنی سه نقطه‌ای (صفحه ۲۷)
۶- صندلی‌های عقب (صفحه ۲۱)
۷- کمربند ایمنی سه نقطه‌ای (صفحه ۲۷)

۴ | نمای جلوی خودرو

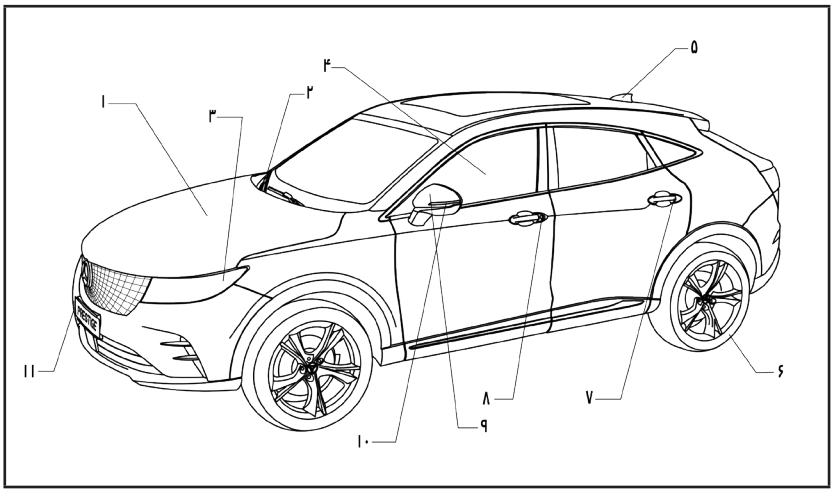

۱- درب موتور (صفحه ۸۸)
۲- برف پاک‌کن و شیشه‌شوی شیشه جلو (صفحه ۶۵)
۳- چراغ های جلو (صفحه ۶۳)
۴- شیشه‌ها (صفحه ۶۹)
۵- آنتن (صفحه ۱۰۵)
۶- تایر و چرخ (صفحه ۱۷۵)
- برچسب فشار باد تایر (صفحه ۱۹۲)

۷- قفل کودک درب عقب (صفحه ۸۶)
۸- کلید (صفحه ۸۲)
- قفل درب (صفحه ۸۳)
۹- آینه جانبی (صفحه ۹۰)
۱۰- چراغ راهنما (صفحه ۶۳)
۱۱- قلاب بکسل (صفحه ۱۳۵)

نمای عقب خودرو

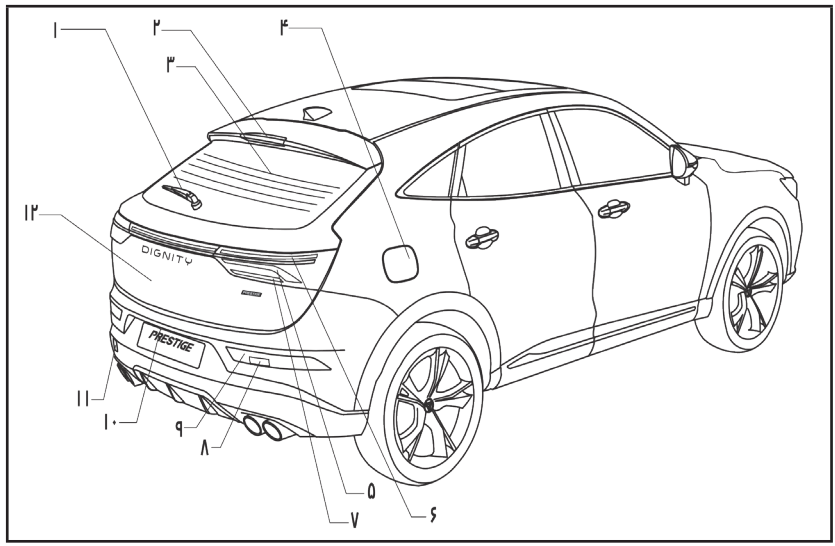

۱- برف پاک‌کن شیشه عقب (صفحه ۶۶)
۲- چراغ ترمز بالا (چراغ ترمز سوم)
(صفحه ۱۷۴)
۳- سیستم گرمکن شیشه عقب
(صفحه ۱۰۲)
۴- درب باک بنزین
- قفل درب باک بنزین (صفحه ۸۴)
- بنزین توصیه شده (صفحه ۱۷۹)
۵- چراغ ترمز
- نحوه عملکرد چراغ (صفحه ۱۷۳)
۶- چراغ کوچک (صفحه ۱۷۳)
- کلید عملکرد چراغ (صفحه ۶۳)
۷- چراغ‌های راهنما (صفحه ۱۷۳)
۸- چراغ دنده عقب (صفحه ۱۷۳)
۹- چراغ‌های مه‌شکن عقب
- کلید عملکرد چراغ (صفحه ۶۴)
۱۰- چراغ پلاک خودرو
۱۱- قلاب بکسل (صفحه ۱۳۵)
۱۲- درب پشتی (درب پنجم) (صفحه ۸۷)

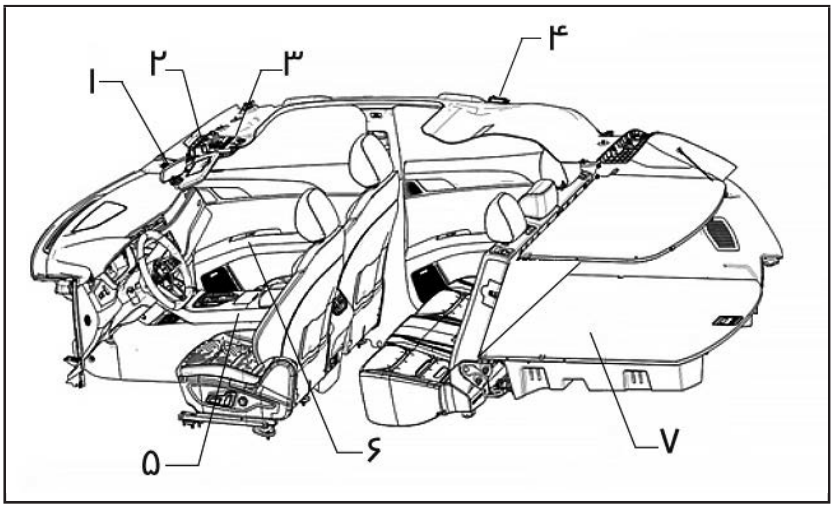

۱ - آینه دید عقب داخلی (صفحه ۹۰)
۲- آفتابگیر (صفحه ۷۷)
- آینه آرایشی (صفحه ۷۷)
۳- چراغ مطالعه جلو (صفحه ۷۸)
۴- چراغ سقف - عقب (صفحه ۷۸)
۵- محفظه نگهداری اشیاء (صفحه ۷۴)
- جالیوانی و جعبه نگهداری اشیاء روی کنسول وسط (صفحه ۷۵)
- جعبه داشبورد (صفحه ۷۴)
- جعبه نگهداری اشیاء کوچک (صفحه ۷۴)

۶- زیرآرنجی
- کلید شیشه بالابر برقی (صفحه ۶۹)
۷- محفظه بار
- کفی صندوق عقب (صفحه ۷۶)

نمای داخل اتاق

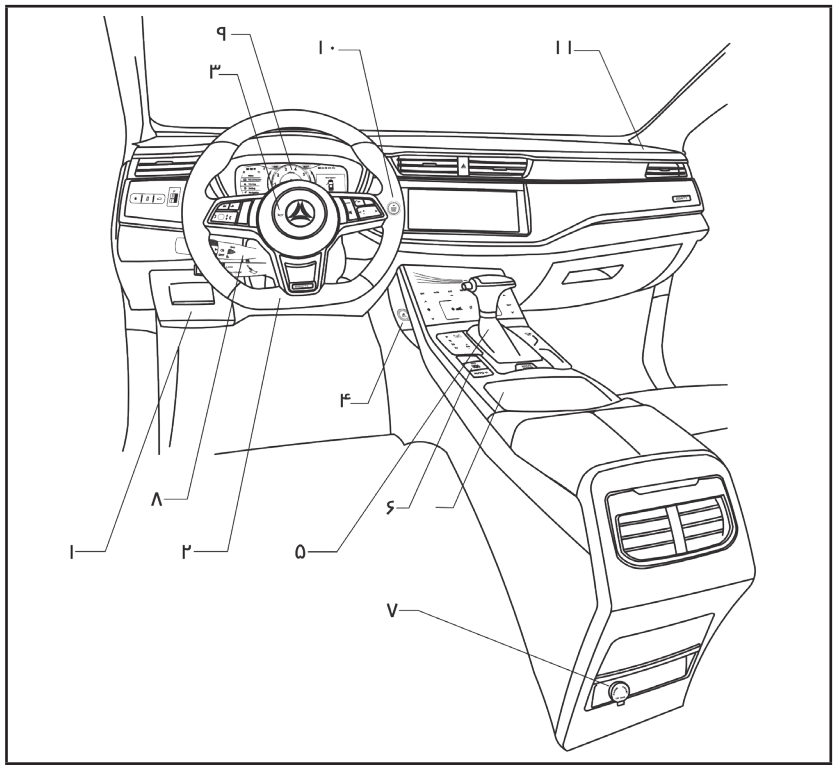

۱- درب جعبه فیوز اتاق (صفحه ۱۶۷)
۲- غربیلک فرمان (صفحه ۶۷)
- سیستم فرمان برقی (صفحه ۱۱۸)
۳- دکمه بوق (صفحه ۶۷)
۴- فندک (صفحه ۷۳)
۵- دسته دنده (صفحه ۹۱)
۶- ترمز پارک (صفحه ۹۴)
۷- زیرسیگاری (صفحه ۷۵)
۸- دسته راهنما (صفحه ۶۳)
۹- صفحه کیلومتر (صفحه ۵۱)
۱۰- دکمه استارت (صفحه ۱۱۳)
۱۱- کیسه هوای جلو راست (صفحه ۴۴)

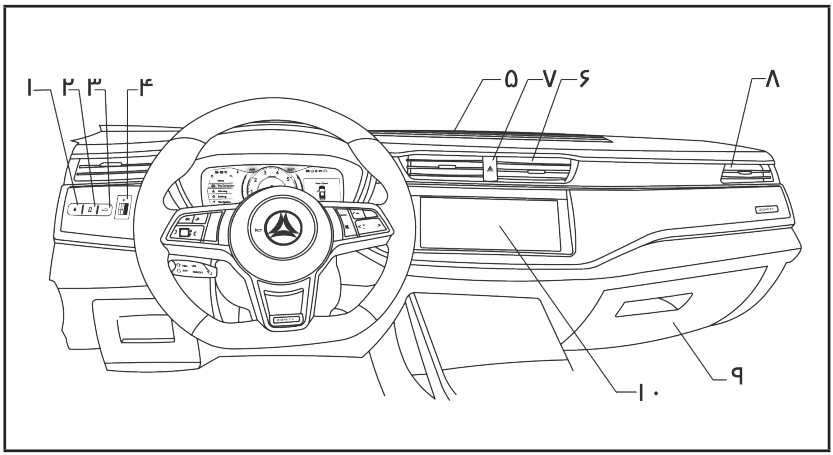

۱- کلید بازکردن درب باک بنزین (صفحه ۸۹)
۲- کلید سیستم ESC Off (صفحه ۶۱)
۳- کلید درب پشتی (درب پنجم) (صفحه ۸۷)
۴- کلید تنظیم ارتفاع نور چراغ‌های جلو (صفحه ۶۴)
۵- دریچه خروج هوا به سمت شیشه جلو (وسط)
۶- دریچه مرکزی خروجی هوا
۷- کلید فلاشر (صفحه ۶۷)
۸- دریچه کناری خروج هوا
۹- جعبه داشبورد (صفحه ۷۴)
۱۰- صفحه نمایشگر (مالتی‌مدیا) (صفحه ۱۰۵)

صفحه کیلومتر

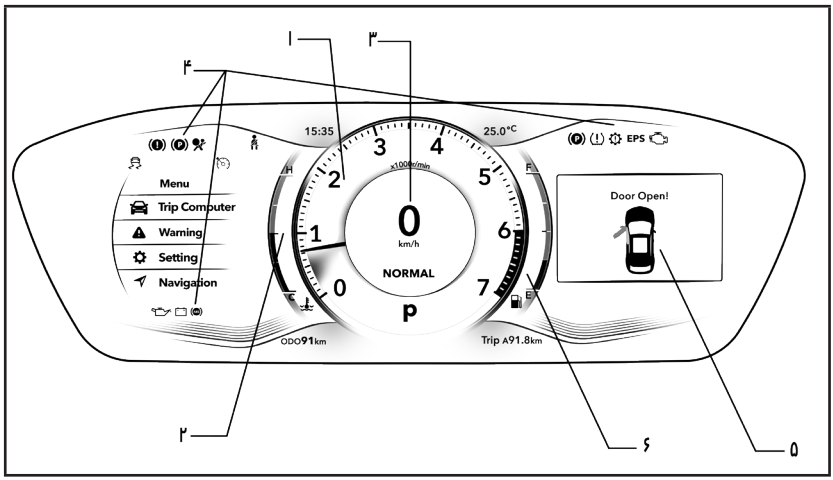

۱- نشانگر دور موتور (صفحه ۵۴)
۲- نشانگر دمای آب موتور (صفحه ۵۲)
۳- نشانگر سرعت خودرو (صفحه ۵۲)
۴- چراغ‌های نشانگر (صفحه ۵۵)
۵- نمایشگر صفحه کیلومتر(صفحه ۵۲)
۶- نشانگر سطح بنزین (صفحه ۵۳)

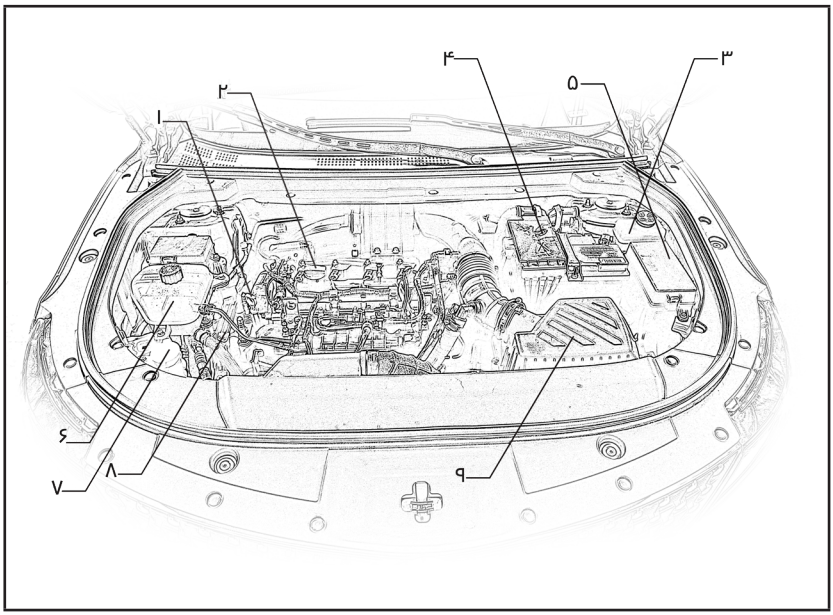

۱- گیج روغن موتور (صفحه ۱۵۰)
۲- درب روغن ریز موتور
۳- مخزن روغن ترمز (صفحه ۱۵۳)
۴- باتری
۵- جعبه فیوز(صفحه ۱۵۹)
۶- مخزن مایع خنک‌کننده موتور (صفحه ۱۴۹)
۷- مخزن مایع شیشه‌شوی (صفحه ۱۵۶)
۸- تسمه موتور (صفحه ۱۵۱)
۹- فیلتر هوا (صفحه ۱۵۳)

فهرست جستجوی سریع مطالب

فصل ۱ - تجهیزات ایمنی - صندلی، کمربند ایمنی و کیسه هوا..... ۱۵
صندلی‌ها ۱۶
صندلی‌های جلو..... ۱۶
صندلی‌های عقب..... ۲۱
پشت سری صندلی..... ۲۳
کمربند ایمنی..... ۲۴
کمربند ایمنی سه نقطه‌ای ۲۷
صندلی کودک ۲۹
صندلی کودک سازگار با تمام صندلی‌های خودرو ۳۰
قلاب‌های ایزوفیکس (ISOFIX)..... ۳۳
نصب صندلی کودک با استفاده از کمربند ایمنی سه نقطه‌ای ۳۷
کیسه هوا و پیش کشنده کمربند ایمنی..... ۴۱
کیسه هوا ۴۴
کیسه هوای سرنشین جلو و کیسه‌های هوای جانبی صندلی‌های جلو ۴۴
چراغ هشدار کیسه هوا..... ۴۴
سیستم کیسه هوا..... ۴۵
سیستم کمکی کیسه‌های هوا..... ۴۶

فصل ۲ - داشبورد و کلیدهای کنترل..... ۴۷
نمای داخلی اتاق خودرو سمت راننده..... ۴۹
داشبورد..... ۵۰
مجموعه صفحه کیلومتر ۵۱
نشانگر سرعت خودرو ۵۲
نمایشگر صفحه کیلومتر..... ۵۲
نشانگر دمای آب موتور ۵۲
نشانگر سطح بنزین ۵۳
مسافت سنج..... ۵۳
نشانگر دور موتور ۵۴
چراغ‌های نشانگر و هشدار صوتی..... ۵۵
نشانگرها..... ۵۷
کلید چراغ‌های جلو ۶۳
کلید چراغ راهنما..... ۶۳
سیستم همراهی چراغ تا درب منزل ۶۴
کلید چراغ مه شکن عقب ۶۴
کلید کروز کنترل..... ۶۴
کلید تنظیم و کنترل ارتفاع نور چراغ جلو..... ۶۴
کلید برف پاک‌کن و شیشه شوی ۶۵
کلید گرمکن شیشه و آینه ۶۶
کلید فلاشر..... ۶۷
دکمه بوق..... ۶۷
غربیلک فرمان..... ۶۷
شیشه‌ها ۶۹
سانروف..... ۷۲
فندک ۷۳
محفظه‌های نگهداری اشیاء ۷۴
سیستم روشنایی داخل خودرو..... ۷۸
چراغ خوش آمدگویی..... ۷۹

فصل ۳ - تنظیمات و بررسی‌های قبل از رانندگی..... ۸۱
کلیدها ۸۲
کلید هوشمند..... ۸۲
قفل درب ۸۳
قفل درب‌های جلو..... ۸۳
باز و بست قفل درب با استفاده از کلید (خارج از خودرو)..... ۸۳
قفل مرکزی درب‌ها..... ۸۶
قفل کودک درب‌های عقب ۸۶
باز و بست قفل درب پشتی..... ۸۷
قفل درب پشتی (درب پشتی برقی) ۸۷

قفل درب موتور ۸۸
قفل درب باک ۸۹
آینه دید عقب ۸۹
آینه دید عقب داخلی ۹۰
آینه جانبی ۹۰
تنظیم کردن آینه جانبی ۹۰
اهرم تعویض دنده و حالت‌های آن ۹۱
سیستم‌های کمکی ۹۲
ترمز پارک ۹۴
ترمز پارک برقی (EPB) ۹۴

فصل ۴ - دوربین دنده عقب، سیستم تهویه مطبوع و سیستم مالتی‌مدیا ۹۷
اقدامات ایمنی ۹۸
دوربین دنده عقب ۹۸
نحوه خواندن خطوط راهنما در دوربین دنده عقب ۹۹
دوربین دید جانبی ۱۰۰
سیستم کمکی پارک خودرو ۱۰۰
دوربین ثبت وقایع رانندگی ۱۰۱
سیستم تهویه مطبوع (سرمایش و گرمایش) ۱۰۱
معرفی دکمه‌های سیستم تهویه مطبوع ۱۰۲
عملکرد سیستم تهویه و گرمایش ۱۰۳
عملکرد سیستم کولر ۱۰۳
بررسی و تعمیر کولر ۱۰۴
فیلتر تهویه اتاق ۱۰۵
آنتن ۱۰۵
سیستم مالتی مدیا ۱۰۵

فصل ۵ - روشن کردن موتور و رانندگی با خودرو ۱۰۷
بهره برداری اولیه از خودرو ۱۰۹
اقدامات لازم پیش از روشن کردن موتور ۱۰۹
دود اگزوز ۱۱۰
کاتالیست ۱۱۰
نکات مربوط به رانندگی ۱۱۱
نحوه روشن کردن موتور در هوای سرد ۱۱۱
بارگیری خودرو ۱۱۱
رانندگی در جاده‌های خیس ۱۱۱
رانندگی در زمستان ۱۱۲
روشن کردن موتور ۱۱۲
سیستم ورود و استارت بدون سوئیچ ۱۱۲
محدوده فعال شدن (شناسایی) سیستم ۱۱۲
عملکرد ورود و استارت بدون سوئیچ ۱۱۲
باز و بست قفل‌ها با استفاده از سیستم ورود و استارت بدون سوئیچ ۱۱۲
باز کردن درب پشتی ۱۱۳
سیستم روشن - خاموش کردن موتور ۱۱۳
سیستم ورود و استارت بدون سوئیچ ۱۱۳
رانندگی با خودرو ۱۱۴
شروع رانندگی ۱۱۵
تعویض دنده ۱۱۵
پارک کردن خودرو ۱۱۵
یدک کشی ۱۱۶
نکات مهم در یدک کشی ۱۱۶
فشار باد تایر هنگام ید کشی ۱۱۷
زنجیر یدک کشی ۱۱۷
چراغ ترمز ۱۱۷
سیستم فرمان برقی ۱۱۸
سیستم ترمز ۱۱۸
ایمنی خودرو ۱۲۲
رانندگی در هوای سرد (فصل زمستان) ۱۲۳

فصل ۶ - اقدامات اضطراری..... ۱۲۵
ابزار..... ۱۲۶
مثلث هشدار..... ۱۲۶
جلیقه‌شبرنگ..... ۱۲۶
پنچر شدن چرخ..... ۱۲۷
پارک کردن..... ۱۲۷
آماده سازی ابزار و چرخ..... ۱۲۷
چرخ زاپاس..... ۱۲۸
مهار کردن چرخ..... ۱۲۸
روش جک زدن..... ۱۲۹
پیاده کردن چرخ ۱۳۰
نصب چرخ زاپاس..... ۱۳۰
نحوه جانمایی چرخ آسیب دیده و ابزار..... ۱۳۱
روشن کردن موتور با استفاده از باتری کمکی ۱۳۱
اقدامات لازم حین جوش آوردن موتور..... ۱۳۳
یدک کشی خودرو..... ۱۳۴
نکات مربوط به یدک کشی خودرو ۱۳۴
نحوه یدک کشی..... ۱۳۴

فصل ۷ - تعمیر و نگهداری خودرو..... ۱۳۷
تمیز کردن بدنه خودرو..... ۱۳۸
شستشوی خودرو..... ۱۳۸
برطرف کردن لکه های روی بدنه..... ۱۳۹
تمیز کردن داخل خودرو..... ۱۳۹
محافظت از خودرو در برابر پوسیدگی ۱۴۱
توصیه‌هایی برای نگهداری از رنگ خودرو ۱۴۲
متوقف کردن (پارک) بلند مدت خودرو ۱۴۳

فصل ۸ - نکات مربوط به تعمیر و نگهداری توسط مشتری..... ۱۴۵
نکات مربوط به تعمیر و نگهداری ۱۴۷
بررسی محفظه موتور ۱۴۸
سیستم خنک کننده موتور ۱۴۹
بررسی میزان مایع خنک کننده موتور..... ۱۴۹
تعویض مایع خنک کننده موتور..... ۱۵۰
روغن موتور..... ۱۵۰
تسمه موتور ۱۵۱
شمع موتور..... ۱۵۲
ترمزها ۱۵۲
بوستر ترمز..... ۱۵۲
روغن ترمز..... ۱۵۳
فیلتر هوا..... ۱۵۳
تیغه برف پاک‌کن..... ۱۵۴
تیغه برف پاک‌کن شیشه جلو ۱۵۴
مایع شیشه شوی ۱۵۶
باتری کلید هوشمند ۱۵۶
جعبه فیوز ترمینال مثبت باتری ۱۵۸
جعبه فیوز محفظه موتور(۱)..... ۱۵۹
جعبه رله محفظه موتور(۱)..... ۱۶۲
جعبه فیوز محفظه موتور(۲)..... ۱۶۴
جعبه رله محفظه موتور(۲)..... ۱۶۶
جعبه فیوز داشبورد..... ۱۶۷
جعبه رله داشبورد..... ۱۷۱
چراغ‌ها..... ۱۷۲
مجموعه چراغ‌های جلو..... ۱۷۳
تایر و چرخ ۱۷۵
فشار باد تایر..... ۱۷۵
نوع تایر..... ۱۷۵
زنجیرچرخ..... ۱۷۶
جابه‌جا کردن چرخ‌ها..... ۱۷۶
صدمه دیدگی و سایش تایر..... ۱۷۷
عمر مصرفی تایر..... ۱۷۷
تعویض تایر و چرخ..... ۱۷۸
بالانس چرخ‌ها..... ۱۷۸
نشانگر فشار باد تایر..... ۱۷۸

چرخ زاپاس.....۱۷۸
تعمیر و نگهداری دوره‌ای ۱۷۹
جدول مواد مصرفی مورد استفاده در خودرو
.....۱۷۹
جدول تعمیر و نگهداری ۱۸۰

فصل ۹ - مشخصات فنی.....۱۸۵
بنزین، روغن موتور و گاز کولر مناسب خودرو
.....۱۸۶
تایر و رینگ چرخ.....۱۸۷
مشخصات زوایای چرخ.....۱۸۷
مشخصات فنی و مهم خودرو ۱۸۸
علامت شناسایی خودرو ۱۹۱
برچسب شناسایی خودرو (پلاک شناسایی)
.....۱۹۱
شماره شناسایی خودرو (VIN).....۱۹۱
شماره سریال موتور ۱۹۲
برچسب فشار باد تایر.....۱۹۲
ECU (پردازشگر موتور).....۱۹۳
برچسب مربوط به مشخصات سیستم کولر
A/C ۱۹۳

پیوست ۱ : نمایندگی های مجاز خدمات پس از فروش بهمن موتور ۱۹۵

پیوست ۲: متعلقات و تجهیزات همراه خودرو ۱۹۷

صندلی‌ها ۱۶
صندلی‌های جلو ۱۶
صندلی‌های عقب ۲۱
پشت سری صندلی ۲۳
کمربند ایمنی ۲۴
کمربند ایمنی سه نقطه‌ای ۲۷
صندلی کودک ۲۹
صندلی کودک سازگار با تمام صندلی‌های خودرو ۳۰
قلاب‌های ایزوفیکس (ISOFIX) ۳۳
نصب صندلی کودک با استفاده از کمربند ایمنی سه نقطه‌ای ۳۷
کیسه هوا و پیش کشنده کمربند ایمنی ۴۱
کیسه هوا ۴۴
کیسه هوای سرنشین جلو و کیسه‌های هوای جانبی صندلی‌های جلو ۴۴
چراغ هشدار کیسه هوا ۴۴
سیستم کیسه هوا ۴۵
سیستم کمکی کیسه‌های هوا ۴۶

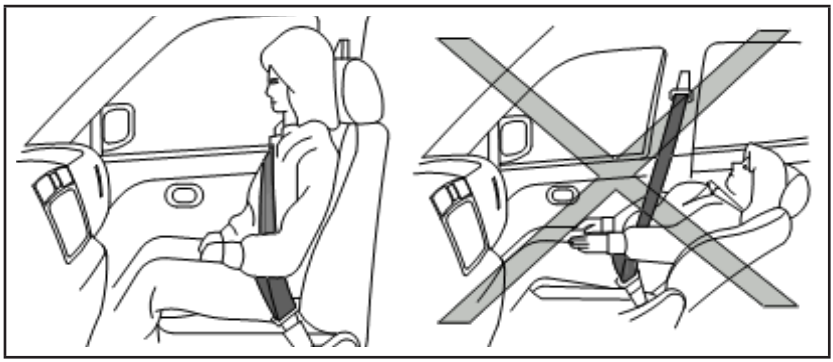

هشدار ⚠

▪ هنگام رانندگی از خواباندن پشتی صندلی خودداری نمایید، با توجه به اینکه در این حالت نمی توان از کمربند ایمنی به طور مناسب استفاده کرد، هنگام بروز تصادف، ممکن است برخورد کمربند ایمنی با گردن و یا سایر قسمت های بدن، سبب آسیب جدی شود و یا فرد از کمربند ایمنی خارج شده و به شدت صدمه ببیند.

▪ موثرترین روش محافظتی حین رانندگی، قراردادن پشتی صندلی بصورت عمود است. هنگام نشستن روی صندلی به پشتی آن در حالت قائم تکیه داده و کمربندایمنی را در موقعیت مناسب تنظیم نمایید (برای کسب اطلاعات بیشتر به بخش "کمربندایمنی" مراجعه‌کنید)

هشدار ⚠

برای پیشگیری از بروز حادثه و آسیب دیدگی در هنگام تنظیم کردن موقعیت صندلی، مراقب قسمت‌های متحرک آن باشید.

صندلی‌های جلو

هشدار ⚠

هنگام رانندگی از تنظیم صندلی راننده خودداری نمایید، زیرا ممکن است راننده کنترل خودرو را از دست بدهد.

تنظیم صندلی جلو

تنظیم صندلی برقی جلو (سمت سرنشین)



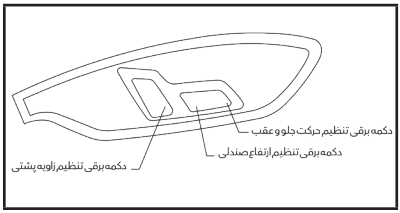

تنظیم زاویه پشتی صندلی

دکمه برقی تنظیم زاویه پشتی صندلی را به سمت جلو و عقب حرکت دهید و زمانی که صندلی در زاویه مناسب تنظیم گردید، کلید را رها نمایید.

تنظیم موقعیت طولی صندلی

دکمه برقی تنظیم حرکت جلو و عقب صندلی را به سمت جلو و عقب حرکت دهید و زمانی که صندلی در موقعیت مناسب قرار گرفت، کلید را رها نمایید.

تنظیم ارتفاع صندلی

برای تنظیم کردن صندلی در ارتفاع مناسب، دکمه برقی تنظیم ارتفاع صندلی را به سمت بالا و پایین حرکت دهید.

تنظیم ارتفاع پشت‌سری صندلی

با فشاردادن دکمه تنظیم، ارتفاع پشت سری را تنظیم کرده و برای قفل شدن آن در محل خود، دکمه را رها نمایید.
هنگام تنظیم کردن پشت‌سری، تا جائیکه ممکن است، مرکز پشت‌سری را با قسمت بالای گوش همراستا نمایید.

بیرون آوردن پشت‌سری صندلی

دکمه تنظیم را فشار داده و پشت‌سری را از طرف بالا خارج نمایید.

وضعیت زاویه پشتی صندلی

صندلی جلو را در آخرین وضعیت خود تنظیم کنید و پشتی صندلی را با زاویه ۲۵ درجه نسبت به حالت عمود تنظیم کنید. این حالت، وضعیت طبیعی پشتی صندلی می‌باشد.

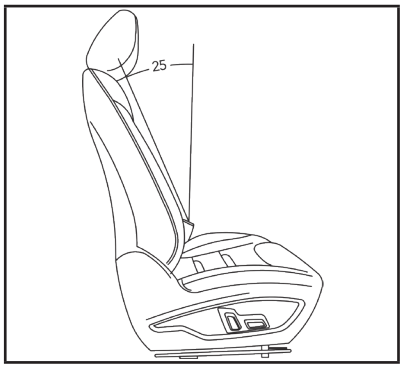

تنظیم صندلی‌های برقی جلو (سمت راننده)



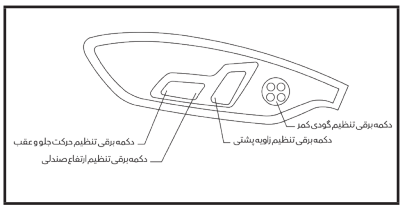

تنظیم زاویه پشتی صندلی

دکمه برقی تنظیم زاویه پشتی صندلی را به سمت جلو و عقب حرکت دهید و زمانی‌که صندلی در زاویه مناسب تنظیم گردید، کلید را رها نمایید.

تنظیم موقعیت طولی صندلی

دکمه برقی تنظیم حرکت جلو و عقب صندلی را به سمت جلو و عقب حرکت دهید و زمانی‌که صندلی در موقعیت مناسب قرار گرفت، کلید را رها نمایید.

تنظیم ارتفاع صندلی

برای تنظیم کردن صندلی در ارتفاع مناسب، دکمه برقی تنظیم ارتفاع صندلی را به سمت بالا و پایین حرکت دهید.

تنظیم گودی کمر

دکمه های متناظر با حرکت رو به جلو، عقب، بالا یا پایین روی کلید تنظیم چهارجهته گودی کمر را فشار دهید و میزان گودی کمر را تنظیم کنید.

تنظیم ارتفاع پشت‌سری صندلی

برای تنظیم کردن از همان روش تنظیم صندلی مسافر (تنظیم دستی) استفاده نمایید.

بیرون آوردن پشت‌سری صندلی

برای این کار از همان روش بیرون آوردن پشت سری صندلی سرنشین (تنظیم دستی)استفاده‌نمایید.

گرمکن صندلی:

گرمکن صندلی از طریق صفحه مالتی مدیا، طی مراحل زیر فعال و تنظیم می شود:

- ابتدا از طریق مالتی مدیا وارد صفحه تهویه مطبوع (A/C) شوید.

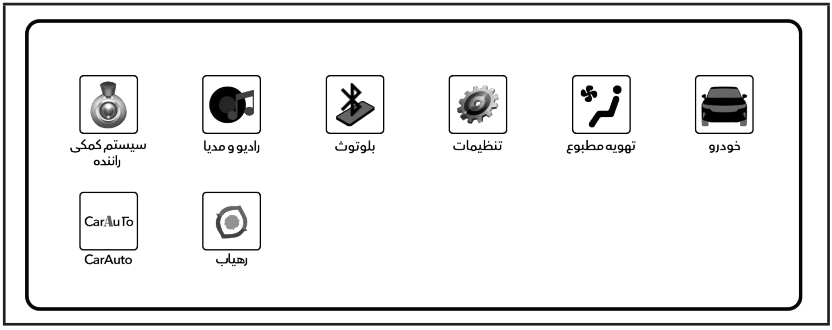

- در گوشه های چپ و راست صفحه، آیکونهای گرمکن صندلی را مشاهده خواهید کرد که برای صندلیهای چپ و راست در نظر گرفته شده اند.

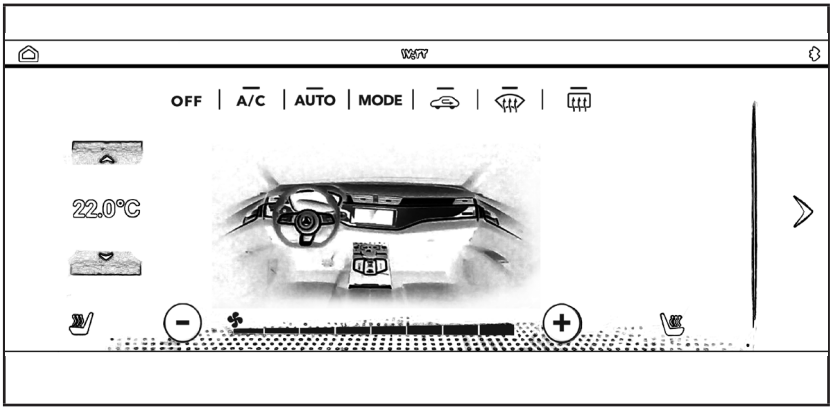

با لمس هر کدام از آیکونها، می توانید گرمکن صندلی دلخواه را در حالتهای زیر فعال نمایید:

تصویر	حالت	دما	شرح عملکرد
	خاموش	-	بدون خطوط نشانگر - گرمکن خاموش است.
	سطح ۱ حالت دمای کم	36°C±۲°C	یک خط نشانگر روشن است. صندلی آرام و با دمای کمتری گرم می شود.
	سطح ۲ حالت دمای متوسط	39°C±۲°C	دو خط نشانگر روشن است. صندلی سریعتر و با دمای بیشتری گرم می شود.
	سطح ۳ حالت حداکثر دما	42°C±۲°C	سه خط نشانگر روشن است. صندلی با حداکثر سرعت و دما گرم می شود.

هنگام گرم شدن صندلی، در صورت لمس مکرر آیکون گرمکن صندلی، امکان تغییر بین حالتهای عملکردی مختلف وجود دارد.

هشدار ⚠

هنگام فعال بودن گرمکن، افراد زیر باید بیشتر احتیاط کنند.
نوزادان، کودکان، سالمندان، بیماران و معلولان / افرادی که حساسیت بالا دارند / افرادی که خستگی زیادی دارند.
افرادی که تحت تاثیر داروهای خوا ب آور می باشند.

احتیاط ⚠

▪ هنگام استفاده از گرمکن صندلیها، آنها را نپوشانید. اگر هنگام استفاده از گرمکن صندلی، روی آن پتو یا روکش قرار دهید، دمای صندلی افزایش می یابد و باعث گرم شدن بیش ازحد آن می شود.
▪ هنگامی که نیاز به گرمکن نیست از آن استفاده نکنید.
▪ در صندلی ها و سیستم برقی آن ها تغییری ایجاد نکنید. در غیراینصورت ممکن است عملکرد و طول عمر گرمکن صندلی را تحت تأثیر قرار دهد.
▪برای جلوگیری از تخلیه شارژ باتری، هنگامی که موتور روشن نیست از روشن کردن گرمکن خودداری کنید.
▪هنگامی که توان باتری کم است، گرمکن به طور خودکار خاموش خواهد شد.
▪در موارد زیر ممکن است گرمکن صندلی آسیب ببیند و قبل از استفاده نیاز به بررسی داشته باشد: درصورتی که آب زیادی روی صندلی ریخته شود؛ در صورتی که صندلی با اجسام نوک تیز (سنجاق یا چاقو) سوراخ شود؛ هنگامی که متوجه بوی خاصی از صندلی‌شوید.

صندلی‌های‌عقب

هشدار ⚠

در حالیکه پشتی صندلی خوابانده شده است، هرگز بیش از ۲۰ کیلوگرم بار روی آن قرار ندهید.
▪ هنگام خواباندن صندلی‌های عقب، مراقب باشید به کمربندایمنی صندلی آسیبی وارد نشود.
▪ زمانی‌که صندلی خم می‌باشد از نشستن افراد در محفظه بار یا روی صندلی‌های عقب جلوگیری نمایید. در غیراینصورت چنانچه تصادف یا ترمزگیری شدیدی روی دهد، ممکن است این افراد دچار آسیب بدنی شدید شوند.
▪ هنگام رانندگی از خواباندن صندلی‌های عقب خودداری کنید، زیرا اگر راننده به‌طور ناگهانی سرعت خودرو را افزایش یا کاهش دهد، ممکن است سرنشین صندلی به شدت صدمه ببیند.
▪ در صورتیکه فردی روی صندلی عقب نشسته است یا روی صندلی‌های عقب بار قرار داشته باشد، نمی‌توان صندلی‌های عقب را خواباند.
▪ برای جلوگیری از حرکت یا لغزش بار، بهتر است آنها را به طور مناسب بارگیری نمایید. بار را در جایی بالاتر از پشتی صندلی قرار ندهید.
▪ در صورت برگرداندن صندلی به موقعیت اولیه خود، مطمئن شوید که صندلی در موقعیت خود کاملاً محکم و قفل شده باشد. اگر صندلی به طور مناسب محکم نشده باشد، در صورت بروز تصادف یا ترمز ناگهانی ممکن است فرد دچار آسیب بدنی شدیدی گردد.
▪ برای جلوگیری از صدمه دیدن گردن، بایستی پشت سری صندلی در موقعیت مناسب تنظیم شده باشد. چنانچه پشت سری صندلی بنابر دلایلی حرکت نماید، بلافاصله آن را تنظیم کرده و آن را در موقعیت اولیه و مناسب خود قرار دهید.

وضعیت زاویه پشتی صندلی و موقعیت جلو و عقب صندلی‌ها (با توجه به اندازه ارتفاع تشک صندلی) صندلی‌های عقب را در موقعیت زاویه ۲۷ درجه نسبت به حالت عمود قرار دهید.

وضعیت معمولی پشتی صندلی

پشتی صندلی را در زاویه ۲۷ درجه نسبت به حالت عمود که حالت تنظیم معمولی پشتی صندلی است ، قرار داده و در این موقعیت قفل نمایید.

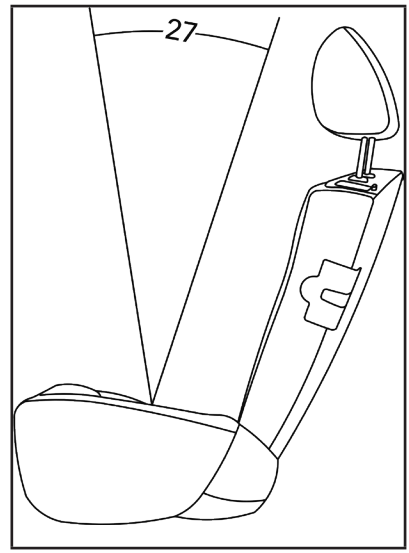

صندلی کناری چپ (صندلی‌های عقب)

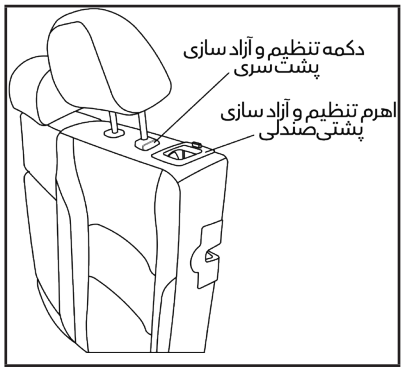

صندلی کناری چپ را می‌توان خم یا بصورت تخت درآورد.

خواباندن صندلی

پشتی صندلی را نمی‌توان تنظیم کرد، فقط می‌توان آن را خواباند یا به صورت تخت درآورد.

پشت‌سری صندلی را در پایین‌ترین موقعیت خود قفل کنید، دستگیره آزاد کن پشتی صندلی را برای باز شدن قفل صندلی، بکشید و پشتی صندلی را به سمت جلو حرکت داده تا بصورت تخت درآید.

تنظیم ارتفاع پشت‌سری صندلی

برای تنظیم ارتفاع پشت‌سری به همان روش صندلی جلو اقدام کنید.

بیرون آوردن پشت‌سری صندلی

برای بیرون آوردن، به همان روش صندلی جلو اقدام نمایید.

صندلی کناری راست (صندلی‌های عقب)



صندلی کناری راست را می‌توان خم یا بصورت تخت درآورد.

خواباندن صندلی

پشتی صندلی را نمی‌توان تنظیم کرد، فقط می‌توان آن را خواباند یا بصورت تخت درآورد.

پشت‌سری صندلی را در پایین‌ترین موقعیت خود قفل کنید، دستگیره آزاد کن پشتی صندلی را برای باز شدن قفل صندلی بکشید و پشتی صندلی را به سمت جلو حرکت داده تا بصورت تخت درآید.

تنظیم ارتفاع پشت‌سری صندلی

برای تنظیم ارتفاع پشت‌سری به همان روش صندلی جلو اقدام کنید.

بیرون آوردن پشت‌سری صندلی

برای بیرون آوردن، به همان روش صندلی جلو اقدام نمایید.

پشت‌سری صندلی



هشدار ⚠

- به دلیل ایمنی، هرگز زمانی‌که پشت سری را جدا کرده‌اید از خودرو استفاده نکنید
- استفاده صحیح از پشت سری در صورت بروز تصادف منجر به کاهش چشمگیر خسارت می‌شود. پس از سوار شدن، حتماً ارتفاع پشت سری صندلی را بررسی نمایید.
- نحوه صحیح تنظیم پشت سری صندلی، در شکل نشان داده شده است.
- هنگام تنظیم کردن پشت سری، بایستی مرکز پشت سری صندلی با مرکز گوش شما در یک راستا قرار بگیرند.

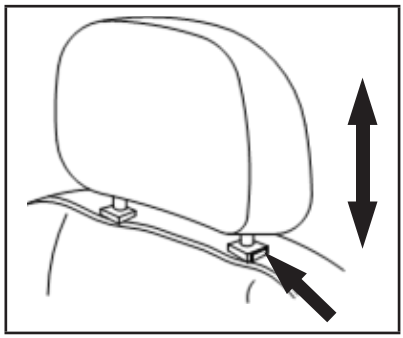

۱. پشت‌سری را تا موقعیت مناسب، بالا بکشید.
۲. دکمه تنظیم پشت‌سری را فشار داده و پشت‌سری را تا قرارگیری در موقعیت مناسب، به پایین فشار دهید.
درصورتیکه در زمان خواباندن صندلی، نیاز به جداسازی پشت‌سری صندلی است، دکمه تنظیم پشت‌سری را فشار داده و آن را جدا نمایید. پشت‌سری جدا شده باید به صورت ایمن نگهداری شود.

کمربند ایمنی

نکات مربوط به کمربند ایمنی:
اگر هنگام نشستن بر روی صندلی خودرو، از تنظیم صحیح و بسته شدن کمربند ایمنی مطمئن شوید و در حالیکه به صورت قائم بر روی صندلی نشسته اید، به پشتی آن نیز تکیه دهید، در صورت بروز تصادف احتمال صدمه‌دیدگی و میزان آسیب‌دیدگی جسمی بطور چشمگیری کاهش خواهد یافت.

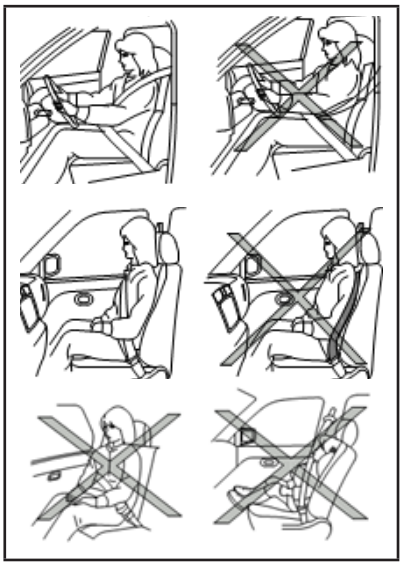

توصیه می شود هنگام رانندگی، راننده و کلیه سرنشینان حتما کمربند ایمنی خود را ببندند. شما و تمام سرنشینان خودرو حتماً کمربندایمنی خود را ببندید. اگرچه خودرو مجهز به سیستم کیسه هوا (SRS) می‌باشد، با این وجود چنانچه کمربندایمنی بسته نشود، در صورت بروز تصادف به شدت صدمه خواهید دید.

هشدار ⚠

▪ کمربند ایمنی براساس نیرویی که بدن انسان تحمل می‌کند، طراحی می‌شود، بنابراین کمربندایمنی را بایستی از رو و پایین لگن، قفسه سینه و شانه‌ها به جای شکم عبور دهید. چنانچه کمربند ایمنی به درستی استفاده نشود، ممکن است دچار آسیب‌دیدگی شدید شوید.

▪ کمربند ایمنی را تا جایی که ممکن است از پایین بخش ران پای خود (مفصل ران) به جای کمر عبور دهید. چنانچه کمربند ایمنی بیش از حد بالا بسته شده باشد، در صورت بروز تصادف، اندام داخلی بدن شما دچار آسیب‌دیدگی خواهد شد.

▪ هر کمربندایمنی مخصوص یک نفر است. مجموعه کمربند ایمنی بایستی فقط توسط یک سرنشین استفاده شود. اگر کودک را روی زانو نشانده و از کمربند ایمنی صندلی خود برای کودک هم استفاده نمایید، خطرناک خواهد بود.

▪ هنگام بستن کمربند ایمنی از پیچ نخوردن و جهت صحیح آن اطمینان حاصل نمائید. هرگز تسمه کمربند ایمنی را تاب ندهید زیرا باعث کاهش کارایی کمربند ایمنی خواهد شد.

▪ هنگام تنظیم کمربند ایمنی تا جایی که ممکن است کمربند را دورتر از خود ببندید. زیرا هدف از طراحی کمربند ایمنی هم‌زمان حفظ راحتی و ایمنی شما است. شل بودن کمربند ایمنی باعث کاهش کارایی آن در حفاظت از سرنشینان خودرو خواهد شد.

▪ تمام سرنشینان خودرو باید همیشه کمربندایمنی خود را ببندند. کودک باید همواره در صندلی ردیف عقب قرار گرفته و در صورت امکان برای کودک باید از صندلی ایمنی کودک استفاده شود.

▪ از قراردادن کمربندایمنی در پشت کمر یا زیر بازو خودداری کنید. کمربند روی شانه را از روی شانه و قفسه سینه عبور دهید. کمربند ایمنی را دورتر از صورت و گردن قرار دهید به طوریکه از روی شانه نیفتد. اگر کمربند ایمنی به درستی بسته نشود، ممکن است دچار آسیب جسمی شدید شوید.

▪ هرگز به تغییر نوع کمربند ایمنی یا افزودن تجهیزات جانبی به آن اقدام نکنید، زیرا ممکن است باعث ایجاد اختلال در تنظیمات کمربند ایمنی شده و بر عملکرد مجموعه تاثیرگذار باشد.

▪ کمربند ایمنی را از موادی مانند واکس، روغن، مواد شیمیایی و به خصوص مایع الکترولیت باتری دور نگه دارید. برای تمیز کردن کمربندایمنی از محلول آب و صابون رقیق استفاده نمایید. در صورت خرابی، کثیفی یا پوسیده شدن کمربند ایمنی، آن را بلافاصله تعویض نمایید.

▪ در صورت بروز تصادف صرف‌نظر از میزان آسیب دیدگی، برای بررسی مجموعه کمربند ایمنی، شامل جمع‌کننده و سایر تجهیزات جانبی کمربند ایمنی به نمایندگی مجاز بهمن موتور مراجعه نمایید.

توصیه می‌شود در صورت بروز تصادف، مجموعه کمربند ایمنی را تعویض کنید، مگر اینکه تصادف خیلی جدی نباشد و کمربند ایمنی صدمه ندیده و به طور مناسب کار کند. اگر تشخیص دادید که کمربند ایمنی عملکرد مناسبی ندارد، آن را بررسی یا تعویض نمایید. توصیه می‌شود در این مورد به نمایندگی مجاز بهمن موتور مراجعه نمایید.

هشدار ⚠

▪ پس از تصادف شدید، مجموعه کمربندایمنی استفاده شده را با توجه به میزان صدمه دیدگی تعویض نمائید.
▪ در صورت فعال شدن پیش کشنده کمربند ایمنی، دیگر نمی‌توان از آن استفاده مجدد کرد. کمربند ایمنی و جمع کننده آن باید با هم تعویض شوند. در این شرایط توصیه می‌شود با نمایندگی مجاز بهمن موتور تماس بگیرید.
▪ فقط نمایندگی مجاز بهمن موتور قادر به تعویض پیش کشنده کمربند ایمنی است.

صندلی کودک

هشدار ⚠

▪ اطفال و کودکان، در خودرو نیاز به مراقبت و حفاظت ویژه‌ای دارند. کمربند ایمنی خودرو برای حفاظت از آنان نامناسب‌است.بدلیل اینکه‌کمربندایمنی روی ران برای لگن کودک مناسب نیست یا کمربند روی شانه، نزدیک به صورت و گردن کودک قرار می‌گیرد. استفاده نامناسب از کمربند ایمنی ممکن است در صورت بروز تصادف باعث آسیب بدنی جدی و حتی مرگ کودک شود.
▪ به دلیل اینکه کودک نیاز به کمک و حمایت افراد بزرگسال دارد، از صندلی کودک استفاده نمایید. کودکان به تجهیزات ایمنی مناسب نیاز دارند. با توجه به جثه کودک از صندلی کودک مناسب استفاده‌کنید.

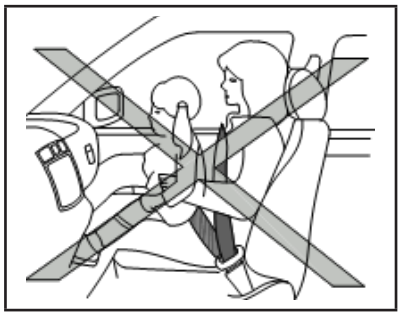

اطفال

توصیه می‌شود کودک را در صندلی کودک قرار دهید. با توجه به دستورالعمل‌های موجود و نوع خودرو از صندلی کودک مناسب استفاده کرده و به طور صحیح آن را نصب نمایید.

کودکان بزرگتر

هشدار ⚠

▪ از ایستادن یا روی زانو نشستن کودک روی صندلی جداً خودداری نمایید.
▪ هنگام رانندگی اجازه ندهید کودک در محفظه بار باقی بماند، زیرا در صورت بروز تصادف یا توقف ناگهانی ممکن است کودک دچار آسیب بدنی شدید شود. با توجه به سن کودک به جای صندلی کودک می‌توان از کمربندایمنی استفاده کرد. در صورت قرار گرفتن کمربند ایمنی نزدیک به صورت یا گردن کودک، از تشک کمکی (موجود در بازار) استفاده کنید. تشک کمکی باعث بالاتر آمدن کودک شده در نتیجه کمربند روی شانه را می‌توان از بالا و وسط شانه و پایین ران‌ها عبور داد. تشک کمکی را متناسب با صندلی خودرو انتخاب کنید. اگر کمربند ایمنی نزدیک به صورت و

گردن کودک قرار نمی‌گیرد و کودک به راحتی می‌تواند از کمربندایمنی استفاده نماید، بهتر است بدون تشک کمکی از کمربند ایمنی برای کودک استفاده نمود.

در ضمن صندلی‌های کودک مناسبی برای کودکان بزرگتر وجود دارد که استفاده از آنها می‌تواند میزان حفاظت از کودک را به حداکثربرساند.

زنان باردار

توصیه می‌شود زنان باردار از کمربند ایمنی استفاده نمایند. تا جایی که ممکن است کمربند ایمنی را باید از روی ران‌ها به جای کمر عبور داد. کمربند روی شانه را از وسط شانه و قفسه سینه عبور دهید. کمربند روی شانه و روی ران‌ها را نباید از روی شکم عبور داد.

هشدار ⚠

راننده و تمام سرنشینان خودرو باید همیشه از کمربند ایمنی استفاده نمایند.

کمربند ایمنی سه نقطه‌ای



کمربندایمنی سه نقطه‌ای

بستن کمربند ایمنی

هشدار ⚠

- برای راحتی خود، پشتی صندلی را بیش از حد در حالت اریب قرار ندهید. در صورتیکه سرنشینان خودرو به پشتی صندلی تکیه داده باشند، کمربند ایمنی می‌تواند نقش حفاظتی خود را ایفا کند.
- کمربند ایمنی را از جمع کننده بیرون بکشید، زبانه آن را در شیار قفل وارد کرده و مطمئن شوید که کمربندایمنی قفل شده باشد.
- جمع‌کننده کمربند ایمنی طوری طراحی شده که در صورت بروز تصادف و توقف ناگهانی، قفل می‌شود.

برای آزاد کردن کمربند ایمنی آن را به آرامی بکشید و در صورت نشستن روی صندلی و بستن کمربند ایمنی مطمئن شوید که کمربند ایمنی آزادانه حرکت می‌کند.



۱. همانطور که در تصویر نشان داده شده است، کمربند را از روی ران‌ها عبور دهید.
۲. کمربند روی شانه را به سمت جمع‌کننده بکشید تا مطمئن شوید که کمربندایمنی به طور مناسب شل می‌باشد. اطمینان حاصل نمایید که کمربند ایمنی روی شانه از وسط شانه و قفسه سینه به درستی عبور داده شده است.

بازکردن قفل کمربند ایمنی

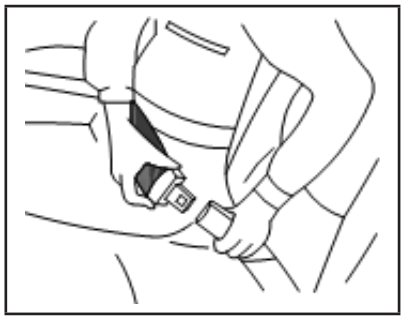

برای آزاد کردن کمربند ایمنی و برگشت آن به موقعیت اولیه، دکمه قفل کمربند را فشار دهید.

بررسی عملکرد کمربند ایمنی

جمع‌کننده کمربند ایمنی، حرکت کمربند را قفل و محدود می‌کند زمانی‌که :

- کمربند ایمنی به سرعت از جمع‌کننده کشیده شود.
- سرعت خودرو به طور ناگهانی کاهش داده شود.

حتماً از کمربند ایمنی استفاده نمایید. لطفاً مطابق توضیحات زیر، کمربند ایمنی را بررسی نمایید:

کمربند ایمنی را گرفته و به سرعت آن را به سمت جلو بکشید. در نتیجه جمع‌کننده، باعث قفل و محدود شدن حرکت کمربندایمنی می‌شود. در صورتیکه بعد از بررسی مشخص شد که جمع کننده عملکرد صحیح ندارد، لازم است به نمایندگی مجاز بهمن موتور مراجعه نمایید.

بستن کمربند ایمنی

هشدار ⚠

پشتی صندلی را نباید بیش از اندازه به سمت پایین بخوابانید. بهتر است آن را در موقعیت مناسب که احساس راحتی کنید قرار دهید.

زمانیکه سرنشین به پشتی صندلی تکیه داده باشد، کمربند ایمنی می‌تواند بهترین عملکرد حفاظتی خود را ایفا نماید.

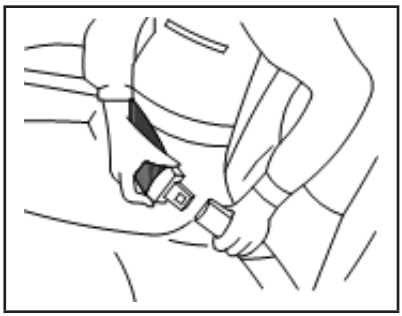

آزادکردن کمربند ایمنی

برای آزاد کردن کمربند ایمنی، دکمه روی قفل کمربند را فشار دهید.

هنگامی‌که از کمربند ایمنی استفاده نمی‌کنید، کمربند ایمنی را قفل نمایید تا از گیر کردن کمربند بین درب خودرو جلوگیری شود.

صندلی کودک

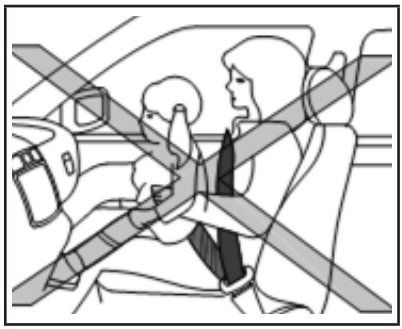

نکات مربوط به استفاده از صندلی کودک :

هشدار

هنگام رانندگی برای حفاظت از اطفال داخل خودرو از صندلی کودک مناسب استفاده کنید، در غیراینصورت منجر به آسیب‌دیدگی شدید یا حتی مرگ کودک خواهد شد.

هشدار

یادآوری : اگر صندلی کودک برای مدتی در خودرو با درب‌های بسته قرار گیرد، ممکن است بسیار داغ شود. قبل از قرار دادن کودک در صندلی کودک، حتما دمای سطح صندلی و قفل آن را بررسی نمایید.

▪ توصیه می‌شود که اطفال را در صندلی کودک قرار دهید. از صندلی کودک مناسب استفاده کنید.

هشدار

▪ هرگز کودک را روی پای خود قرار ندهید، زیرا هنگام تصادف کودک توسط شما یا خودرو تحت فشار قرار می‌گیرد و حتی بزرگسالان با قدرت بدنی بالا نمی‌توانند ضربات ناشی از برخورد و تصادف خودرو را تحمل کنند. هرگز از کمربند ایمنی صندلی خود برای کودک استفاده نکنید.

▪ توصیه می‌شود که صندلی کودک را روی صندلی عقب نصب کنید. با توجه به آمار تصادفات، برای کودک نشستن در صندلی عقب نسبت به صندلی جلو ایمن‌تر خواهد بود.

▪ اگر صندلی کودک به طرز صحیح نصب یا استفاده نشود، در صورت بروز تصادف، ممکن است کودک و سرنشینان خودرو به شدت آسیب‌دیده یا حتی باعث مرگ آنها شود.

▪ توصیه می شود صندلی کودک مطابق دستورالعمل تدوین شده توسط سازنده آن نصب شود، هنگام انتخاب و خرید صندلی کودک، صندلی باید متناسب با کودک و نوع خودرو باشد، زیرا برخی از صندلی‌های کودک برای خودروی شما مناسب نیستند.

جهت صندلی کودک رو به جلو یا عقب نمی‌باشد بلکه با توجه به مدل صندلی کودک و اندازه کودک انتخاب می‌شود. لطفاً به بخش "مشخصات صندلی کودک" مراجعه شود.

▪ براساس مشخصات صندلی کودک پشتی صندلی کودک را تنظیم کرده و آن را نصب نمایید. در ضمن صندلی‌های کودک مناسبی برای کودکان بزرگتر نیز وجود دارد و این صندلی‌ها حداکثر

محافظت را از کودک شما خواهند داشت.

▪ پس از نصب صندلی کودک و قبل از قراردادن کودک در آن، جهت بررسی اینکه صندلی کودک به درستی با استفاده از کمربند ایمنی نصب شده است، صندلی را تکان دهید. جابجایی صندلی کودک نباید بیشتر از ۲۵ میلیمتر باشد. چنانچه صندلی کودک محکم نباشد، کمربندایمنی را محکم کنید یا آن را به سایر صندلی‌ها، محکم کرده و مجدداً بررسی نمایید.

▪ در صورت عدم استفاده از صندلی کودک، لطفاً آن را با استفاده از پایه نگهدارنده صندلی کودک یا کمربند ایمنی محکم نمایید تا در صورت بروز تصادف یا ترمز ناگهانی، از پرتاب صندلی کودک به بیرون جلوگیری شود.

▪ در صورتیکه صندلی سرنشین جلو مجهز به کیسه هوا است، صندلی کودک را رو به عقب روی صندلی سرنشین جلو نصب نکنید. باز شدن کیسه هوا باعث برخورد شدید به صندلی کودک خواهد شد. در صورت بروز تصادف، به صندلی کودک ضربه وارد خواهد شد که منجر به صدمه‌دیدگی یا حتی مرگ کودک می‌شود.

▪ درصورتیکه سیستم قفل صندلی کودک، به درستی در موقعیت خود مورد استفاده قرار نگرفته باشد، ممکن است توقف معمولی خودرو یا ترمزگیری باعث واژگون شدن صندلی کودک و در نتیجه آسیب‌دیدگی کودک شود.

صندلی کودک سازگار با تمام صندلی‌های‌خودرو

هنگام انتخاب صندلی کودک به نکات زیر توجه نمایید:

- صندلی کودک بایستی با آخرین استانداردهای مربوطه جهانی، مطابقت داشته‌باشد.

- کودک را در صندلی کودک قرار داده و تمام قسمت‌های قابل تنظیم صندلی کودک را بررسی نمایید تا از مناسب بودن تنظیمات آن برای کودک خود اطمینان حاصل‌کنید.

برای نصب و استفاده از صندلی کودک از دستورالعمل‌های سازنده صندلی کودک پیروی‌نمایید.

- صندلی کودک مناسب خودروی خود را بررسی کرده و از سازگاری آن با سیستم کمربندایمنی صندلی خودرو مطمئن شوید.

- مطابق جداول صفحه بعد، توصیه می شود صندلی کودک در موقعیت های مناسب مشخص شده در خودرو، نصب شود.

مشخصات مربوط به صندلی کودک براساس موقعیت صندلی خودرو

گروه سنی	موقعیت صندلی				
	صندلی سرنشین جلو (مجهز به کیسه هوا)	صندلی سرنشین جلو (فاقد کیسه هوا)	صندلی کناری راست (صندلی عقب)	صندلی میانی چپ ردیف عقب	صندلی کناری چپ ردیف عقب
گروه O، O+ (کمتر از ۱۳ کیلوگرم) (۰ تا ۲۴ ماه)	-	L*	L* , I*	-	L* , I*
گروه I (۹ تا ۱۸ کیلوگرم) (۹ تا ۲۴ ماه)	-	L	L* , I*	-	L* , I*
گروه II، III (۱۵ تا ۳۶ کیلوگرم) (۴ تا ۱۲ سال)	-	L	L	-	L

L : مناسب برای صندلی کودک نوع خاص است.

I : فقط مناسب برای صندلی کودک دارای پایه ایزوفیکس (ISOFIX) است.

* : فقط مناسب صندلی کودک رو به عقب است.

مشخصات مربوط به سیستم محافظ کودک ایزوفیکس (ISOFIX) براساس موقعیت‌های مختلف نصب آن

طبقه بندی براساس وزن کودک	طبقه بندی براساس اندازه کودک	ماژول پایه نگهدارنده	موقعیت ایزوفیکس (ISOFIX) در خودرو					
			صندلی سرنشین جلو	صندلی کناری ردیف عقب	صندلی میانی ردیف عقب	صندلی کناری ردیف وسط	صندلی میانی ردیف وسط	سایر موقعیت‌ها
سبد حمل کودک	F	ISO/L۱	NA	NA	NA	IL	NA	NA
	G	ISO/L۲	NA	NA	NA	IL	NA	NA
		(۱)	NA	NA	NA	IL	NA	NA
گروه ۰ : <۱۰Kg	E	ISO/R۱	NA	NA	NA	IL	NA	NA
		(۱)	NA	NA	NA	IL	NA	NA
گروه ۰+ : <۱۳Kg	E	ISO/R۱	NA	NA	NA	IL	NA	NA
	D	ISO/R۲	NA	NA	NA	IL	NA	NA
	C	ISO/R۳	NA	NA	NA	IL	NA	NA
		(۱)	NA	NA	NA	IL	NA	NA
گروه ۱ : ۹ تا ۱۸ کیلوگرم	D	ISO/R۲	NA	NA	NA	IL,IUF	NA	NA
	C	ISO/R۳	NA	NA	NA	IL,IUF	NA	NA
	B	ISO/F۲	NA	NA	NA	IL,IUF	NA	NA
	B۱	ISO/ F۲X	NA	NA	NA	IL,IUF	NA	NA
	A	ISO/F۳	NA	NA	NA	IL,IUF	NA	NA
		(۱)	NA	NA	NA	IL,IUF	NA	NA
گروه ۱۱ : ۱۵ تا ۲۵ کیلوگرم		(۱)	NA	NA	NA	IL	NA	NA
گروه ۱۱۱ : ۲۲ تا ۳۶ کیلوگرم		(۱)	NA	NA	NA	IL	NA	NA

IUF: مناسب برای نصب صندلی محافظ کودک ISOFIX رو به جلو.
IL : مناسب برای سیستم مخصوص محافظ کودک ISOFIX که شامل خودروهای خاص، محدود یا نیمه عمومی می‌شود.
NA : موقعیت ISOFIX برای این گروه وزنی یا سیستم محافظ کودک ISOFIX مناسب‌نیست.



قلاب‌های ایزوفیکس (ISOFIX)

خودروی شما مجهز به نقطه تکیه‌گاهی برای نصب صندلی کودک در ردیف عقب می‌باشد.

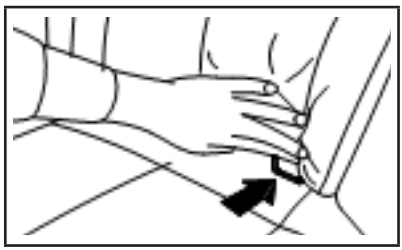

قلاب پایین پایه نگهدارنده صندلی کودک ایزوفیکس (ISOFIX)

قلاب ایزوفیکس فقط به منظور نصب صندلی کودک در صندلی کناری ردیف عقب استفاده می‌گردد.

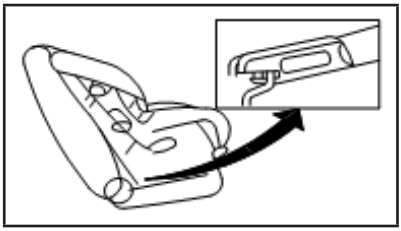

قلاب ایزوفیکس در پشت تشک صندلی، نزدیک پشتی صندلی قرار دارد. به منظور یافتن قلاب ایزوفیکس برچسبی روی پشتی صندلی نصب شده است.

تجهیزات تکیه‌گاه قلاب ایزوفیکس صندلی کودک

صندلی کودک مجهز به پایه نگهدارنده ایزوفیکس دارای دو رابط (اتصال دهنده) محکم به منظور نصب بر روی دو نقطه اتصال روی صندلی است. در ضمن، برای محکم کردن صندلی کودک از کمربند ایمنی استفاده نمایید. بررسی کنید که صندلی کودک دارای قلاب ایزوفیکس باشد. روی مشخصات صندلی کودک توضیحات مورد نیاز ارائه شده است.

صندلی کودک رو به جلو

مطمئن شوید که صندلی کودک براساس دستورالعمل سازنده نصب شده باشد.
مراحل نصب را به ترتیب انجام دهید و صندلی کودک رو به جلوی مجهز به ISOFIX را روی صندلی کناری ردیف عقب نصب کنید.

نصب صندلی کودک مجهز به ایزوفیکس (ISOFIX)

هشدار ⚠

- صندلی کودک مجهز به ایزوفیکس را می‌توان فقط در موقعیت مناسب خود نصب کرد. با توجه به موقعیت نصب قسمت پایین صندلی کودک به بخش "پایه نگهدارنده صندلی کودک ایزوفیکس" مراجعه نمایید.
- در صورتیکه صندلی کودک مناسب کودک نباشد، ممکن است در صورت بروز تصادف، کودک به شدت آسیب دیده یا حتی باعث مرگ او شود.
- توجه شود که صندلی کودکی که تسمه نگهدارنده بالایی دارد، بدون تسمه مذکور بر روی صندلی نصب نشود.
- صندلی کودک را روی صندلی‌های ردیف دوم دارای نقطه اتصال مربوط به قلاب پایین نصب نکنید. زیرا صندلی کودک به درستی نصب و محکم نمی‌شود.
- نقطه اتصال پایینی را بررسی کنید. برای اطمینان از اینکه هیچ مانعی مانند کمربند یا تشک وجود ندارد، انگشت خود را در محل نقطه اتصال پایینی وارد نمایید. در غیراینصورت صندلی کودک به طرز صحیح نصب و محکم نمی‌شود.
- نقطه اتصال صندلی کودک طوری طراحی شده است که می‌تواند فشار ناشی از صندلی کودک را تحمل نماید. بنابراین از کمربند ایمنی مخصوص بزرگسالان، تسمه بالایی یا سایر تجهیزات استفاده نکنید.

زبانه قفل صندلی کودک رو به جلو

صندلی کناری چپ

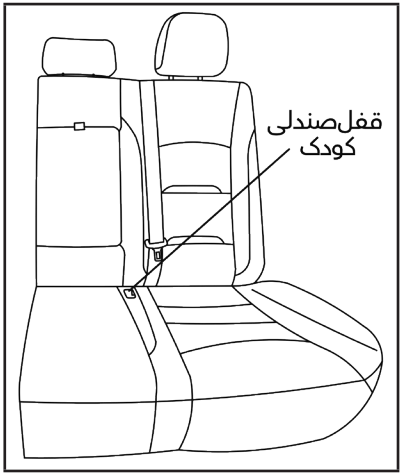

زبانه قفل صندلی کودک رو به عقب

صندلی کناری چپ



زبانه قفل صندلی کودک رو به جلو

صندلی کناری راست

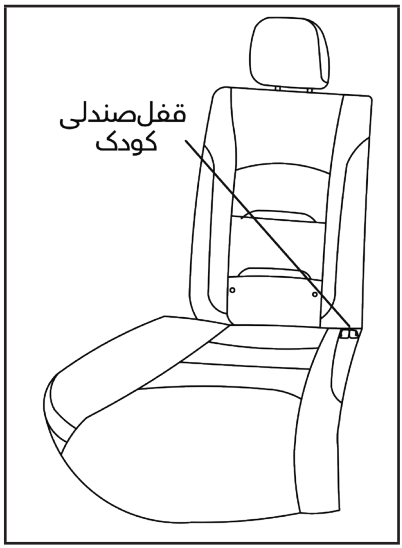

زبانه قفل صندلی کودک رو به عقب

صندلی کناری راست



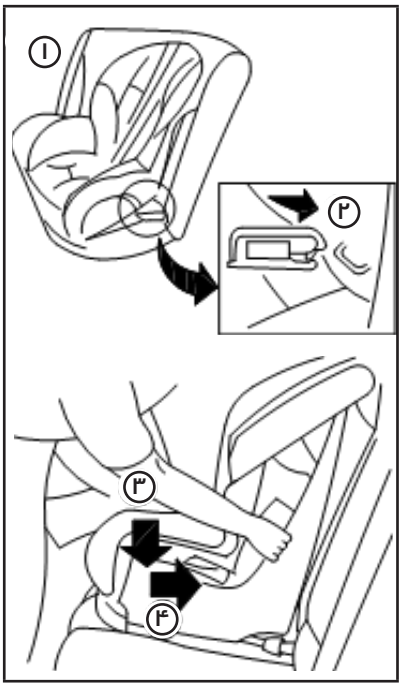

۱. صندلی کودک را روی صندلی ① قرار دهید.

۲. نقطه اتصال پایینی ② را با استفاده از رابط صندلی کودک محکم نمایید.

۳. پشتی صندلی کودک را به درستی روی پشتی صندلی خودرو قرار دهید. در صورت امکان پشت‌سری صندلی را پیاده یا تنظیم کنید تا بتوانید صندلی کودک را در موقعیت مناسب نصب کنید. (برای کسب اطلاعات بیشتر به بخش "پشت‌سری صندلی" مراجعه نمایید). اگر پشت‌سری را پیاده کردید آن را در جای امنی قرار دهید. در صورت پیاده کردن صندلی کودک، پشت‌سری را مجدد در جای خود نصب نمایید. چنانچه پشت‌سری صندلی تنظیم نشده باشد نمی‌توان صندلی

کودک را بدرستی در جای خود نصب کرد. در این صورت آن را روی صندلی‌های دیگر نصب کرده یا از صندلی کودک دیگری استفاده‌نمایید.

۴. برای محکم شدن صندلی کودک، رابط (اتصال دهنده) را کوتاهتر کنید و با زانوی خود به آن فشار آورید ③ و به سمت عقب ④ وسط صندلی کودک را به پشتی و تشک صندلی تکیه دهید.

۵. قبل از قراردادن کودک در صندلی کودک بایستی آن را بررسی کرد. برای اطمینان از اینکه صندلی کودک به درستی نصب و محکم شده است آن را تکان دهید.

۶. صندلی کودک را با استفاده از کمربند ایمنی صندلی خودرو محکم نمایید.

۷. قبل از استفاده از صندلی کودک اطمینان حاصل نمایید که در جای خود محکم نصب شده باشد.

اگر صندلی کودک ثابت و محکم نصب نشده بود، مجدد آن را نصب و مراحل ۳ تا ۶ را تکرار نمایید.

صندلی کودک رو به عقب

مطمئن شوید که صندلی کودک براساس دستورالعمل سازنده نصب شده باشد. مراحل نصب را به ترتیب انجام دهید و صندلی کودک رو به عقب مجهز به ISOFIX را روی صندلی کناری ردیف عقب نصب کنید.

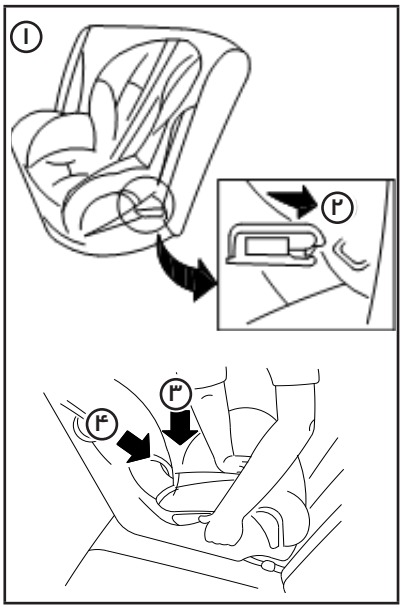

۱. صندلی کودک را روی صندلی ① قرار دهید.

۲. نقطه اتصال پایینی ② را با استفاده از رابط صندلی کودک محکم نمایید.

۳. برای محکم شدن صندلی کودک، رابط (اتصال دهنده) را کوتاه‌تر کنید. ④ با دستان خود به سمت عقب فشار آورده و وسط صندلی کودک را به پشتی و تشک صندلی تکیه دهید.

۴. قبل از قراردادن کودک در صندلی کودک بایستی آن را بررسی کرد. برای اطمینان از اینکه صندلی کودک به درستی نصب و محکم شده است آن را تکان دهید.

۵. صندلی کودک را با استفاده از کمربندایمنی صندلی خودرو محکم نمایید.

۶. قبل از استفاده از صندلی کودک اطمینان حاصل نمایید که در جای خود محکم نصب شده باشد.

اگر صندلی کودک ثابت و محکم نصب نشده بود، مجدد آن را نصب و مراحل ۳ تا ۶ را تکرار نمایید.

نصب صندلی کودک با استفاده از کمربندایمنی‌سه‌نقطه‌ای

نصب صندلی کودک روی صندلی عقب صندلی کودک رو به جلو

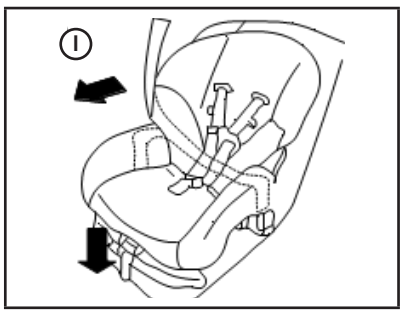

مطمئن شوید که صندلی کودک براساس دستورالعمل سازنده نصب شده باشد. مراحل نصب را به ترتیب انجام داده و صندلی کودک رو به جلو را روی صندلی عقب نصب نمایید.

۱. صندلی کودک را روی صندلی ① قرار دهید.

۲. اجازه دهید که قفل کمربند از صندلی کودک عبور نماید و آن را در زبانه قفل ② جا بزنید تا زمانی‌که صدای قفل شدن شنیده‌شود.

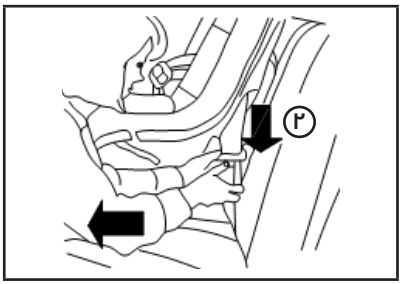

۳. برای جلوگیری از شل شدن کمربند ایمنی از تجهیزات قفل صندلی کودک استفاده کرده و آن را به طور مناسب با کمربندایمنی محکم‌نمایید.

۴. در صورت شل بودن صندلی کودک، با زانوی خود، آن را به سمت عقب فشار داده 3 و وسط صندلی کودک را به پشتی و تشک صندلی تکیه دهید ④ .

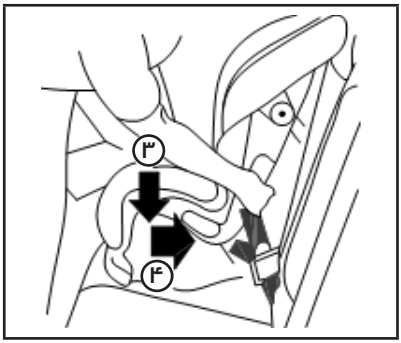

۵. قبل از قراردادن کودک در صندلی کودک آن را بررسی نمایید ⑤. برای اطمینان از محکم نصب شدن صندلی کودک آن را تکان دهید.

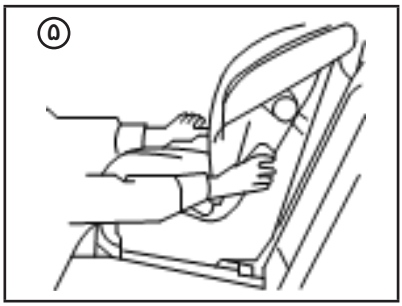

۶. قبل از استفاده از صندلی کودک اطمینان حاصل نمایید که در جای خود محکم نصب شده باشد.
اگر صندلی کودک ثابت و محکم نصب نشده بود، مجدد آن را نصب و مراحل ۳ تا ۶ را تکرار نمایید.

صندلی کودک رو به عقب

مطمئن شوید که صندلی کودک براساس دستورالعمل سازنده نصب شده باشد. مراحل نصب را به ترتیب انجام داده، صندلی کودک رو به عقب را روی صندلی عقب نصب نمایید.

۱. صندلی کودک را روی صندلی قرار دهید ①.

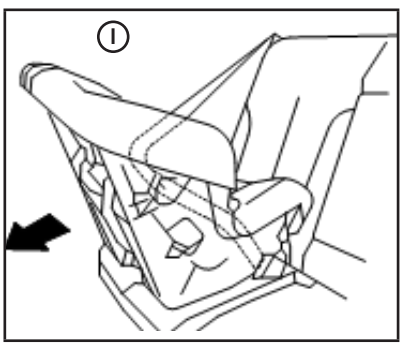

۲. توجه شود که قفل کمربند ایمنی بعد از عبور از صندلی کودک در زبانه قفل جا زده شود و صدای قفل شدن آن شنیده شود ②.

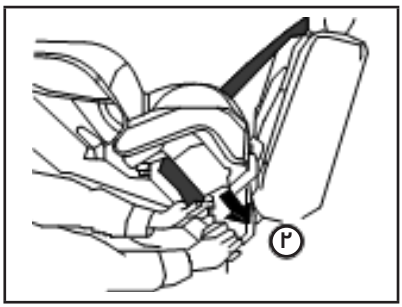

۳. برای جلوگیری از شل شدن کمربند ایمنی، از تجهیزات قفل صندلی کودک استفاده کرده و آن را به طور مناسب محکم نمایید.

۴. در صورت شل بودن صندلی کودک، با زانوی خود، آن را به سمت عقب فشار داده ③ و وسط صندلی کودک را به پشتی و تشک صندلی تکیه دهید ④.

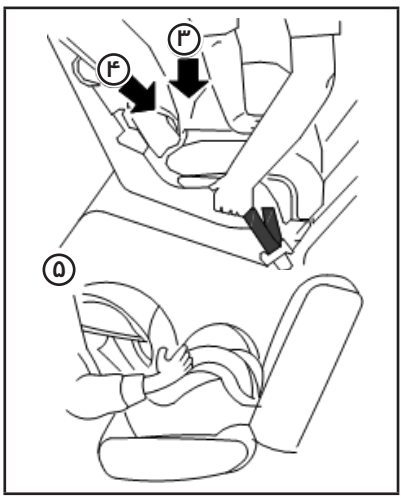

۵. قبل از استفاده از صندلی کودک اطمینان حاصل نمایید که در جای خود محکم نصب شده باشد ⑤.
اگر صندلی کودک ثابت و محکم نصب نشده بود، مجدد آن را نصب و مراحل ۳ تا ۵ را تکرار نمایید.

نصب صندلی کودک روی صندلی سرنشین‌جلو

هشدار ⚠

▪ با توجه به اینکه صندلی سرنشین جلو مجهز به کیسه هوا است، صندلی کودک را رو به عقب روی صندلی جلو نصب نکنید. باز شدن کیسه هوا باعث برخورد شدید به صندلی کودک خواهد شد. در صورت بروز تصادف، به صندلی کودک ضربه وارد شده که منجر به صدمه دیدگی یا حتی مرگ کودک می‌شود.
▪ هرگز صندلی کودک را با قراردادن کمربند بالایی در جلوی صندلی نصب نکنید

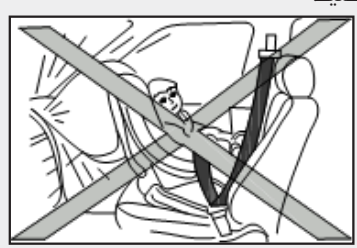

▪ توصیه می‌شود صندلی کودک را در صندلی عقب نصب نمایید. با این وجود اگر به ناچار صندلی کودک، روی صندلی جلو نصب شود، تا جایی که امکان دارد صندلی خودرو را به سمت عقب حرکت دهید.

برای اطفال از صندلی کودک رو به عقب استفاده نمایید و چنانچه صندلی سرنشین جلو مجهز به کیسه هوای فعال است، هرگز صندلی کودک را روی صندلی سرنشین جلو نصب نکنید.

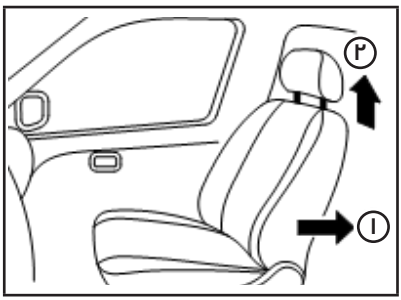

صندلی کودک رو به جلو :

مطمئن شوید که صندلی کودک براساس دستورالعمل‌های سازنده نصب شده باشد.
مراحل نصب را به ترتیب انجام دهید، از کمربند ایمنی سه‌نقطه‌ای استفاده کرده و صندلی کودک رو به جلو را روی صندلی سرنشین جلو نصب نمایید.
اگر صندلی سرنشین جلو فاقد کیسه هوا است، صندلی کودک رو به جلو را مطابق با مراحل زیر نصب نمایید.
۱. صندلی را تا جایی که امکان دارد به سمت عقب ① حرکت دهید.
۲. پشت‌سری صندلی را در بالاترین موقعیت خود ② تنظیم نمایید.
۳. صندلی کودک را روی صندلی نصب کنید.

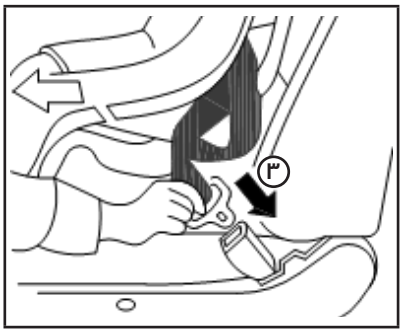

۴. توجه شود که قفل کمربند ایمنی بعد از عبور از صندلی کودک در زبانه قفل جا زده شود و صدای قفل شدن آن شنیده شود.
۵. برای جلوگیری از شل شدن کمربند ایمنی، از تجهیزات قفل صندلی کودک استفاده کرده و آن را به طور مناسب محکم نمایید.

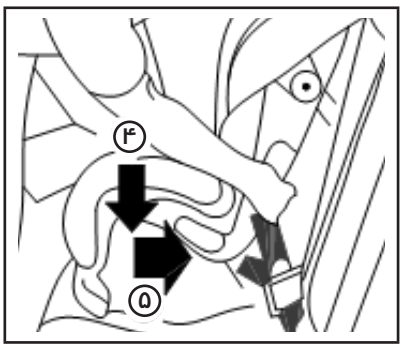

۶. در صورت شل بودن صندلی کودک، با زانوی خود، آن را به سمت عقب فشار داده ④ و وسط صندلی کودک را به پشتی و تشک صندلی تکیه دهید ⑤.

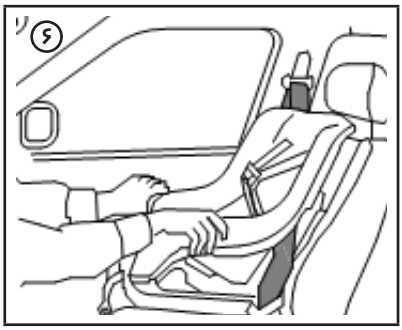

۷. قبل از قراردادن کودک در صندلی کودک آن را بررسی نمایید ⑥. برای اطمینان از محکم نصب شدن صندلی کودک آن را تکان‌دهید.
۸. قبل از استفاده از صندلی کودک اطمینان حاصل نمایید که در جای خود محکم نصب شده باشد.
اگر صندلی کودک ثابت و محکم نصب نشده بود، مجدد آن را نصب و مراحل ۳ تا ۷ را تکرار نمایید.

کیسه هوا و پیش کشنده کمربند ایمنی

نکات مربوط به کیسه هوا

این فصل براساس مشخصات مربوط به کیسه هوای صندلی راننده، صندلی سرنشین جلو و سیستم پیش‌کشنده کمربند ایمنی تنظیم شده است.

در صورت برخورد از جلو، کیسه هوا فعال شده و از سر یا قفسه سینه راننده و سرنشین جلو در برابر ضربه وارد شده محافظت می‌کند.

کیسه هوا برای محافظت از راننده و سرنشین جلو در برابر ضربه وارد شده و به عنوان مکمل کمربند ایمنی طراحی شده است. کیسه هوا از پرتاب شدن فرد جلوگیری کرده و آسیب بدنی ناشی از ضربه را کاهش می‌دهد. با این وجود ممکن است در هنگام بروز تصادف و عمل کردن کیسه هوا، سوختگی و جراحات و یا صدمات دیگر رخ دهد. کیسه هوا به تنهایی نمی‌تواند از افراد کوتاه قد محافظت نماید لذا توصیه می‌شود همواره از کمربند ایمنی استفاده شود.

همچنین سرنشینان خودرو بایستی فاصله مناسب از غربیلک فرمان و جلو داشبورد را رعایت نمایند(برای کسب اطلاعات بیشتر به بخش "کمربند ایمنی" مراجعه نمایید).

کیسه هوا برای محافظت از سرنشینان به سرعت فعال می‌شود. چنانچه سرنشین خودرو در زمان عمل کردن کیسه هوا، نزدیک یا پشت به کیسه هوا باشد، ممکن است دراثر انبساط سریع کیسه هوا دچار آسیب دیدگی شود.

زمانی که سوئیچ خودرو در موقعیت "ON" یا "START" باشد، کیسه هوا فعال خواهد شد. در صورت قرار داشتن سوئیچ خودرو در موقعیت "ON" یا "START" چراغ هشدار کیسه هوا (SRS) روشن می‌گردد و پس از ۳ ثانیه خاموش خواهد شد. این فرآیند نشانه سالم بودن سیستم است. (برای کسب اطلاعات بیشتر به بخش "چراغ هشدار کیسه هوا" مراجعه کنید).

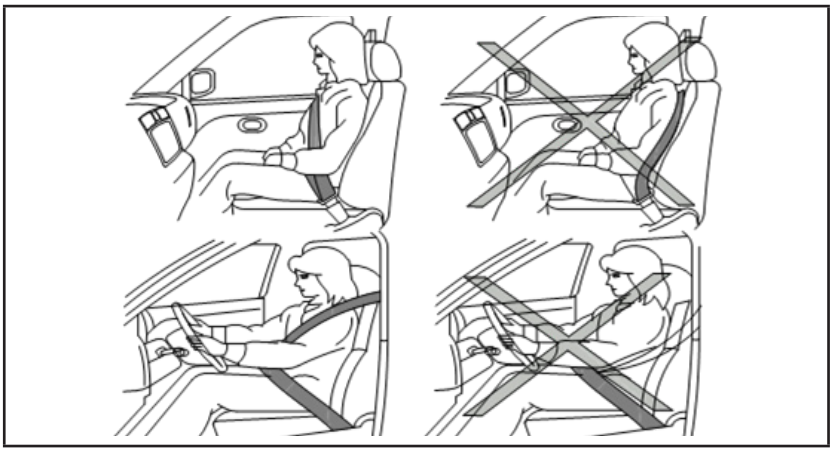

هشدار ⚠

▪ پیش کشنده کمربندهای ایمنی، در زمان برخوردهای جانبی، برخورد از عقب یا برخورد جزئی از جلو و واژگونی خودرو عمل نخواهد کرد.
در هرگونه تصادف و برخورد، استفاده از کمربند ایمنی مفید و باعث کاهش آسیب بدنی خواهد شد.
▪ هنگامی که روی صندلی قرار گرفته و پشتی صندلی هم در حالت عمود قرار داشته باشد، کمربند ایمنی و کیسه‌های هوا می‌توانند نقش مهمی را در حفاظت از شما ایفا نمایند.

در زمان فعال شدن کیسه‌هوا، امکان برخورد شدید کیسه هوا با سرنشین وجود دارد.
چنانچه راننده و سرنشینان خودرو به درستی روی صندلی قرار نگرفته باشند، یعنی به جلو خم یا به پنجره خودرو تکیه داده باشند، در زمان برخورد و تصادف، احتمال آسیب دیدگی شدید یا حتی مرگ افراد وجود دارد.
کیسه‌های هوا در هنگام فعال شدن ممکن است باعث صدمات جدی به سرنشینان شوند. لطفاً فاصله مناسب از غربیلک فرمان یا جلو داشبورد را رعایت نمایید و حتماً از کمربند ایمنی استفاده کنید.

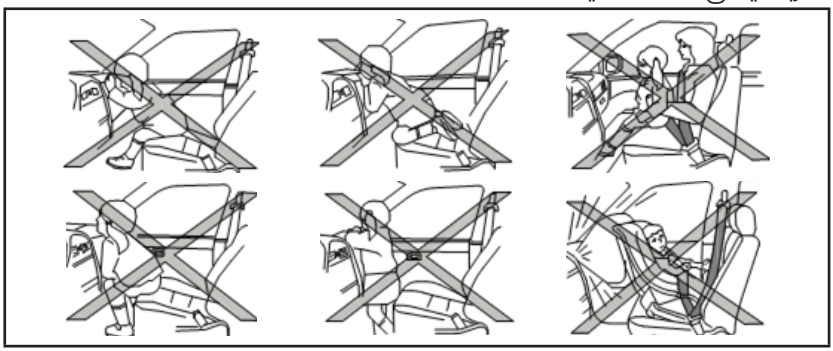

هشدار ⚠

▪ اجازه ندهید کودک سر یا دستان خود را از پنجره خودرو بیرون آورده یا به طور نامناسب روی صندلی خودرو قرار بگیرد. هنگام نشستن روی صندلی از بغل کردن یا قراردادن کودک روی پاهای خود خودداری نمایید. موارد نشان داده شده در تصاویر مذکور نمونه‌هایی از حرکات خطرناک در خودرو است.
▪ اگر در زمان فعال شدن کیسه هوا از کودک محافظت مناسبی نشود، ممکن است کودک به شدت آسیب دیده یا حتی باعث مرگ کودک شود. تا جایی که امکان دارد اجازه دهید کودک در صندلی عقب قرار گرفته و اقدامات محافظتی از کودک را انجام دهید.
▪ صندلی کودک را رو به عقب روی صندلی سرنشین جلو نصب نکنید، چون در صورت فعال شدن کیسه هوا، کودک به شدت آسیب دیده و حتی باعث مرگ کودک می‌شود (برای کسب اطلاعات بیشتر به بخش "صندلی کودک" مراجعه نمایید).

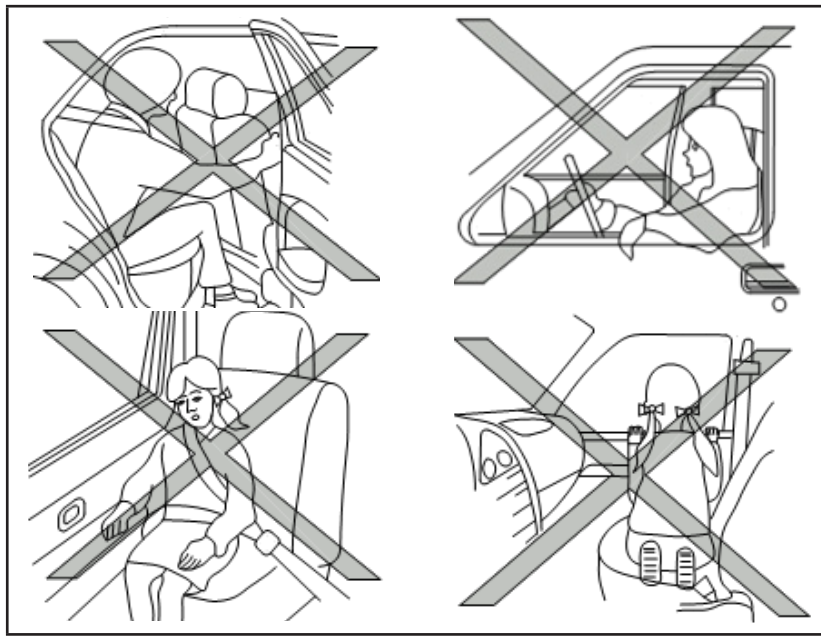

هشدار ⚠

▪ استفاده از کمربند ایمنی مفید است زیرا هنگام بروز تصادف از میزان صدمات و آسیب‌های جسمی کاسته خواهد شد. در صورتیکه سر نشین به طور صحیح بر روی صندلی بنشیند و پشتی صندلی در حالت عمود باشد، کمربند ایمنی می‌تواند نقش حفاظتی خود را به درستی ایفا نماید.

در زمان فعال شدن کیسه هوا امکان برخورد شدید کیسه هوا با سرنشین وجود دارد. چنانچه راننده و سرنشینان خودرو به درستی روی صندلی قرار نگرفته باشند، یعنی به جلو خم یا به پنجره خودرو تکیه داده باشند، در زمان برخورد و تصادف، احتمال آسیب دیدگی شدید یا حتی مرگ افراد وجود دارد.

▪ اجازه ندهید فردی که روی صندلی جلو نشسته است دست خود را از پنجره خارج نماید یا به درب خودرو تکیه دهد. موارد نشان داده شده در تصاویر مذکور از جمله حرکات خطرناک در خودرو است.

▪ در صورت وجود کودک در خودرو، ضمن مراقبت از کودک، نسبت به وی، توجه ویژه نیز داشته باشید.

کیسه هوا

علامت هشدار این سیستم روی آفتابگیر سمت سرنشین جلو قرار دارد.

کیسه هوای سرنشین جلو و کیسه‌های هوای جانبی صندلی جلو

هشدار ⚠

صندلی کودک رو به عقب را روی صندلی جلو نصب نکنید. در صورت نصب صندلی کودک رو به عقب روی صندلی جلو، چنانچه تصادفی روی دهد یا برخورد از جلو، ممکن است کیسه هوا فعال شده و باعث آسیب‌دیدگی کودک شود.



صندلی کودک را فقط رو به عقب و روی صندلی عقب نصب کنید. "نصب صندلی کودک رو به عقب و روی صندلی سرنشین جلوی مجهز به کیسه هوا، بسیار خطرناک خواهد بود". توصیه می شود صندلی کودک مطابق دستورالعمل تدوین شده توسط سازنده آن نصب شود.

برای صندلی جلو از روکش صندلی استفاده نکنید. زیرا کیسه‌های هوای جانبی به درستی عمل نخواهند کرد.
لطفاً برای کسب اطلاعات بیشتر به بخش "صندلی کودک" مراجعه نمایید.

چراغ هشدار کیسه هوا

چراغ هشدار کیسه هوا که در صفحه کیلومتر با علامت نشان داده شده است، بیانگر عملکرد سیستم کیسه هوا و پیش کشنده کمربند ایمنی می باشد. زمانی‌که سوئیچ خودرو در موقعیت "ON" یا "START" قرار داشته باشد، چراغ هشدار کیسه هوا روشن و بعد از ۳ ثانیه خاموش خواهد شد و نشان می‌دهد که سیستم سالم است.
در صورت بروز هر کدام از موارد زیر لازم است سیستم کیسه هوا تعمیر شود:

- پس از گذشت ۳ ثانیه از بازکردن سوئیچ، چراغ هشدار کیسه هوا هنوز روشن مانده باشد.
- چراغ هشدار کیسه هوا چشمک می‌زند.
- چراغ هشدار کیسه هوا روشن نمی‌شود.

در چنین مواردی ممکن است سیستم کیسه هوا به درستی کار نکند.
لطفاً جهت بررسی و تعمیر سیستم به نمایندگی مجاز بهمن موتور مراجعه نمایید.

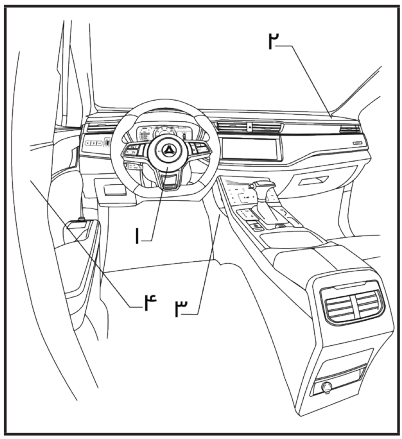

۱. ماژول سیستم کیسه هوا (صندلی راننده)
۲. ماژول سیستم کیسه هوا (صندلی سرنشین جلو)
۳. ECU ماژول سیستم کیسه هوا
۴. ماژول سیستم کیسه‌های هوای جانبی صندلی جلو (هر دو طرف صندلی جلو)

سیستم کیسه هوا

هشدار ⚠

▪ در محدوده فعال شدن کیسه هوا نباید هیچ مانعی وجود داشته باشد. صندلی جلو مجهز به کیسه هوای جانبی را نباید با روکش صندلی پوشاند. هیچ شیئی را روی غربیلک فرمان، محدوده بوق، جلو داشبورد یا صندلی جلو قرار ندهید. هیچ شیئی نباید بین غربیلک فرمان و راننده و جلو داشبورد و صندلی جلو قرار گیرد. وجود این اشیاء در زمان فعال شدن کیسه هوا بسیار خطرناک و منجر به آسیب جسمی جدی خواهد شد.

▪ فعال شدن کیسه هوا، سبب داغ شدن بعضی از قسمت‌های آن می شود. جهت جلوگیری از سوختگی، از لمس آنها خودداری نمایید.
▪ هرگز اقدام به تغییر نوع قطعات یا مدارات کیسه هوا نکنید، زیرا منجر به فعال شدن ناگهانی کیسه هوا شده و در نتیجه سیستم کیسه هوا صدمه خواهد دید. به هیچ عنوان سیستم تعلیق، شاسی، برق و ... را تغییر ندهید ، زیرا بر عملکرد عادی کیسه هوا تاثیر منفی خواهد داشت.
▪ تغییر نوع سیستم کیسه هوا ممکن است باعث آسیب جسمی جدی شود. از جمله تغییرات می‌توان به نصب اشیایی روی غربیلک فرمان، محدوده بوق یا جلو داشبورد یا نصب روکش بر روی کیسه هوا اشاره کرد.
▪ هرگونه عملیاتی در مورد کیسه هوا یا محدوده اطراف آن بایستی در نمایندگی‌های مجاز بهمن موتور انجام شود. هرگز شخصا در جهت تعویض یا جدا کردن تجهیزات سیستم کیسه هوا، اقدام نکنید. برای بررسی سیستم کیسه هوا هرگز از دستگاه‌های عیب‌یابی الکتریکی متفرقه و تجهیزات عیب‌یابی استفاده‌نکنید.

کیسه هوا در هنگام عملکرد، صدای بسیار زیادی تولید کرده و دود (گاز) تولید می‌کند. این دود بی‌ضرر است و باعث آتش‌سوزی نمی‌شود. با این وجود آن را تنفس نکنید، زیرا ممکن است دچار تنگی نفس شوید. اگر شخص دچار تنگی نفس گردید، بایستی بلافاصله هوای تازه تنفس نماید.

سیستم کمکی کیسه‌های هوا

کیسه هوای راننده در مرکز غربیلک فرمان و کیسه هوای سرنشین جلو در جلو داشبورد و روی جعبه داشبورد و کیسه‌های هوای جانبی صندلی جلو در صندلی نصب می‌باشند.

کیسه‌های هوا در خودرو به گونه‌ای طراحی شده است که هنگام برخوردهای شدید از جلو، فعال خواهد شد. به طور کلی کیسه هوا در هر برخوردی ممکن است فعال نشود، لذا فعال نشدن کیسه هوا در موارد مذکور، مربوط به وجود ایراد در خودرو نمی‌شود.

روش تعمیر و نگهداری و تعویض قطعات

کیسه‌های هوا و سیستم پیش‌کشنده کمربندایمنی طوری طراحی شده‌اند که یکبار مصرف می‌باشند. چنانچه چراغ هشدار SRS خراب نباشد، پس از عمل کردن کیسه هوا این چراغ روشن خواهد شد. هرگونه تعمیر و بررسی مربوط به سیستم کیسه هوا بایستی در نمایندگی‌های مجاز خدمات پس از فروش بهمن انجام شود.

در صورتیکه خودرو به تعمیر و بررسی نیاز دارد، پرسنل نمایندگی مجاز بهمن موتور را از شرایط سیستم کیسه هوا ، سیستم پیش‌کشنده کمربندایمنی و تجهیزات مربوطه آگاه نمایید. هنگام انجام تعمیر و نگهداری در محفظه موتور و اتاق خودرو بایستی سوئیچ خودرو در موقعیت "LOCK" (قفل) یا بسته قرار داشته باشد.

هشدار ⚠

- در صورت فعال شدن کیسه هوا، دیگر مجدد فعال نخواهد شد. بنابراین بایستی در نمایندگی مجاز بهمن موتور، تعویض گردد. کیسه هوای فعال شده، قابلیت تعمیر ندارد.
- در صورت صدمه‌دیدن خودرو، با مراجعه به نمایندگی مجاز بهمن موتور نسبت به بررسی سیستم کیسه هوا اقدام نمایید.
- در صورتیکه سیستم کیسه هوا، پیش‌کشنده کمربندایمنی یا خودرو نیاز به تعمیر دارد لطفاً با نمایندگی مجاز بهمن موتور تماس بگیرید.

روش صحیح بررسی و تعمیر خودرو در نمایندگی مجاز انجام می‌شود ممکن است هرگونه روش نادرست تعمیر و بررسی در سایر مراکز متفرقه باعث آسیب جانی شود.

نمای داخلی اتاق خودرو سمت راننده ۴۹
داشبورد ۵۰
مجموعه صفحه کیلومتر ۵۱
نشانگر سرعت خودرو ۵۲
نمایشگر صفحه کیلومتر ۵۲
نشانگر دمای آب موتور ۵۲
نشانگر سطح بنزین ۵۳
مسافت سنج ۵۳
نشانگر دور موتور ۵۴
چراغ‌های نشانگر و هشدار صوتی ۵۵
نشانگرها ۵۷
کلید چراغ‌های جلو ۶۳
کلید چراغ راهنما ۶۳
سیستم همراهی چراغ تا درب منزل ۶۴
کلید چراغ مه شکن عقب ۶۴
کلید کروز کنترل ۶۴
کلید تنظیم و کنترل ارتفاع نور چراغ جلو ۶۴
کلید برف پاک‌کن و شیشه شوی ۶۵
کلید گرمکن شیشه و آینه ۶۶
کلید فلاشر ۶۷
دکمه بوق ۶۷
غربیلک فرمان ۶۷
شیشه‌ها ۶۹

سانروف ۷۲
فندک ۷۳
محفظه‌های نگهداری اشیاء ۷۴
سیستم روشنایی داخل خودرو ۷۸
چراغ خوش آمدگویی ۷۹

نمای داخلی اتاق خودرو سمت راننده

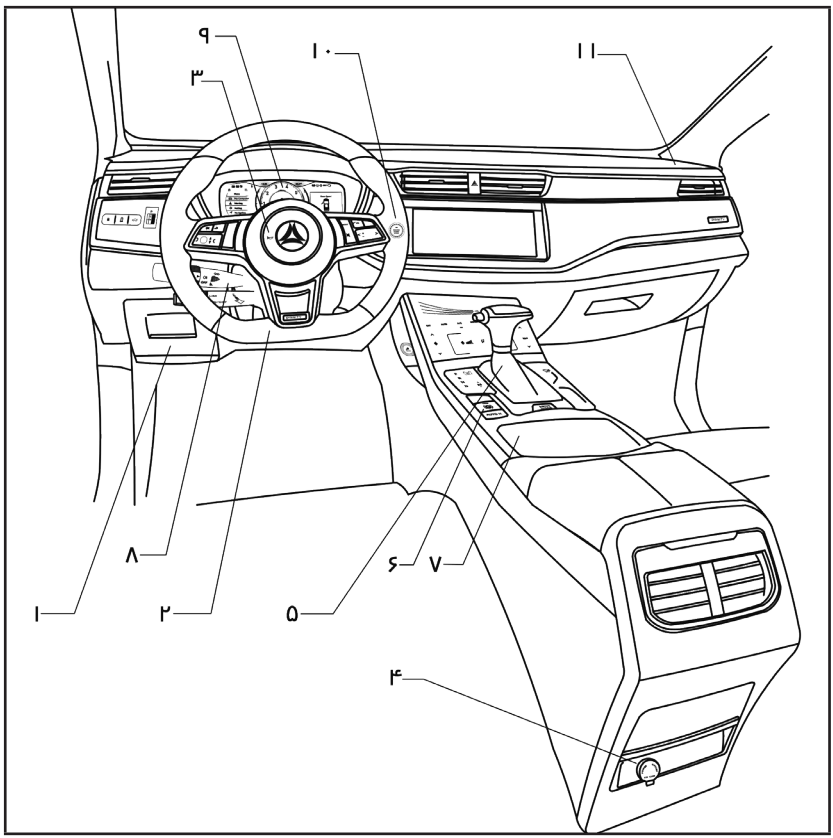

۱- درب جعبه فیوز داخل اتاق
۲- غربیلک فرمان
۳- دکمه بوق
۴- سوکت برق
۵- دسته دنده
۶- کلید سیستم EPB (ترمزپارک برقی)
۷- فندک
۸- دسته راهنما
۹- صفحه کیلومتر
۱۰- سیستم روشن و خاموش کردن موتور (سیستم استاپ/استارت)
۱۱- سیستم کیسه هوای صندلی سرنشین جلو

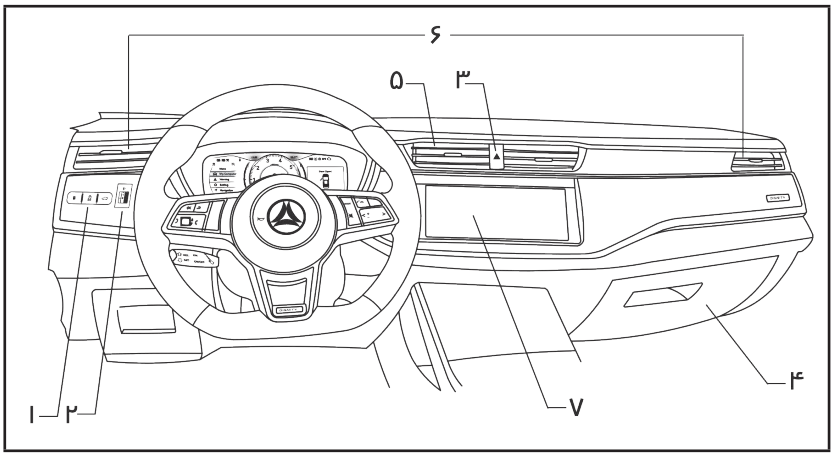

۱- مجموعه کلید به ترتیب از چپ به راست: کلید باز کردن درب باک بنزین- کلید سیستم ESC OFF و کلید درب پشتی (درب پنجم)
۲- کلید تنظیم کردن نور چراغ‌های جلو
۳- کلید فلاشر
۴- جعبه داشبورد
۵- دریچه خروجی هوا - وسط
۶- دریچه خروجی هوا - کناری
۷- سیستم مالتی مدیا

مجموعه صفحه کیلومتر

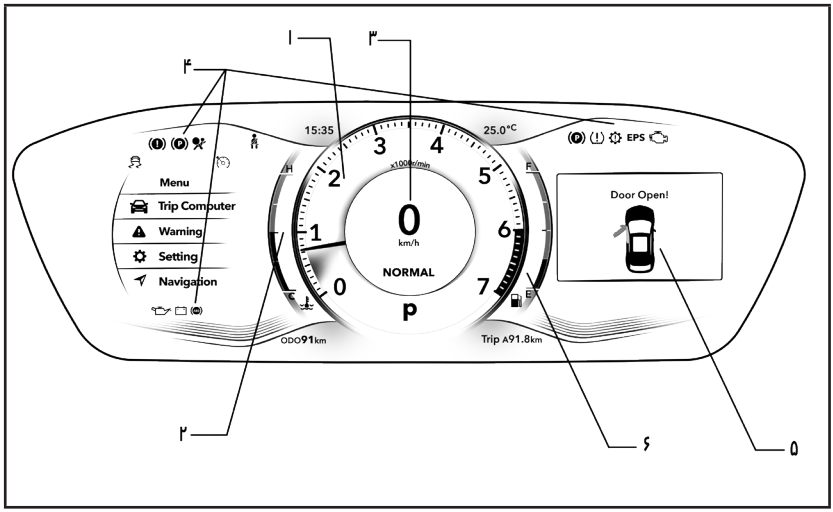

۱- نشانگر دور موتور
۲- نشانگر دمای آب موتور
۳- نشانگر سرعت خودرو
۴- چراغ‌های نشانگر
۵- نمایشگر صفحه کیلومتر
۶- نشانگر سطح بنزین

توجه

نمایش و تنظیم ساعت در صفحه کیلومتر

۱- ساعت در هر دو نمایشگر مالتی مدیا و صفحه کیلومتر نمایش داده می شود.
۲- تنظیم ساعت در منوی مالتی مدیا قرار دارد و به دو صورت خودکار (از طریق GPS) و دستی قابل انجام است.
۳- مقادیر ساعت توسط مالتی مدیا برای صفحه کیلومتر نیز ارسال می شود و ساعت صفحه کیلومتر همیشه از طریق مالتی مدیا کنترل می شود.
۴- تنها در صورت عدم وجود مالتی مدیا، می توان ساعت صفحه کیلومتر را به صورت دستی از طریق منوی صفحه کیلومتر تنظیم نمود.

نشانگر سرعت خودرو

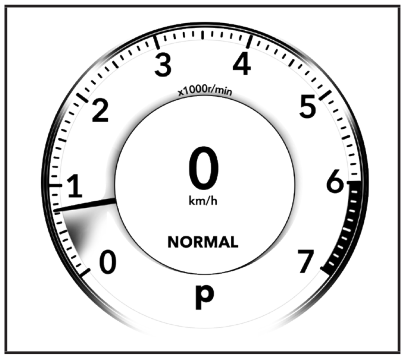

نشانگر دیجیتالی سرعت، سرعت رانندگی را بر حسب کیلومتر بر ساعت، در هر لحظه نمایش می دهد.

نمایشگر صفحه کیلومتر

در نمایشگر صفحه کیلومتر مواردی همچون اطلاعات سفر، تنظیمات، هشدارها وسایر اطلاعت نمایش داده می‌شود.

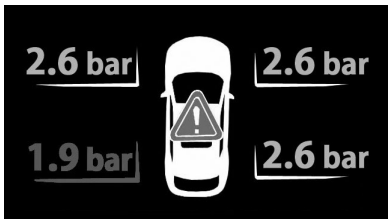

هشدار کم بودن فشار باد تایر، در صفحه کیلومتر



هشدار عدم وجود کلید هوشمند در خودرو روی صفحه کیلومتر

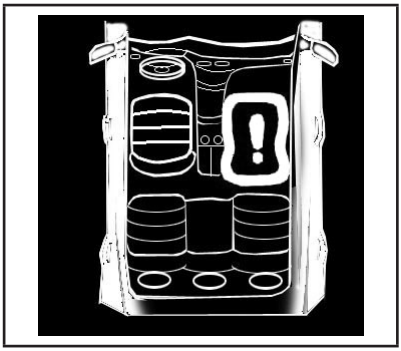

هشدار نبستن کمربند ایمنی روی صفحه کیلومتر

نشانگر دمای آب موتور

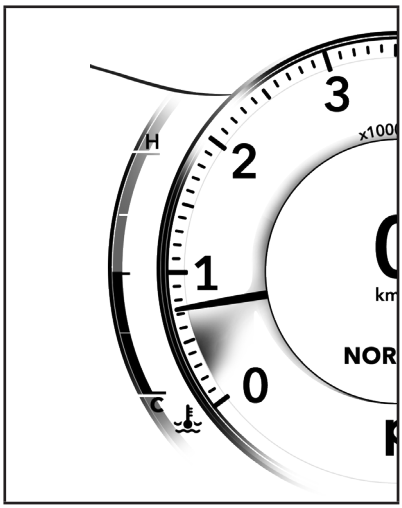

نشانگر دمای سیال خنک کننده موتور، در سمت چپ نشانگر دور موتور قرار دارد . هنگام رانندگی دمای آب موتور باید در محدوده نرمال قرار داشته باشد.

احتیاط ⚠

زمانی‌که عقربه در محدوده قرمز قرار داشته باشد یعنی موتور جوش آورده است، در این شرایط بلافاصله خودرو را جهت بررسی متوقف نموده و با امداد بهمن تماس حاصل نمایید. بدیهی است در صورت ادامه حرکت با خودرویی که دمای موتور آن از حد عادی بیشتر است،آسیب جدی به موتور وارد آمده و مسئولیت آن به عهده شرکت بهمن موتور نمی باشد.

نشانگر سطح بنزین

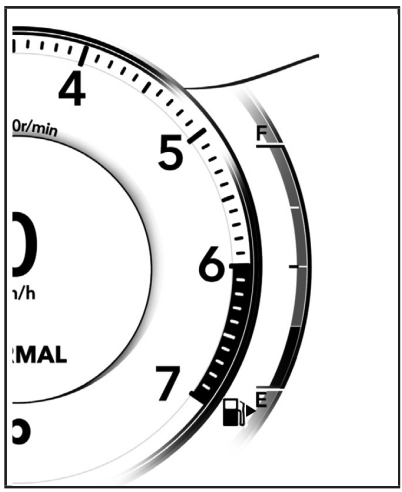

زمانی‌که عقربه نشانگر بنزین در محدوده "F" قرار داشته باشد، یعنی باک بنزین پُر است و زمانی‌که در محدوده "E" باشد یعنی در باک بنزین مقدار کمی بنزین وجود دارد.

پس از پارک کردن خودرو نسبت به بررسی نشانگر سطح بنزین اقدام نمایید، هنگام رانندگی در جاده هموار، سربالایی یا سرازیری، بدلیل تلاطم سوخت در باک، ممکن است شاخص نشان دهنده مقدار بنزین، مقداری نوسان داشته باشد که این شرایط عادی است.

زمانی‌که سطح بنزین در مخزن پایین باشد، چراغ نشانگر سطح بنزین چشمک می‌زند، لطفاً قبل از رسیدن عقربه به سطح E، بلافاصله نسبت به سوختگیری اقدام نمایید.

توجه ⓘ

جهت فلش ▶ در کنار علامت پمپ بنزین ⛽ نشانه محل درب باک بنزین است.

مسافت‌سنج

ODO (پیمایش کل): بیانگر کل مسافت طی شده است.

TRIP (پیمایش کوتاه): بیانگر مسافت طی شده در هر سفر می‌باشد.

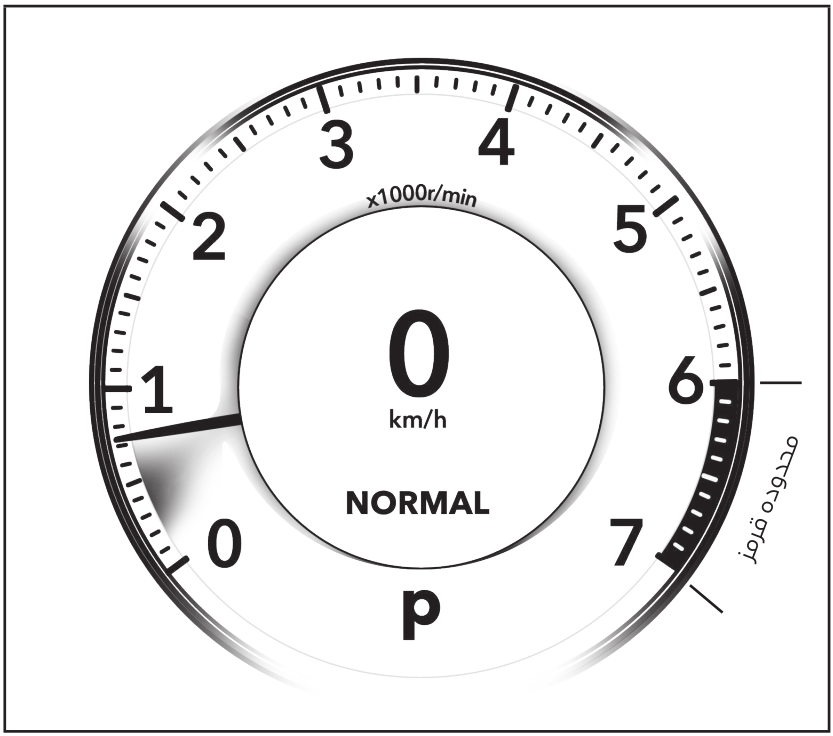

عقربه دیجیتالی دور موتور (RPM)، دور موتور را نشان می‌دهد. به منظور جلوگیری از آسیب رسیدن به موتور، هرگز اجازه ندهید که عقربه دورسنج به مدت طولانی در محدوده قرمز رنگ باقی بماند

چراغ‌های نشانگر و هشدار صوتی

نشانه	نام	نشانه	نام
	نشانگر نقص عملکرد سیستم ABS		نشانگر نقص عملکرد ترمز
	نشانگر وضعیت پارک خودرو		نشانگر سیستم کروز کنترل
	نشانگر نقص عملکرد سیستم شارژ باتری		نشانگر هشدار فشار روغن موتور
	نشانگر هشدار بالا بودن دمای مایع خنک کننده موتور		نشانگر کم بودن مقدار بنزین
	نشانگر نقص عملکرد موتور (چراغ چک)		نشانگر بسته نبودن کمربند ایمنی راننده
	نشانگر بسته نبودن کمربند ایمنی سرنشین جلو		نشانگر نقص عملکرد کیسه هوا
EPS	نشانگر نقص عملکرد سیستم EPS		نشانگر نقص عملکرد سیستم تشخیص فشار باد تایر
	نشانگر نقص عملکرد سیستم EPB		نشانگر نقص عملکرد گیربکس
	نشانگر نقص عملکرد سیستم کنترل پایداری خودرو (ESC)		نشانگر غیرفعال بودن سیستم کنترل پایداری خودرو (ESC)
	نشانگر چراغ مه‌شکن جلو		نشانگر چراغ نور بالا

نشانه	نام	نشانه	نام
	نشانگر چراغ موقعیت		نشانگر چراغ راهنما و چراغ فلاشر
	نشانگر عملکرد سیستم روشن و خاموش شدن خودکار خودرو		نشانگر انحراف از مسیر
	نشانگر نقص عملکرد سیستم روشن و خاموش شدن خودکار خودرو		نشانگر سیستم ضدسرقت
	نشانگر چراغ نور پایین		

نشانگرها

نشانگر نقص عملکرد سیستم ABS

پس از قراردادن سوئیچ خودرو در موقعیت "ON" ، نشانگر نقص عملکرد سیستمABS/نشانگروضعیتعملکردی سیستم، روشن و بعد از ۳ ثانیه خاموش خواهد شد که نشان می‌دهد سیستم ABS بطور معمول کار می‌کند.
در زمان رانندگی اگر نشانگر ABS یا EBD و یا هر دوی آنها روشن باشد، بیانگر وجود نقص در سیستم ABS می‌باشد، در این شرایط از سرعت خودرو بکاهید و خودرو را به آرامی متوقف کنید و بلافاصله جهت بررسی با نمایندگی مجاز بهمن موتور تماس حاصل کنید.

نشانگر نقص عملکرد سیستم ترمز

اگر هنگام رانندگی، نشانگر سطح روغن ترمز و نشانگر نقص عملکرد سیستم EBD روشن شود، بلافاصله خودرو را متوقف کرده و موتور را خاموش نمایید، سپس سطح روغن ترمز را کنترل کنید.
اگر سطح روغن ترمز پایین‌تر از سطح حداقل در مخزن روغن باشد، لازم است روغن ترمز اضافه گردد (به بخش "روغن ترمز فصل ۹ تعمیر و نگهداری توسط مالک خودرو" مراجعه نمایید)

هشدار ⚠

زمانی که سطح روغن ترمز پایین یا موتور خاموش است، با توجه به افزایش مسافت توقف خودرو، هنگام ترمزگیری لازم است فشار بیشتری بر پدال ترمز وارد شود. بلافاصله بعد از توقف خودرو، با نمایندگی مجاز بهمن موتور تماس حاصل نمایید.

نشانگر وضعیت پارک خودرو (EPB)- ترمز پارک برقی

سوئیچ خودرو را در موقعیت "ON" قرار دهید. چنانچه ترمز پارک آزاد نشود، نشانگر بطور مداوم روشن خواهد ماند. در صورت آزاد شدن ترمز پارک، نشانگر خاموش می‌گردد.

نشانگر نقص عملکرد سیستم شارژ باتری

در صورت قرارداشتن سوئیچ خودرو در موقعیت "ON" نشانگر شارژ باتری روشن می‌شود و پس از روشن شدن موتور، نشانگر شارژ باتری خاموش خواهد شد که نشان می‌دهد سیستم شارژ باتری بطور معمول کار می‌کند.
در زمان روشن بودن موتور یا رانندگی اگر نشانگر شارژ باتری روشن شود، در اولین فرصت ممکن، خودرو را متوقف کرده و موتور را خاموش نمایید. سپس تسمه آلترناتور (دینام) را بررسی کنید چنانچه تسمه شل، خراب یا از جای خود خارج شده باشد، لازم است سیستم شارژ باتری تعمیر گردد.

(برای کسب اطلاعات بیشتر به بخش "تسمه موتور در فصل ۹ تعمیر و نگهداری توسط مالک خودرو" مراجعه نمایید)
اگر تسمه، به طور معمول کار می‌کند اما نشانگر شارژ باتری هنوز روشن می‌باشد، برای بررسی ایراد به نمایندگی مجاز بهمن موتور مراجعه کنید.

نشانگر هشدار فشار روغن موتور

احتیاط ⚠
▪ در صورتی‌که نشانگر فشار روغن موتور روشن باشد، لازم است بلافاصله موتور خاموش و موضوع بررسی گردد. چنانچه در این حالت موتور همچنان کار کند، این کار باعث وارد آمدن صدمات شدید به موتور خواهد گردید. ▪ لازم به ذکر است این نشانگر، پایین بودن سطح روغن را نشان نمی دهد و سطح روغن را باید با استفاده از گیج روغن بررسی نمایید (برای کسب اطلاعات بیشتر به بخش "روغن موتور در فصل ۹ تعمیر و نگهداری توسط مالک خودرو" مراجعه نمایید)

نشانگر هشدار بالا بودن دمای مایع خنک کننده موتور

زمانی‌که سوئیچ خودرو در موقعیت "ON" قرار می‌گیرد، نشانگر دما آب موتور روشن و سپس خاموش می‌گردد. که نشان می‌دهد نشانگر دمای مایع خنک‌کننده موتور، به درستی کار می‌کند.

احتیاط ⚠
در صورت روشن بودن موتور اگر نشانگر دمای مایع خنک‌کننده موتور به طور دائم روشن باقی بماند، نشان می‌دهد که دمای موتور ممکن است بیش از حد بالا باشد در این شرایط در اولین فرصت ممکن خودرو را متوقف نمایید. در صورتی‌که موتور جوش آورده است، اگر به رانندگی ادامه دهید موتور صدمه خواهد دید. (در صورت لزوم برای بررسی موتور به بخش "در صورت جوش آوردن موتور در فصل ۶ اقدامات اضطراری" مراجعه نمایید)

نشانگر کم بودن مقدار بنزین

زمانی‌که سوئیچ خودرو در موقعیت "ON" قرار می‌گیرد، نشانگر کم بودن مقدار بنزین، روشن و سپس خاموش می‌گردد که نشانه عملکرد معمولی نشانگر است. اگر سطح بنزین بیش از حد پایین باشد، نشانگر کم بودن مقدار بنزین شروع به چشمک زدن می‌کند، لذا قبل از رسیدن عقربه نشانگر سطح بنزین به سطح خالی (E)، سوختگیری نمایید.

نشانگر نقص عملکرد موتور (چراغ چک)

زمانی‌که سوئیچ خودرو در موقعیت "ON" قرار می‌گیرد، نشانگر نقص عملکرد موتور روشن و پس از روشن شدن موتور، این نشانگر خاموش خواهد شد که نشانه عملکرد معمولی موتور است.
زمانی‌که موتور روشن است، اگر نشانگر

نقص عملکرد موتور (چراغ چک) روشن یا در حالت چشمک زن باشد، نشان دهنده عدم عملکرد صحیح موتور می باشد و لازم است موتور بررسی و در صورت نیاز تعمیر شود. لطفاً جهت بررسی و تعمیر سیستم موتور بلافاصله به نمایندگی مجاز بهمن موتور مراجعه کنید.

هشدار ⚠

زمانی‌که نشانگر نقص عملکرد موتور (چراغ چک) روشن باشد یا چشمک بزند برای کاهش و جلوگیری از صدمه دیدن سیستم موتور لطفاً:

- با سرعت بیش از ۷۰Km/h رانندگی نکنید
- سرعت خودرو را به طور ناگهانی افزایش یا کاهش ندهید.
- در جاده‌های شیب‌دار رانندگی نکنید.
- در این شرایط از حمل بار یا یدک‌کشی خودداری نمایید.

احتیاط ⚠

در صورت وجود نقص در سیستم موتور و عدم مراجعه به نمایندگی مجاز بهمن موتور و ادامه رانندگی، مصرف سوخت افزایش می یابد، عملکرد موتور ضعیف شده و حتی منجر به صدمه سیستم موتور و ابطال گارانتی بعضی از قسمتهای خودرو می شود.

نشانگر بسته نبودن کمربند ایمنی راننده

زمانی‌که سوئیچ خودرو در موقعیت "ON" یا "START" قرار می‌گیرد، قبل از اینکه راننده اقدام به بستن کمربند ایمنی خود کند، این نشانگر به طور مداوم روشن و پس از بسته شدن کمربن دایمنی خاموش خواهد شد (جهت کسب اطلاعات بیشتر به بخش "کمربند ایمنی در فصل ۱ تجهیزات ایمنی خودرو - صندلی، کمربند ایمنی و کیسه هوا مراجعه نمایید).

نشانگر بسته نبودن کمربند ایمنی سرنشین جلو

زمانی‌که سوئیچ خودرو در موقعیت "ON" و "START" قرار دارد، در حالیکه خودرو دارای سرنشین جلو باشد و کمربند ایمنی وی بسته نشده باشد، این نشانگر روشن باقی مانده و پس از بسته شدن کمربند ایمنی سرنشین جلو خاموش می‌گردد. (جهت کسب اطلاعات بیشتر به بخش "کمربند ایمنی در فصل ۱ تجهیزات ایمنی خودرو - صندلی، کمربند ایمنی و کیسه هوا مراجعه نمایید).

توجه ⓘ

در صورت بسته نبودن کمربند ایمنی سرنشین جلو، اگر سرعت خودرو کمتر از ۱۰Km/h باشد، این نشانگر روشن باقی می‌ماند و پس از رسیدن سرعت خودرو به بیش از ۱۰Km/h نشانگر شروع به چشمک زدن می نماید.

نشانگر نقص عملکرد کیسه هوا

زمانی‌که سوئیچ خودرو در موقعیت "ON" یا "START" قرار می‌گیرد، چراغ

هشدار کیسه هوا روشن و پس از ۳ ثانیه خاموش می‌گردد و نشان می‌دهد که سیستم SRS به درستی کار می‌کند (برای کسب اطلاعات بیشتر به بخش "سیستم کیسه‌های هوا در فصل ۱ تجهیزات ایمنی خودرو - صندلی، کمربند ایمنی و کیسه هوا مراجعه نمایید).

نشانگر نقص عملکرد سیستم EPS EPS

زمانی‌که سوئیچ خودرو در موقعیت "ON" قرار می‌گیرد، نشانگر فرمان برقی روشن و پس از ۲ ثانیه خاموش خواهد شد و نشان می‌دهد که سیستم EPS به درستی کار می‌کند.

اگر زمانی که موتور روشن است، نشانگر فرمان برقی روشن شود، نشان می‌دهد که نقصی در عملکرد سیستم وجود دارد و سیستم نیاز به تعمیر دارد. لطفاً جهت بررسی و تعمیر سیستم به نمایندگی مجاز بهمن موتور مراجعه شود.

روشن بودن این نشانگر نشاندهنده وجود نقص در عملکرد سیستم فرمان برقی است، توجه شود در این شرایط هنوز خودرو قابل کنترل می باشد.

در این شرایط جهت رانندگی با سرعت پایین و مخصوصا هنگام تغییر مسیر ناگهانی، لازم است غربیلک فرمان را با اعمال نیروی بیشتری، حرکت دهید. (لطفاً برای کسب اطلاعات بیشتر به بخش "سیستم فرمان برقی (EPS) در فصل ۵ روشن کردن موتور و رانندگی با خودرو" مراجعه نمایید.

نشانگر نقص عملکرد سیستم تشخیص فشار باد تایرها

زمانی‌که فشار باد تایر نامناسب باشد یا سنسور به درستی کار نکند، این نشانگر روشن یا شروع به چشمک زدن می‌کند و پیغام مربوطه در نمایشگر صفحه کیلومتر نمایش داده خواهد شد.

هنگام رانندگی، اگر نشانگر نقص عملکرد سیستم تشخیص فشار باد تایرها، روشن شود، بلافاصله خودرو را متوقف کنید. اگر متوجه شدید که باد تایر کم یا چرخ پنچر شده است، جهت بررسی به نمایندگی مجاز بهمن موتور مراجعه کرده یا به بخش "پنچر شدن چرخ در فصل ۶ اقدامات اضطراری" مراجعه نمایید.

نشانگر نقص عملکرد سیستم EPB

اگر سیستم EPB عملکرد صحیح نداشته باشد، احتمال وقوع حادثه خطرناک وجود دارد.

لطفاً جهت بررسی سیستم، بلافاصله سرعت خودرو را کاهش و آن را متوقف کنید و با نمایندگی مجاز بهمن موتور تماس حاصل نمایید (برای کسب اطلاعات بیشتر به بخش "ترمز پارک در فصل ۳ انجام تنظیمات و بررسی‌های قبل از رانندگی" مراجعه کنید.)

نشانگر نقص عملکرد گیربکس

اگر نشانگر نقص عملکرد گیربکس روشن شود، یعنی سیستم گیربکس به درستی کار نمی‌کند و احتمال وقوع حادثه

خطرناک وجود دارد. لطفاً جهت بررسی سیستم، بلافاصله سرعت خودرو را کاهش داده و آن را متوقف نمایید و با نمایندگی مجاز بهمن موتور تماس بگیرید.

نشانگر نقص عملکرد سیستم کنترل پایداری خودرو (ESC)

چنانچه سیستم ESC بدرستی کار کند، این نشانگر خاموش باقی می‌ماند در صورت وجود نقص و عدم عملکرد صحیح سیستم، نشانگر روشن می شود یا چشمک می زند. (برای کسب اطلاعات بیشتر در مورد عملکرد سیستم به بخش عملکرد سیستم ESC مراجعه نمایید).

زمانی که نقصی در عملکرد سیستم ESC وجود دارد، سیستم ESC تحت شرایط خطرناک قرار دارد. لطفاً جهت بررسی سیستم، سرعت خودرو را کاهش و آن را متوقف نمایید و بلافاصله با نمایندگی مجاز بهمن موتور تماس حاصل نمائید.

نشانگر غیرفعال بودن سیستم کنترل پایداری خودرو (ESC)

زمانیکه کلید ESC OFF به مدت ۱۰ ثانیه نگه داشته می‌شود، سیستم ESC غیر فعال می گردد.

اگر سرعت خودرو بیشتر از ۸۰Km/h شود، برای حفظ ایمنی حین رانندگی، عملکرد سیستم ESC، به طور خودکار فعال خواهد شد و شما نمی‌توانید آن را غیرفعال کنید.

نشانگر چراغ نور بالا

زمانی‌که چراغ نور بالا روشن شود، این نشانگر هم روشن خواهد شد. چنانچه چراغ نور پایین روشن گردد، این نشانگر خاموش می‌گردد (برای کسب اطلاعات بیشتر به بخش "کلید چراغ‌های جلو و چراغ‌های راهنما" در این فصل مراجعه کنید).

نشانگر چراغ مه‌شکن عقب

زمانی‌که چراغ مه‌شکن عقب روشن می‌شود، این نشانگر هم روشن خواهد شد (برای کسب اطلاعات بیشتر به بخش "کلید چراغ‌های مه‌شکن" در این فصل مراجعه کنید).

نشانگر چراغ راهنما و چراغ فلاشر

زمانی‌که کلید چراغ راهنما و کلید فلاشر را روشن می‌کنید، این نشانگر شروع به چشمک‌زدن می‌کند (برای کسب اطلاعات بیشتر به بخش "کلید چراغ‌های جلو و چراغ‌های راهنما" یا "کلید فلاشر" در این فصل مراجعه کنید).

ننشانگر چراغ موقعیت (چراغ های کوچک)

زمانی‌که چراغ‌های کوچک جانبی روشن شوند، این نشانگر هم روشن خواهد شد.

هشدار صوتی

هشدار روشن ماندن چراغ‌های کوچک

هرگاه بعد از خاموش کردن خودرو، چراغ‌های کوچک روشن باشد و درب خودرو باز شود، هشدار صوتی جهت یادآوری خاموش کردن چراغ‌های کوچک به صدا درمی‌آید.

در صورت خاموش کردن چراغ‌های کوچک یا اینکه این شرایط به مدت ۶۰ ثانیه باقی بماند، صدای هشدار صوتی قطع خواهد شد.

هشدار بسته نبودن کمربند ایمنی

زمانی‌که سوئیچ خودرو در موقعیت "ON" قرار دارد و سرعت خودرو کمتر از Km/h (۲±۱۰) باشد، چنانچه کمربندایمنی بسته نشده باشد، نشانگر هشدار کمربندایمنی روشن خواهد شد ولی هشدار صوتی به صدا درنمی‌آید.

اگر سرعت خودرو به بیش از Km/h ۱۰ افزایش یابد و کمربندایمنی هم بسته نشده باشد، نشانگر هشدار کمربندایمنی شروع به چشمک‌زدن می‌کند و پس از ۶۰ ثانیه صدای هشدار صوتی قطع خواهد شد. زمانی‌که نشانگر چشمک می‌زند و صدای هشدار صوتی هم شنیده می‌شود اگر کمربندایمنی بسته شود صدای هشدار صوتی قطع و نشانگر هم خاموش خواهد شد.

هشدار باز ماندن درب‌ها

در صورتیکه درب‌ها به طور کامل بسته نشده باشند یا نیمه باز باشند، پیغام بازماندن درب‌ها روی نمایشگر صفحه کیلومتر نشان داده شده و به راننده یادآوری می‌کند که درب‌ها کاملاً بسته نشده‌اند.

هشدار سنسور دنده عقب

با توجه به موقعیت‌های مختلف سنسور دنده عقب با مانع،صدای هشدار برخورد با مانع هنگام حرکت با دنده عقب، از صفحه کیلومتر با فرکانس‌های مختلف، اعلان می‌گردد.

هشدار تغییر مسیر و فلاشر

زمانی‌که کلید چراغ‌های راهنما یا کلید چراغ فلاشر روشن می‌شود، از صفحه کیلومتر هشدار صوتی اعلان می‌شود.

هشدار آزاد نبودن ترمز پارک برقی

هنگام شروع به حرکت، اگر سیستم ترمز پارک برقی (EPB) آزاد نباشد یا کاملاً آزاد نشده باشد، قبل از آزاد کردن ترمز پارک برقی ، هشدار صوتی از صفحه کیلومتر اعلان می‌گردد.

هشدار عدم وجود کلید هوشمند در خودرو

زمانی که سوئیچ خودرو در موقعیت ON یا START قرار داشته، ولی کلید هوشمند در خودرو وجود نداشته باشد، از صفحه کیلومتر هشدار صوتی اعلان می‌گردد.

دسته راهنما (تنظیم‌کننده وضعیت چراغ‌ها)

دسته راهنما وضعیت چراغ‌ها مانند چراغ‌های جلو، چراغ نور بالا، چراغ نور پایین، چراغ مه‌شکن جلو، چراغ مه‌شکن عقب و چراغ‌های راهنما را تنظیم و کنترل می‌کند که در میان این چراغ‌ها، چراغ کوچک و چراغ‌های جلو دارای سه موقعیت ،OFF MT، AUTO هستند.

چراغ کوچک "●" و چراغ‌های جلو "≡D" است. کلید چراغ‌های راهنما دارای سه موقعیت است، گردش به چپ، OFF (خاموش) و گردش به راست. کلید چراغ‌های نور بالا و نور پایین نیز دارای سه موقعیت OFF (خاموش)، علامت دادن با نور بالا و تغییر موقعیت نور پایین به بالا و بالعکس است.

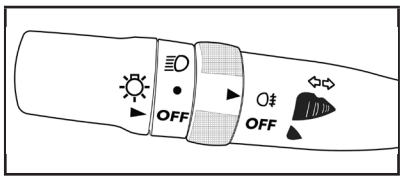

کلید چراغ‌های جلو

انتخابگر دسته چراغ دارای چهار وضعیت می باشد:

در وضعیت OFF چراغ روشنائی روز(Daylight) روشن می‌باشد.

در وضعیت "●" چراغ کوچک روشن می شود.

در وضعیت "≡D"چراغ بزرگ روشن می شود . در این وضعیت در صورتیکه نیاز به استفاده از نور بالا باشد باید دسته چراغ به سمت جلو فشار داده شود.

در وضعیت AUTO میزان نور کلیه چراغ های کوچک و بزرگ جلو و عقب و چراغ های پس زمینه صفحه کیلومتر و مالتی مدیا به طور خودکار متناسب با نور محیط، تنظیم می گردد.

برای علامت دادن با نور بالا (برای مثال هنگام سبقت) می توان دسته چراغ را به سمت خود کشیده و رها نمود.

کلید چراغ راهنما

زمانی‌که دسته راهنما را در جهت گردش به راست در موقعیت چراغ راهنمای راست قرار می‌دهید، چراغ راهنمای سمت راست و چراغ‌های کوچک سمت راست روشن می‌شوند و نشانگر گردش به راست روشن و با فرکانس مشخصی شروع به چشمک زدن می‌کند. اگر دسته راهنما را در موقعیت وسط قرار دهید، چراغ‌های کوچک سمت راست خاموش خواهند شد.

به همین ترتیب زمانی‌که دسته راهنما را در موقعیت چراغ راهنمای چپ قرار می‌دهید، چراغ راهنمای چپ و چراغ‌های کوچک سمت چپ روشن می‌شوند و نشانگر گردش به چپ روشن و با فرکانس مشخصی شروع به چشمک زدن می‌کند. اگر دسته راهنما را در موقعیت گردش به چپ (راست) قرار دهید، چنانچه غربیلک فرمان به‌طور معکوس چرخانده شود، دسته راهنما به طور خودکار به موقعیت وسط باز گشته و سپس تمام چراغ‌های راهنما خاموش خواهند شد.

سیستم همراهی چراغ تا درب منزل (Follow-me-home)

پس از پارک کردن خودرو زمانی‌که کلیدها را خارج می‌کنید، اگر دسته چراغ را دو مرتبه در موقعیت علامت دادن با نور بالا به مدت ۲ ثانیه قرار دهید، چراغ‌های جلو نور بالا به مدت ۳۰ ثانیه روشن باقی می‌مانند. و در صورتی‌که دسته چراغ را سه مرتبه در موقعیت علامت دادن با نور بالا به مدت ۲ ثانیه قرار دهید، چراغ‌های نور بالا به مدت ۶۰ ثانیه روشن باقی می‌مانند و چنانچه دسته چراغ را ۴ مرتبه در موقعیت علامت دادن با نور بالا به مدت ۲ ثانیه قرار دهید، چراغ‌های جلو به مدت ۹۰ ثانیه روشن باقی می‌مانند، برای لغو این عملکرد دکمه قفل و باز شدن قفل را فشار دهید.

کلید چراغ‌های مه‌شکن عقب

در صورت روشن کردن چراغ‌های جلو، چراغ‌های نوربالا و پایین، در صورتی‌که کلید چراغ مه‌شکن را در جهت خلاف عقربه های ساعت بچرخانید، چراغ مه‌شکن عقب روشن می‌گردد. برای خاموش شدن چراغ مه‌شکن، کلید چراغ مه‌شکن را با چرخاندن در جهت عقربه های ساعت به موقعیت اولیه باز گردانید.

کلید کروز کنترل

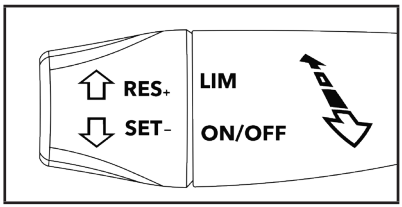

هنگام رانندگی برای فعال شدن سیستم کروز کنترل، کلید آن را در موقعیت "ON" و برای غیرفعال شدن، کلید کروز کنترل را در موقعیت "OFF" قرار دهید. اگر پس از فعال شدن کروز کنترل، کلید آن را در موقعیت "SET-" قرار دهید، سرعت فعلی خودرو به عنوان سرعت کروز کنترل تنظیم می‌شود. برای افزایش سرعت، کلید را در موقعیت "RES +"و برای کاهش سرعت کلید را در موقعیت "RES -" قرار دهید.

برای لغو عملکرد کروز کنترل می‌توان پدال ترمز یا گاز را فشار داد. با قراردادن کلید در موقعیت "RES +" خودرو به سرعت اولیه خود باز خواهد گشت. عبارت "LIM" یعنی کلید سرعت محدود فعال است. در صورتیکه سرعت خودرو در حالت حداکثر سرعت تنظیم شده باشد، سرعت خودرو بیشتر از سرعت تنظیم شده نخواهد شد.

کلید تنظیم و کنترل ارتفاع نور چراغ‌های جلو

در صورت قراردادن سوئیچ خودرو در موقعیت "ON" چراغ‌های جلو روشن می‌شوند با توجه به روش رانندگی خود

می‌توانید ارتفاع نور چراغ‌های جلو را از محور نور پایین تا زمین تنظیم کنید. با افزایش عدد روی کلید، ارتفاع نور چراغ‌های جلو در محور نور پایین کمتر خواهد شد.

احتیاط

زمانی‌که موتور به مدت طولانی روشن نشده باشد برای جلوگیری از کاهش شارژ باتری، چراغ‌ها را روشن نکنید.

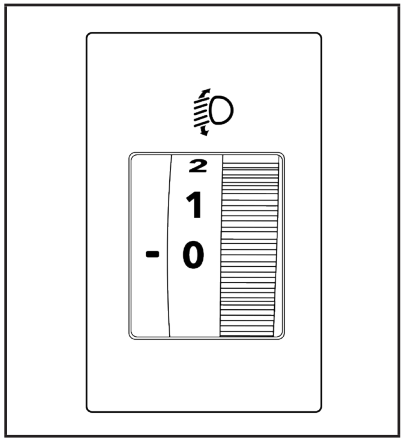

کلید برف پاک‌کن و شیشه‌شوی

هشدار

در هوای سرد، ممکن است مایع شیشه‌شوی روی شیشه جلو یخ زده و محدوده دید راننده مسدود شود.
قبل از شستشوی شیشه جلو، با استفاده از بخاری، شیشه جلو را گرم نمایید.

هشدار

- از شیشه شوی بیش از ۳۰ ثانیه به صورت مداوم استفاده نکنید چراکه باعث بروز آسیب به پمپ شیشه شوی خواهد گردید.
- اگر مخزن شیشه‌شوی خالی است، هرگز از شیشه‌شوی استفاده نکنید.

برف پاک‌کن و شیشه‌شوی شیشه جلو

در صورت قراردادن سوئیچ خودرو در موقعیت ON، می‌توان از سیستم برف پاک‌کن‌ها و شیشه شوی استفاده کرد.

عملکرد برف پاک‌کن

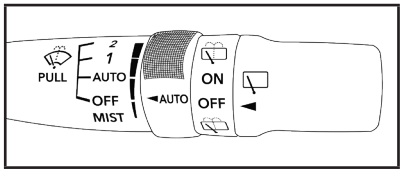

اگر کلید برف پاک‌کن را در موقعیت "INT" قرار دهید، برف پاک‌کن‌ها به طور متناوب حرکت می‌کنند.
اگر کلید برف پاک‌کن را در موقعیت "AUTO" قرار دهید، برف پاک‌کن‌ها به طور خودکار کار می‌کنند و چنانچه سنسور تشخیص دهد که باران می‌بارد، سرعت حرکت برف پاک‌کن‌ها با توجه به میزان بارش باران تنظیم خواهد شد (انتخابی).
اگر کلید برف پاک‌کن را در موقعیت "۱" قرار دهید، برف پاک‌کن آهسته حرکت می‌کند.

چنانچه کلید برف پاک‌کن را در موقعیت "۲" قرار دهید، برف پاک‌کن سریع حرکت می‌کند.
برای توقف برف پاک‌کن، دسته برف پاک‌کن را رو به بالا و در موقعیت "OFF" (خاموش) قرار دهید.
اگر دسته برف پاک‌کن را در موقعیت "MIST" قرار دهید، برف پاک‌کن یکبار حرکت می‌کند. و پس از آن دسته برف پاک‌کن به طور خودکار به موقعیت اولیه خود بازمی‌گردد.
در صورت وجود برف یا یخ روی شیشه جلو، سیستم برف پاک کن جهت حفاظت از موتور آن ، به صورت موقت غیر فعال می گردد.
در چنین شرایطی، کلید برف پاک‌کن را در موقعیت "OFF" قرار دهید، برف و یخ روی شیشه جلو و اطراف بازوی برف پاک‌کن را تمیز کرده و مجدد برف پاک‌کن را روشن کنید.

عملکرد شیشه‌شوی

دسته برف پاک‌کن را رو به بالا بکشید تا شیشه‌شوی فعال و به مقدار لازم مایع شیشه‌شوی روی شیشه جلو پاشیده شود، پس از آن برف پاک‌کن به طور خودکار چند بار حرکت می‌کند.

کلید برف پاک‌کن و شیشه‌شوی شیشه عقب

با قراردادن سوئیچ خودرو در موقعیت "ON" چنانچه کلید چرخشی بیرونی روی دسته برف پاک کن را از حالت OFF به ON تغییر دهید، برف پاک کن عقب شروع به کار خواهد کرد. در صورت نیاز به آب پاش، کلید مذکور را تا آخرین وضعیت چرخشی خود بچرخانید. برای توقف حرکت برف پاک‌کن، کلید برف پاک‌کن را در موقعیت "OFF" (خاموش) قرار دهید.

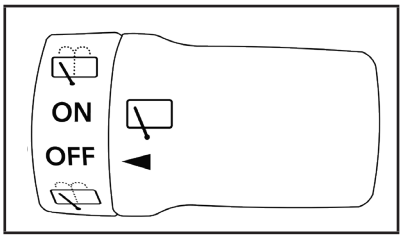

ممکن است به دلیل وجود برف یا یخ روی شیشه، عملکرد برف پاک‌کن به صورت موقت متوقف شود که این امر به دلیل حفاظت از موتور برف پاک‌کن می‌باشد.
در چنین شرایطی، کلید برف پاک‌کن را در موقعیت "OFF" قرار دهید، برف و یخ روی شیشه عقب و اطراف بازوی برف پاک‌کن را تمیز کرده و مجدد برف پاک‌کن را روشن کنید.

کلید گرمکن شیشه و آینه

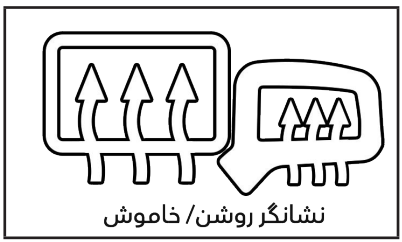

نشانگر روشن/ خاموش

از سیستم گرمکن برای کاهش رطوبت، غبار و یخ روی شیشه‌های عقب و بهتر شدن محدوده دید استفاده می‌گردد.
پس از بازکردن سوئیچ، با فشاردادن کلید گرمکن، نشانگر آن روشن می‌شود و گرمکن شیشه عقب به مدت ۱۴ دقیقه کار می‌کند. پس از ۱۴ دقیقه، کلید گرمکن را مجدد فشار دهید تا سیستم روشن گردد.

احتیاط ⚠

هنگام تمیز کردن شیشه ها از داخل خودرو، جهت جلوگیری از آسیب دیدن شیشه گرمکن، مراقب باشید روی شیشه خراشیدگی ایجاد نشود.

کلید فلاشر

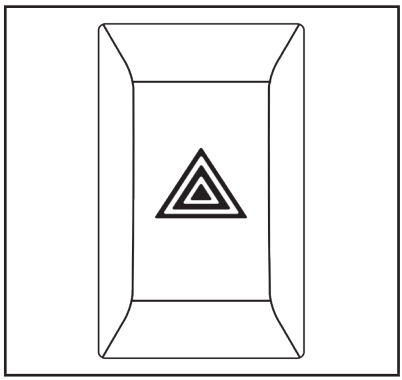

اگر به دلیل شرایط اضطراری مجبور به توقف و پارک خودرو شدید، جهت اطلاع رسانی شرایط اضطراری به سایر رانندگان، فلاشر را روشن نمایید.
با فشار دادن کلید فلاشر تمام چراغ‌های راهنما چشمک می‌زنند. برای خاموش کردن آنها، کلید فلاشر را مجدد فشار دهید.

دکمه بوق

در صورت فشاردادن این دکمه روی غربیلک فرمان، بوق به صدا درمی‌آید.
با رها کردن دکمه، صدای بوق قطع خواهد شد.

غربیلک فرمان

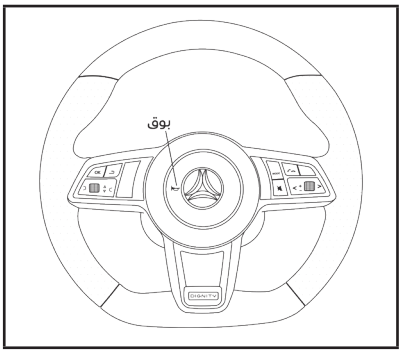

روی غربیلک فرمان کلیدهای مختلفی وجود دارد و در هنگام استفاده، نور پس زمینه سفید در زیر آنها وجود دارد. این کلیدها به کنترلر مالتی مدیا متصل هستند تا سیستم‌هایی مانند رادیو، تنظیم میزان صدا، تغییر حالت (mode)، تلفن و سایر سیستم‌ها کنترل و تنظیم شوند.

: برای رفتن به آهنگ قبلی این کلید را فشار دهید/ برای کاهش جستجوی فرکانس (حالت رادیو) کلید را فشار داده و نگه دارید تا به سرعت به عقب حرکت کند (حالت رادیو).

: برای رفتن به آهنگ بعدی این کلید را فشار دهید/ برای افزایش جستجوی فرکانس (حالت رادیو) کلید را فشار داده و نگه دارید تا به سرعت به جلو حرکت کند (حالت رادیو).

: برای افزایش صدا کلید را رو به بالا قرار دهید.

: برای کاهش صدا کلید را رو به پایین قرار دهید.

: با فشار دادن این کلید صدا قطع می‌شود/ برای لغو قطع صدا، این کلید را مجدد فشار دهید.

MODE : برای وارد شدن به تغییر حالت، این کلید را فشار دهید، موقعیت بین حالت‌های رادیو، MP۳ و بلوتوث (به صورت گردشی) تغییر می‌کند.

: برای انتخاب آیتم‌ها در منوی صفحه کیلومتر این کلید را به سمت بالا و پایین حرکت دهید.

: برای جابجا شدن (به سمت چپ) بین گزینه های منو اصلی صفحه کیلومتر از این کلید استفاده می شود.

:برای جابجا شدن (به سمت راست) بین گزینه های منو اصلی صفحه کیلومتر از این کلید استفاده می شود.

: مربوط به بلوتوث تلفن همراه است. برای پاسخگویی به تلفن این کلید را فشار دهید.

: مربوط به بلوتوث تلفن همراه است، برای قطع تماس تلفنی، این کلید را فشار دهید.

: برای بازگشت به منوی قبل در تنظیمات صفحه کیلومتر از این کلید استفاده نمایید.

OK : کلید تایید منوی صفحه کیلومتر می‌باشد.

توجه ⓘ

در نمایشگر صفحه کیلومتر برای تنظیم زبان ورودی، مسافت طی شده، روشنایی صفحه، هشدار سرعت مجاز، هشدار زمان استراحت، واحدهای اندازه‌گیری (دما - فشار - مسافت - مصرف سوخت)، تعمیرات و بازگشت به تنظیمات کارخانه از دکمه‌های فوق که سمت چپ غربیلک فرمان قرار دارند استفاده‌کنید.

شیشه‌ها

شیشه بالابر برقی

هشدار

بعضی از خودروها مجهز به سیستم برگشت‌پذیری خودکار نیستند، لطفاً قبل از استفاده از سیستم شیشه بالابر برقی مطمئن شوید که جسمی در بین شیشه و قاب آن قرار نداشته باشد.

- کودکان و افراد ناتوان را تنها در خودرو رها نکنید. ممکن است این افراد بطور ناخواسته دکمه‌های مربوط به تجهیزات کنترلی را فشار داده و در نتیجه منجر به بروز حادثه شود.
- هنگام استفاده از کلیدهای شیشه بالابر برقی ممکن است دست، سر یا سایر قسمت‌های بدن افراد بخصوص کودکان دچار آسیب دیدگی شود. بنابراین در صورت اطمینان از عدم وجود مانع در نزدیکی شیشه‌ها می‌توانید شیشه را بالا آورده و ببندید.
- قبل از خارج شدن از خودرو مطمئن شوید که کلید خودرو را همراه دارید، در غیراینصورت ممکن است کودک به سوئیچ خودرو دست زده و در نتیجه باعث ایجاد حادثه گردد.
- در صورت باز یا بسته شدن کامل شیشه‌های خودرو کلید شیشه بالابر برقی را رها کنید در غیراینصورت باعث آسیب سیستم شیشه بالابر برقی می‌شود.

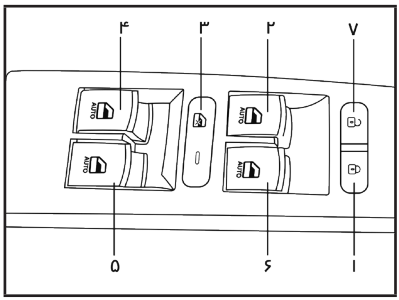

زمانی‌که سوئیچ خودرو در موقعیت "ON" قرار دارد سیستم شیشه بالابر برقی کار خواهد کرد.

برای پایین آوردن شیشه‌ها، کلید شیشه بالابر برقی را فشار دهید و برای بالا بردن و بستن شیشه‌ها کلید شیشه بالابر برقی را به سمت بالا بکشید.

کلید شیشه بالابر برقی درب راننده

کلید ۱: کلید قفل مرکزی است، به منظور قفل کردن تمامی درب‌ها از این کلید استفاده میشود.

کلید ۲: کلید شیشه بالابر درب راننده؛ شیشه درب راننده مجهز به کلید حرکت شیشه با یک فشار است، در صورت فشار دادن این کلید، شیشه به سمت پایین حرکت می‌کند و اگر کلید را رها نمایید، حرکت شیشه متوقف خواهد شد.

در صورت فشاردادن کلید اتوماتیک، شیشه به طور خودکار تا حد معینی به سمت پایین حرکت می کند. چنانچه کلید، هنگام پائین رفتن شیشه، کشیده شود حرکت شیشه متوقف خواهد شد.

کلید ۳: کلید قفل‌کننده بالابر شیشه؛

زمانی‌که این کلید را فشار می‌دهید، کلیدهای بالابر سه شیشه دیگر کار نمی‌کند، چنانچه این کلید را مجدد فشار دهید، کلیدهای بالابر سه شیشه دیگر بطور جداگانه حرکت این سه شیشه را کنترل می‌کنند.

کلید ۴: کلید بالابر شیشه درب عقب چپ؛

کلید ۵: کلید بالابر شیشه درب عقب راست؛

کلید ۶: کلید بالابر شیشه درب سرنشین جلو؛

کلید ۷: کلید قفل مرکزی؛

زمانی‌که درب‌ها بسته هستند با فشار دادن این کلید، قفل چهاردرب خودرو باز خواهند شد.

کلید شیشه بالابر برقی درب‌سرنشین



درب جلو راست، درب عقب چپ و درب عقب راست مجهز به کلید جداگانه برای بالابر شیشه هستند.

زمانی‌که کلید قفل‌کننده بالابر شیشه درب جلو چپ را فشار نداده باشید، با فشار دادن این کلید شیشه به سمت پایین حرکت کرده و چنانچه کلید را رها نمایید، حرکت رو به پایین شیشه متوقف خواهد شد. در صورتیکه کلید را به سمت بالا بکشید، شیشه به سمت بالا حرکت می‌نماید و اگر کلید را رها کنید، حرکت رو به بالای شیشه متوقف خواهد شد.

زمانی‌که سوئیچ خودرو از موقعیت "ON" خارج شود (سوئیچ بسته شود)، به مدت ۶۰ ثانیه می‌توان برای بالا یا پایین آوردن شیشه‌ها از کلید شیشه بالابر برقی استفاده کرد. پس از ۶۰ ثانیه سیستم شیشه بالابر برقی دیگر کار نمی‌کند.

عملکرد حرکت شیشه با یک فشار

عملکرد برگشت‌پذیری خودکار شیشه‌ها در چهار حالت فعال می‌شود:

بالابردن دستی شیشه: اگر کلید شیشه بالابر برقی را به صورت دستی بکشید، شیشه مربوطه به سمت بالا حرکت می‌نماید و با رها کردن کلید حرکت رو به بالای شیشه متوقف خواهد شد.

پایین آوردن دستی شیشه: اگر کلید شیشه بالابر برقی را به صورت دستی فشار دهید، شیشه مربوطه به سمت پایین حرکت می‌نماید و با رها کردن کلید، حرکت رو به پایین شیشه متوقف خواهد شد.

بالابردن خودکار شیشه: اگر کلید شیشه بالابر برقی را در حالت اتوماتیک بکشید، شیشه مربوطه به سمت بالا تا انتهای بالا حرکت خواهد کرد.

پایین آوردن خودکار شیشه: اگر کلید شیشه بالابر برقی در حالت اتوماتیک را فشار دهید، شیشه مربوطه به سمت پایین تا انتهای پایین حرکت خواهد کرد.

عملکرد برگشت پذیری خودکار شیشه‌ها

اگر هنگام حرکت شیشه رو به بالا مانعی در مسیر شیشه قرار داشته باشد، عملکرد برگشت‌پذیری خودکار شیشه فعال خواهد شد.

در صورت وجود مانع هنگام حرکت شیشه رو به بالا و فعال شدن عملکرد برگشت‌پذیری خودکار شیشه، در این شرایط شیشه به طور معکوس حرکت خواهد کرد.

اگر عملکرد برگشت‌پذیری خودکار شیشه تحت شرایطی غیر فعال شده باشد، باعث می‌شود که شیشه فقط به طور دستی به سمت بالا حرکت نماید و عملکرد خودکار به طور موقت غیرفعال خواهد شد.

در شرایط زیر عملکرد برگشت پذیری خودکار شیشه ها غیر فعال می گردد:

1: برق شیشه بالابر در زمان عملکرد به مدت ۲۴ ثانیه دچار ایراد شده باشد.

۲: توسط دستگاه عیب‌یاب، عملکرد برگشت‌پذیری خودکار شیشه غیرفعال شده باشد.

۳:موقعیت شیشه‌ها نسبت به محدوده موقعیت تعریف شده تغییر کرده باشد.

۴:چنانچه برق سیستم در حالت فعال بیش از ۱۵ ثانیه و در حالت غیر فعال بیش از ۶۰۰ ثانیه قطع شده باشد.

۵:خطای سیگنال مربوط به موقعیت شیشه بالابر برقی در سیستم نشان داده شده باشد.

۶:عملکرد برگشت‌پذیری شیشه دو بار فعال شده باشد.

روش انجام تعریف اولیه (Initializing) شیشه‌ها

اگر ایرادی در عملکرد برگشت‌پذیری خودکار بوجود آمده باشد، با انجام تعریف اولیه ایراد برطرف خواهد شد.

در صورت قرار داشتن سوئیچ خودرو در موقعیت "ON"، کلید بالابر شیشه درب جلو چپ (درب‌های جلو و عقب / درب جلو راست، درب عقب راست) را بکشید تا شیشه تا انتها بالا رود و سپس کلید را رها نمایید، کلید را مجدد به سمت بالا بکشید و به مدت ۲ ثانیه صبر نمایید. کلید بالابرشیشه را به سمت پایین فشار داده تا شیشه به سمت پایین تا انتها حرکت کند، مجدد شیشه را تا انتها به سمت بالا حرکت دهید تا انجام تعریف اولیه پایان یابد.

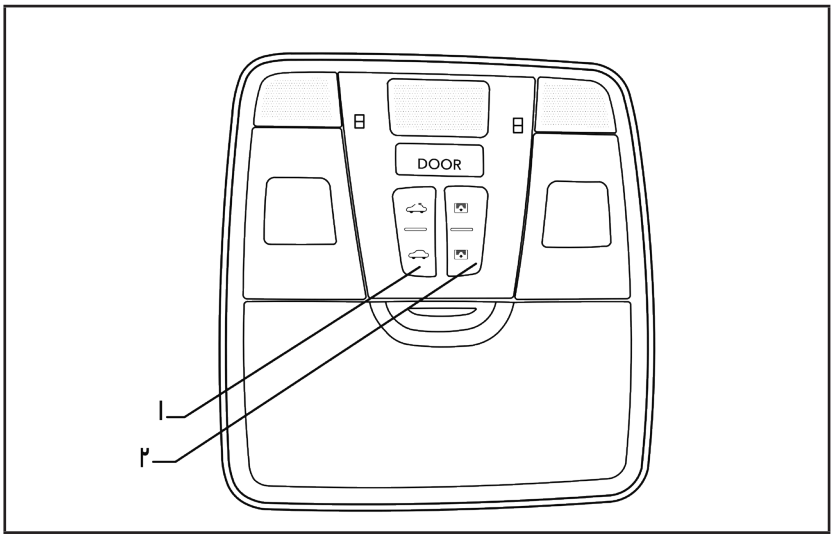

۱. کلید ۱ مربوط به سانروف پانورامیک است. اگر این کلید را به مدت بیشتر از ۵۰۰ms فشار دهید، عملکرد در حالت دستی فعال می‌شود و اگر آن را کمتر از ۵۰۰ms فشار دهید، عملکرد در حالت خودکار فعال خواهد شد.

۲. کلید ۲ مربوط به سایبان سانروف پانورامیک است. اگر این کلید را به مدت بیشتر از ۵۰۰ms فشار دهید، عملکرد در حالت دستی فعال می‌شود و چنانچه کمتر از ۵۰۰ms فشار داده شود، عملکرد در حالت خودکار فعال می‌گردد.

۳. توقف عملکرد : زمانی‌که سانروف در حالت خودکار فعال است، با فشار دادن کلید ۱ حرکت سانروف بلافاصله متوقف خواهد شد و چنانچه کلید ۲ را فشار دهید بلافاصله حرکت سایبان سانروف متوقف می‌گردد.

۴. عملکرد برگشت‌پذیری خودکار در زمان بسته شدن سانروف : در زمان بسته شدن سانروف چنانچه سیستم تشخیص دهد که مانعی در زمان حرکت سانروف از موقعیت باز به موقعیت بسته وجود دارد، سانروف بلافاصله به سمت عقب حرکت خواهد کرد.

توجه

چنانچه به هر دلیل از جمله باز کردن سر باتری، تغذیه دائم سیستم سانروف قطع شود، جهت تنظیم مجدد لازم است موارد زیر انجام شود:
۱- سانروف و سایبان را به طور کامل ببندید.
۲- پس از رها کردن کلیدها، مجدداً کلید بسته شدن سانروف را نگه داشته تا سافروف به مقدار خیلی کمی حرکت کند، سپس کلید را رها کنید.
۳- پس از ۵ ثانیه، کلید بسته شدن سانروف را نگه دارید تا زمانی که سانروف و سایبان یکبار به طور کامل باز و سپس به طور کامل بسته شود، سپس کلید را رهاکنید.

سوکت برق ۱۲ ولت

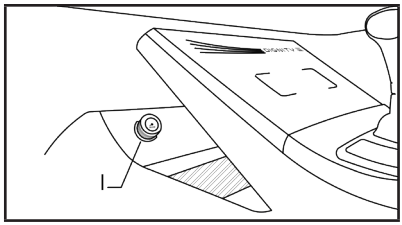

سوکت برق ۱۲ ولت در ردیف جلو
سوکت 1

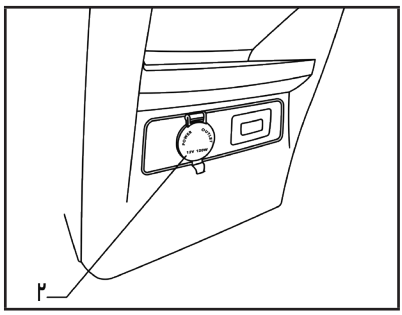

سوکت برق ۱۲ ولت ردیف عقب
سوکت 2

هشدار

برای جلوگیری از صدمه‌دیدن فیوز، برق مصرفی تجهیزات الکتریکی نباید بیشتر از ۱۲۰W باشد.

فندک

دکمه فندک را فشار دهید تا المنت فندک داغ و به رنگ قرمز درآید. پس از ۱۸ ثانیه فندک به موقعیت اولیه خود باز می‌گردد. بنابراین می‌توان از فندک استفاده کرد. فندک دارای نشانگر است و زمانی‌که چراغ‌های کوچک جانبی روشن شوند، نشانگر نیز روشن خواهد شد.

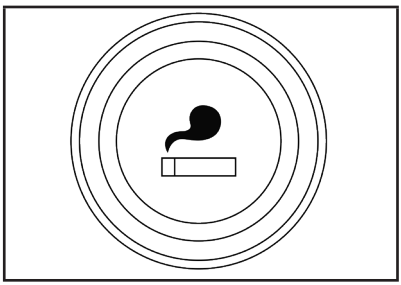

برای استفاده از سوکت ۱۲ ولت، فندک را از محل خود خارج نمایید.

هشدار

پس از استفاده از فندک بلافاصله آن را در جای خود قرار دهید تا از سوختن سایر اجسام در خودرو و بروز آتش‌سوزی جلوگیری شود.

هشدار ⚠

به منظور حفظ تمرکز، حین رانندگی از محفظه های نگهداری استفاده نشود.

جعبه داشبورد

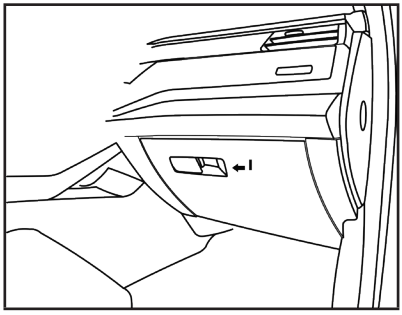

جهت باز کردن درب جعبه داشبورد، دستگیره تعبیه شده 1 روی آن را بکشید و جهت بستن آن، دستگیره را فشار دهید.

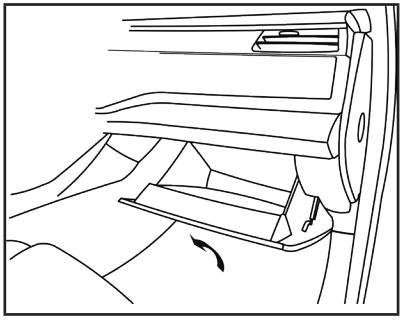

جعبه نگهداری اشیاء کوچک

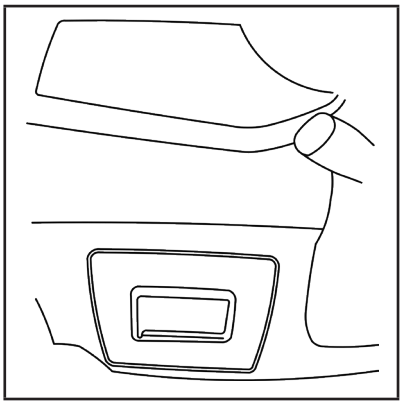

جعبه (محفظه) نگهداری اشیاء کوچک، در سمت چپ داشبورد تعبیه شده است.

جالیوانی و جعبه نگهداری اشیاء روی کنسول وسط

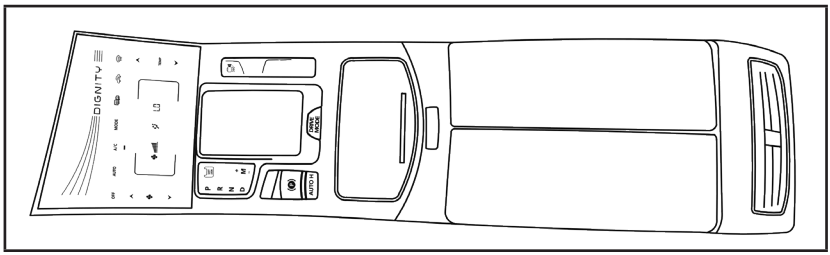

۱. در صورتی‌که خودرو دارای سیستم EPB (ترمز پارک برقی) است، کنسول وسط مجهز به جالیوانی، محفظه نگهداری اشیاء بدون درب و جعبه نگهداری مخفی برای نگهداری اشیاء کوچک است.

زیرسیگاری

زیرسیگاری در کنسول وسط تعبیه شده است.

هشدار ⚠
هرگز هنگام رانندگی بطری نوشیدنی و فنجان را در محل جالیوانی قرار ندهید.

احتیاط ⚠
در صورت قراردادن بطری نوشیدنی یا فنجان در محل جالیوانی احتمال دارد که هنگام تعویض دنده و استفاده از کلیدهای جلوی جالیوانی، تداخل ایجاد شود.

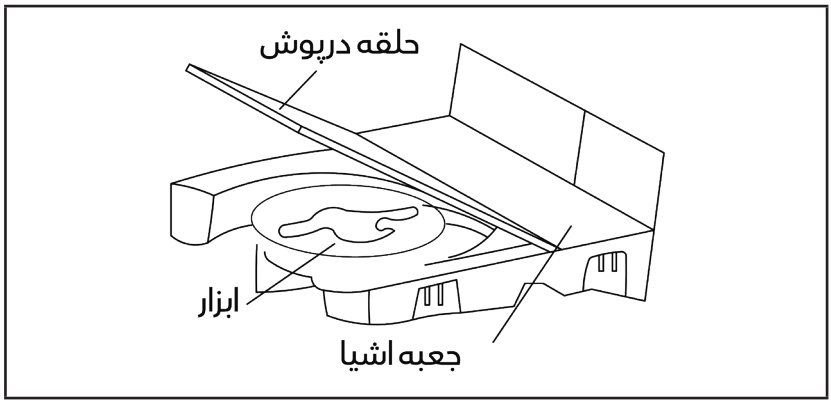

حلقه درپوش روی محفظه نگهداری را رو به بالا بکشید زاپاس و متعلقات زیر محفظه نگهدارنده قرار دارد. به منظور عدم برخورد با صفحه طاقچه عقب (شکل بعدی)، بهتر است حلقه ریسمان صفحه طاقچه عقب را به محل قرارگیری تعبیه شده روی قسمت بالایی درب پشتی (صندوق) قرار دهید تا صفحه طاقچه عقب از حالت افقی خارج و در بالاترین وضعیت خود قرار گیرد، در این حالت می‌توانید با کشیدن محفظه نگهداری به سمت خود، آن را به طور کامل جدا نمایید.

طاقچه عقب

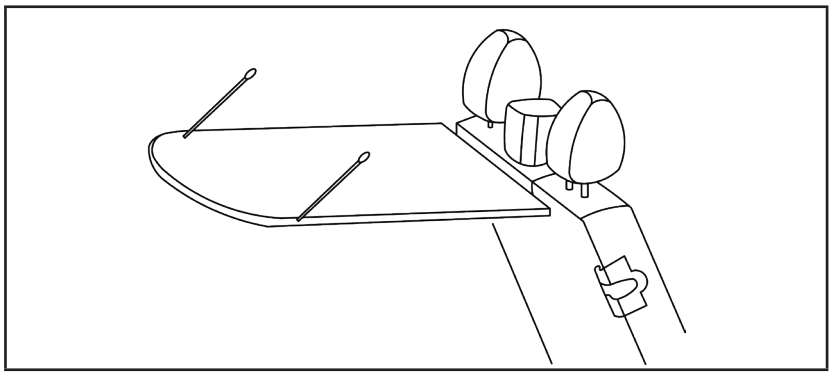

طاقچه عقب در بالای محفظه نگهداری و پشت صندلی‌های عقب قرار دارد.

هشدار

در زمان توقف و پارک خودرو می‌توان از طاقچه عقب برای قراردادن اجسام سبک استفاده کرد. در غیراینصورت هنگام رانندگی با سرعت بالا ممکن است اجسام سنگین باعث صدمه‌دیدن طاقچه عقب و قاب‌های ستون شود و اجسام سبک نیز در اتاق پرتاب شده و ایمنی رانندگی را به خطر بیاندازد.

جابطری و محفظه نگهداری اشیاء

روی رودری

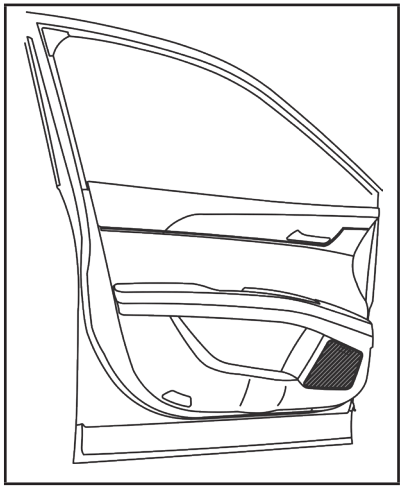

جابطری در محفظه رودری چهار درب در داخل خودرو قرار دارد.

احتیاط

از قراردادن بطری بدون درب، در محل جابطری خودداری کنید، زیرا ممکن است هنگام رانندگی یا بسته و باز کردن درب، محتویات بطری بیرون ریخته شود.

هشدار

هنگام رانندگی از قراردادن بطری و لیوان در جا بطری خودداری کنید.

آفتابگیر

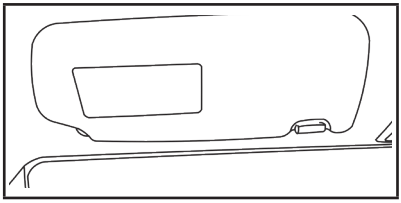

برای استفاده از آفتابگیر، آن را به سمت پایین خم نمایید.

آینه آرایشی

آفتابگیر را به سمت پایین بکشید و آینه آرایشی را باز کرده و از آن استفاده نمایید.
در ضمن می‌توانید چراغ تعبیه شده در زیر آینه آرایشی را نیز روشن کنید.
آفتابگیر را در وضعیت 1 بکشید، تا از چراغ استفاده نمایید.

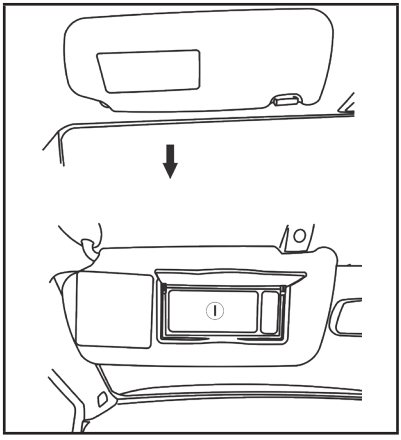

هشدار ⚠

- اگر موتور خودرو برای مدت طولانی روشن نشده باشد، برای جلوگیری از خالی شدن شارژ باتری، چراغ‌های داخل خودرو را روشن نکنید.
- لطفاً هنگام خارج شدن از خودرو تمام چراغ‌ها را خاموش کنید.

چراغ مطالعه جلو

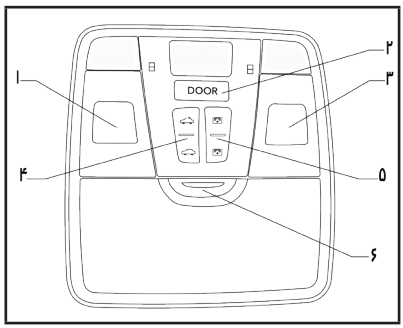

۱. چراغ‌ها را با استفاده از کلیدهای ۱ و ۳ روشن و خاموش نمایید

۲. در صورت فشاردادن کلید ۲، وضعیت چراغ دربها به شرح زیر می باشد:

۱) انجام عملکرد با تاخیر : در حالتیکه درب های خودرو بسته باشند، چنانچه یکی از درب ها باز شود، چراغ مطالعه(چراغ سقف) روشن می شود و پس از بسته شدن درب بعد از گذشت ۳۰ ثانیه خاموش می شود. اگر یکی از پنج درب خودرو باز باشد، چراغ مطالعه روشن می‌شود و چنانچه شما هیچ عملیاتی انجام ندهید و آن درب باز بماند، این چراغ همچنان تا ۱۰ دقیقه روشن خواهد ماند و سپس خاموش می‌شود.

۲) در صورت بسته بودن ۵ درب خودرو و فشار دادن دکمه قفل روی کلید هوشمند، چراغ سقف خاموش خواهد شد.

۳. کلیدهای ۴ و ۵ به ترتیب عملکرد سانروف و سایبان سانروف را کنترل می‌کنند.

۴. کلید ۶ مربوط به محل قرار دادن عینک است.

چراغ سقف - عقب

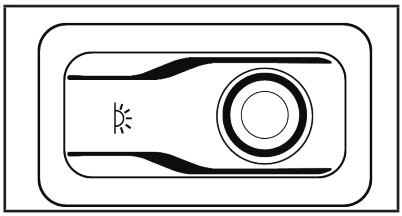

کلید این چراغ مرحله‌ای است. زمانی‌که کلید فشار داده شود، چراغ روشن و اگر مجددا فشار داده شود چراغ خاموش خواهد شد.

چراغ خوش‌آمدگویی

چراغ‌های خوش آمدگویی در دیواره کناری درب‌های ردیف جلو قرار دارند و با باز شدن درب‌های ردیف جلو فعال می‌شوند.

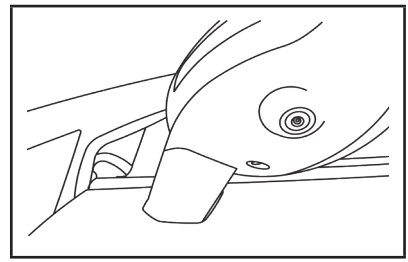

چراغ محفظه بار عقب

چراغ مذکور در محفظه بار قرار داشته و مجهز به کلید روشن و خاموش می‌باشد، زمانیکه درب پشتی را باز می‌نمایید می‌توانید از این چراغ استفاده نمائید.

کلیدها ۸۲
کلید هوشمند ۸۲
قفل درب ۸۳
قفل درب‌های جلو ۸۳
باز و بست قفل درب با استفاده از کلید (خارج از خودرو) ۸۳
قفل مرکزی درب‌ها ۸۶
قفل کودک درب‌های عقب ۸۶
باز و بست قفل درب پشتی ۸۷
قفل درب پشتی (درب پشتی برقی) ۸۷
قفل درب موتور ۸۸
قفل درب باک ۸۹
آینه دید عقب ۸۹
آینه دید عقب داخلی ۹۰
آینه جانبی ۹۰
تنظیم کردن آینه جانبی ۹۰
اهرم تعویض دنده و حالت‌های آن ۹۱
سیستم‌های کمکی ۹۲
ترمز پارک ۹۴
ترمز پارک برقی (EPB) ۹۴

کلیدها

این خودرو دارای دو کلید می‌باشد. لطفاً یک کلید را در جای مطمئن و امن قرار داده و از کلید دیگر به عنوان کلید اصلی استفاده نمایید.

کلید می تواند برای عملکرد های ذیل به کار گرفته شود:

۱. سوئیچ خودرو ۲. قفل درب جلو ۳. قفل درب پشتی ۴. شیشه پنجره‌ها ۵.کلید درب پشتی

در صورت استفاده صحیح از کلید می‌توان خودرو را استارت زد.

هشدار ⚠

هنگام خارج شدن از خودرو مراقب باشید کلید در خودرو باقی نماند.

کلید هوشمند

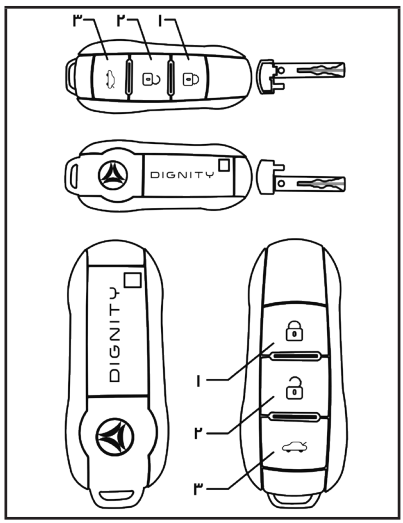

۱. دکمه قفل کردن از راه دور

۲. دکمه بازکردن از راه دور

۳. دکمه درب پشتی برقی

هشدار ⚠

مراقب باشید کلید هوشمند خیس نشود، ممکن است باعث نقص عملکرد آن شود.

- مراقب باشید کلید هوشمند روی زمین نیفتد.
- مراقب باشید ضربه‌ای به کلید هوشمند وارد نشود.
- کلید هوشمند را به مدت طولانی در محیطی با دمای بالاتر از ۶۰°C قرار ندهید.
- کلید هوشمند را در نزدیکی جاسوئیچی‌های مغناطیسی قرار ندهید.
- از قراردادن کلید هوشمند در کنار دستگاه‌هایی که امواج مغناطیسی ایجاد می‌کنند مانند تلویزیون، تجهیزات صوتی و کامپیوتر خودداری نمایید.

در صورت ضعیف شدن باتری کلید هوشمند نمی‌توان خودرو را روشن نمود. بنابراین کلید هوشمند را نزدیک سوئیچ روشن و خاموش کردن موتور قرار دهید تا اینکه موتور روشن شود. برای جلوگیری از نقص عملکرد کلید هوشمند، باتری آن را به موقع تعویض نمایید.

قفل درب

قفل درب‌های جلو

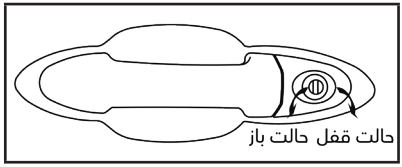

باز و بست قفل درب با استفاده از کلید (خارج از خودرو)

برای قفل کردن درب، ابتدا درب را بسته و کلید مکانیکی را در مغزی کلید جا بزنید (سمت درب راننده یا درب سرنشین جلو) و کلید را در جهت حرکت عقربه‌های ساعت بچرخانید.

برای باز کردن قفل درب، کلید را در جهت خلاف حرکت عقربه‌های ساعت بچرخانید، درب باز خواهد شد.

باز و بست قفل درب با کلید هوشمند

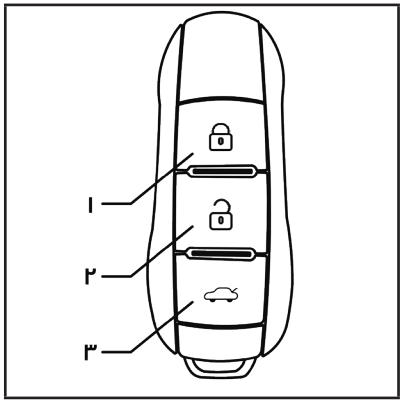

۱. دکمه قفل کردن
۲. دکمه باز کردن قفل
۳. دکمه درب پشتی برقی

زمانی‌که همه درب‌ها بسته هستند، دکمه "🔒" را فشار دهید تا درب‌ها قفل شوند.

دکمه "🔓" را فشار داده تا قفل درب خودرو باز شود. اگر باتری کلید هوشمند ضعیف است یا شارژ باتری خالی شده است، دکمه گوشه بالا در سمت چپکلید هوشمند را فشار دهید، سوئیچ مکانیکی را خارج کرده و آن را در مغزی کلید جا بزنید، کلید را در جهت خلاف عقربه های ساعت بچرخانید تا درب خودرو باز شود.

هشدار ⚠

برای جلوگیری از سرقت خودرو، پس از بستن درب با استفاده از کلید هوشمند، دستگیره درب را با دست بکشید تا از بسته شدن درب، اطمینان حاصل شود.

محدوده شناسایی (عملکرد) کلید هوشمند :

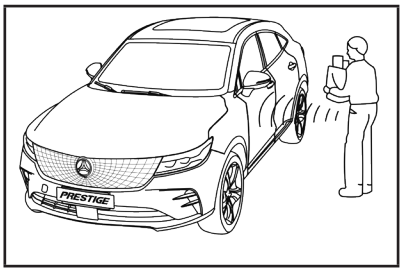

در صورتی‌که کلید هوشمند در فاصله مناسبی با خودرو قرار داشته باشد عمل خواهد کرد.
زمانی‌که باتری کلید هوشمند ضعیف شده یا امواج رادیویی قوی در اطراف کلید هوشمند وجود دارد، بایستی فاصله کلید هوشمند نسبت به خودرو کمتر شود. در غیراینصورت کلید هوشمند کار نخواهد کرد.

باز و بست قفل با کلید هوشمند

پس از بسته شدن تمام درب‌ها، دکمه قفل روی کلید هوشمند "🔒" را در مدت زمان کمتر از ۲ ثانیه فشار دهید، تمام درب‌ها و درب پشتی قفل و عملکرد محافظتی دزدگیر فعال خواهد شد و چراغ‌های راهنما یک بار چشمک می‌زنند. در صورتی‌که درب‌ها به طور کامل بسته نشده باشند، اگر دکمه قفل روی کلید هوشمند "🔒" را فشار دهید درب ها قفل نشده و عملکرد دزدگیر فعال نخواهد شد. در این شرایط هشدار صوتی به صدا درآمده و چراغ‌های راهنما هم سه مرتبه چشمک می‌زنند.
دکمه باز شدن قفل "🔓" را فشار دهید، قفل چهار درب باز خواهد شد و چراغ‌های راهنما دو مرتبه چشمک می‌زنند.

اعلان هشدار

پس از خاموش کردن موتور، کلید را از خودرو خارج کرده و تمام درب‌ها را ببندید. اگر درب‌ها ظرف مدت ۱۰ ثانیه قفل نشوند، چراغ‌های راهنما سه مرتبه چشمک خواهند زد.

عملکرد قفل مرکزی

جهت چک کردن عملکرد قفل مرکزی، کلید را در مغزی درب راننده جا زده و آن را بچرخانید یا سیستم قفل مرکزی دربها را با فشار دادن دکمه قفل مرکزی روی کلید شیشه بالابر درب راننده فعال نمایید. تجهیزات قفل تمام درب‌ها در صورت سالم بودن به طور عادی کار می‌کنند.

عملکرد بالا آمدن خودکار شیشه‌ها

تمام درب‌ها را بسته و دکمه قفل "🔒" را بیش از ۲ ثانیه فشار دهید. تمام درب‌ها و درب پشتی قفل خواهند شد و سیگنال بالا آمدن خودکار شیشه بوسیله سیستم کنترل‌کننده به سوئیچ اصلی بالابر ارسال می‌گردد. زمانی‌که دکمه قفل زیر ۲ ثانیه رها شود، سیستم کنترل‌کننده عملکرد ارسال سیگنال بالا آمدن خودکار شیشه را متوقف خواهد کرد.

عملکرد پایین آمدن خودکار شیشه‌ها

تمام درب‌ها را بسته و دکمه "🔓" را بیش از ۲ ثانیه فشار دهید، قفل تمام درب‌ها باز خواهد شد و چراغ‌های راهنما یک مرتبه چشمک زده و سیگنال پایین آمدن خودکار شیشه به وسیله سیستم کنترل‌کننده به سوئیچ اصلی بالابر شیشه ارسال می‌گردد. زمانی‌که دکمه قفل رها شود، عملکرد ارسال سیگنال پایین آمدن خودکار شیشه متوقف خواهد شد.

عملکرد قفل شدن خودکار

خودرو را روشن نموده، تمام درب‌ها را بسته و با سرعتی بیش از ۱۵Km/h حرکت نمایید. تمام درب‌ها به طور خودکار قفل خواهند شد. خودرو را متوقف، اما موتور را خاموش نکنید، درب را باز و از خودرو پیاده شوید. سپس مجدد سوار خودرو شده و به رانندگی با سرعت بیش از ۱۵Km/h ادامه دهید. تمام درب‌ها به طور خودکار قفل خواهند شد.

عملکرد سیستم ضدسرقت

۱- زمانیکه درب های خودرو را با کلید هوشمند قفل نموده اید، در صورت قرار دادن کلید در درون قفل درب به منظور باز کردن درب ها در حالیکه کلید هوشمند به همراه نباشد، دزدگیر فعال می گردد و هشدار صوتی خودرو به مدت ۳۰ ثانیه به صدا درآمده و چراغ‌های راهنما چشمک می‌زنند.

۲- زمانی‌که درب‌ها را با استفاده از کلید هوشمند قفل می‌کنید (پس از فعال شدن دزدگیر) و به طور دستی درب را از داخل باز می‌کنید، هشدار صوتی خودرو به مدت ۳۰ ثانیه به صدا درآمده و چراغ‌های راهنما به مدت ۳۰ ثانیه چشمک می‌زنند.

۳- پس از بازکردن دستی درب‌ها، هشدار صوتی شنیده می‌شود. جهت قطع شدن صدای هشدار، سوئیچ را در موقعیت Lock قرار دهید. هنگامیکه صدای هشدار شنیده می‌شود، چنانچه سوئیچ را در موقعیت قفل قرار داده و درب خودرو را با دست باز کنید، صدای هشدار مجدد شنیده نمی‌شود.

۴- پس از فعال شدن صدای هشدار، دکمه باز شدن قفل و دکمه قفل درب پشتی روی کلید هوشمند را فشار داده تا صدای هشدار قطع شود.

عملکرد قفل ثانویه

زمانی‌که درب‌ها بسته هستند پس از فشاردادن دکمه باز شدن قفل به مدت ۳۰ ثانیه، قفل به طور خودکار فعال و صدای بوق یکبار شنیده می‌شود.

توجه ⓘ

پس از قفل کردن درب با استفاده از کلید هوشمند، برای جلوگیری از سرقت و اطمینان از قفل بودن تمام درب‌ها، با کشیدن دستگیره هر درب از قفل بودن آن اطمینان حاصل نمایید.

بازکردن درب خودرو با استفاده از دستگیره داخلی (در داخل خودرو)

برای بازکردن درب‌های جلو و عقب از دستگیره‌های داخلی استفاده می‌شود. برای باز شدن قفل درب، کافی است یک بار دستگیره داخلی کشیده شود، سپس یک بار دیگر دستگیره را بکشید تا درب خودرو باز گردد.

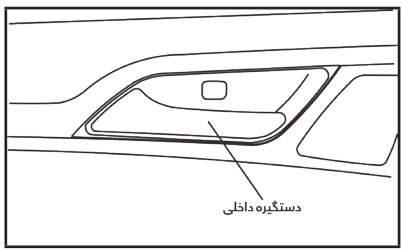

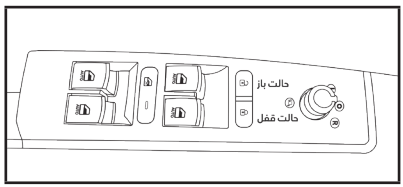

قفل مرکزی درب‌ها

برای قفل شدن تمام درب‌های خودرو غیر از درب پشتی، کلید قفل شدن را فشار دهید. برای باز شدن قفل چهار درب، کلید باز شدن قفل را فشار داده و دستگیره داخلی را بکشید.

قفل کودک درب‌های عقب

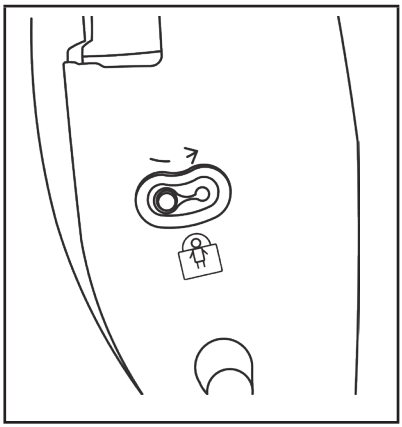

با کشیدن اهرم قفل به سمت جلو، دستگیره داخلی درب‌های عقب غیرفعال و قفل کودک درب عقب فعال خواهد شد.

بنابراین درب‌های عقب فقط با استفاده از دستگیره بیرونی و فشاردادن کلید قفل مرکزی باز خواهند شد. برای غیرفعال کردن قفل کودک درب عقب، فقط کافی است اهرم قفل به سمت عقب کشیده شود.

هشدار ⚠

اگر کودکی در صندلی عقب قرار دارد برای جلوگیری از بروز هر حادثه‌ای مانند باز شدن درب حین رانندگی، لازم است از سیستم قفل کودک استفاده نمایید.

باز و بست قفل درب پشتی

هشدار

- زمانی‌که درب پشتی باز است، اقدام به رانندگی نکنید، زیرا دود اگزوز وارد اتاق شده که خطرناک است.
- برای جلوگیری از باز شدن درب پشتی حین رانندگی از بسته شدن کامل درب پشتی اطمینان حاصل کنید.

توجه

- برای جلوگیری از بروز حادثه و برخورد خودرو با عابر پیاده، قبل از بازکردن کامل درب پشتی، مراقبت‌ها و بررسی‌های لازم را انجام دهید.
- خودرو را در محل مسطح و ایمنی پارک کنید و مطمئن شوید هیچ مانعی در اطراف درب پشتی وجود نداشته و فضای کافی برای باز شدن درب پشتی وجود داشته باشد.
- ابتدا میکروسوئیچ درب پشتی را فشار دهید. سپس دستگیره را بکشید تا درب کاملاً باز شود.

برای بستن درب پشتی، بهتر است آن را به سمت پایین فشار دهید تا کاملاً بسته شود.

قفل درب پشتی (درب پشتی برقی)

ابتدا کلید را در محدوده‌ای قرار دهید که به وسیله خودرو شناسایی شود. سپس سوئیچ را در موقعیت "OFF" قرار داده یا هنگامیکه سوئیچ در موقعیت "روشن" قرار دارد، دسته دنده را در موقعیت "P" یا "N" قرار دهید. زمانی‌که در خودرو هستید، درب پشتی را با فشار دادن کلید قفل مرکزی بر روی داشبورد باز یا بسته نمایید.

باز و بست قفل درب پشتی

به منظور باز کردن درب پشتی می توان از روش های ذیل استفاده کرد :

۱- از طریق دکمه تعبیه شده روی کلید هوشمند

۲- از طریق کلید تعبیه شده بر روی داشبورد

۳- از طریق فشار دادن میکروسوئیچ تعبیه شده در قسمت عقب خودرو (مطابق شکل)

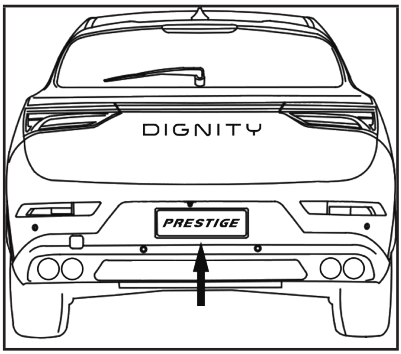

هشدار

پیش از رانندگی مطمئن شوید که درب پشتی قفل شده باشد. برای جلوگیری از سرقت، قبل از خارج شدن از خودرو، بررسی کنید که درب پشتی بسته باشد.

اگر هنگام رانندگی درب پشتی به درستی قفل نشده باشد، در صورت شنیدن صدای هشدار درب پشتی برقی، خودرو را متوقف و درب پشتی را قفل نمایید، سپس به رانندگی ادامه دهید.

قفل درب موتور

هشدار ⚠
قبل از رانندگی مطمئن شوید که درب موتور کاملاً بسته باشد. چنانچه کاملاً بسته نشده باشد، ممکن است حین رانندگی درب موتور باز شده و منجر به بروز تصادف شود.

در صورت مشاهده هرگونه بخار یا دود از محفظه موتور، برای جلوگیری از بروز آسیب جانی، درب موتور را باز نکنید.

باز کردن درب موتور

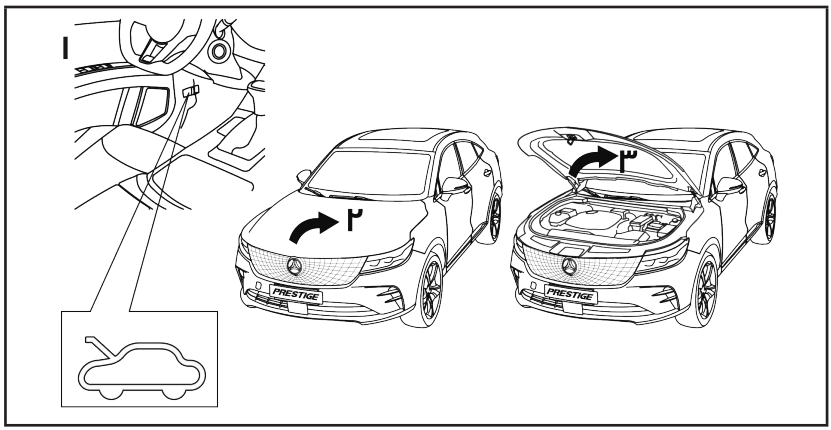

۱. دستگیره باز شدن قفل درب موتور 1 در زیر داشبورد را بکشید.
۲. زمانی‌که درب موتور باز شد، آن را 2 به سمت بالا بکشید.
۳. جک درب موتور 3، درب موتور را بالا می‌برد.

بستن درب موتور

۱. درب موتور را به سمت پایین فشار دهید.
۲. درب موتور را تا موقعیت قفل به آرامی حرکت دهید سپس برای اطمینان از بسته شدن کامل درب موتور آن را فشار دهید.

قفل درب باک

هشدار ⚠

▪ به طور کلی احتمال احتراق و انفجار بنزین، در شرایط خاص وجود دارد. در صورت عدم رعایت نکات ایمنی احتمال بروز آسیب جانی وجود دارد. بنابراین هنگام سوختگیری مراقب باشید و از استعمال دخانیات و نزدیک بودن به هر منبع شعله خودداری کنید

▪ ممکن است بنزین تحت فشار باشد. بنابراین درب باک را نیم دور به سمت عقب بچرخانید و برای جلوگیری از آسیب جانی به دلیل پاشیدن احتمالی بنزین، پس از شنیدن صدای خروج گاز، درب باک را باز نمایید.

▪ در صورت نیاز به تعویض درب باک، از قطعات یدکی بهمن که دارای سوپاپ ایمنی استاندارد می باشد، استفاده نمایید. استفاده از درب باک نامناسب باعث بروز حادثه و آسیب جانی خواهد شد.

برای بازکردن درپوش باک، کلید مربوطه روی داشبورد (سمت چپ غربیلک فرمان) را فشار دهید.

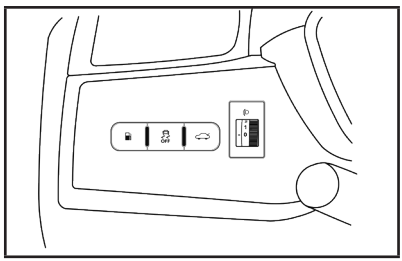

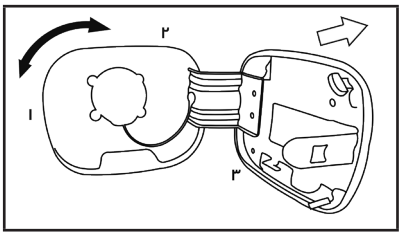

پس از بازکردن درپوش باک می‌توان درب داخلی که از نوع چرخشی است را مشاهده کرد. برای بازکردن درب آن را در خلاف جهت حرکت عقربه‌های ساعت 1 بچرخانید.

پس از سوختگیری، درب را در جهت حرکت عقربه‌های ساعت 2 بچرخانید تا زمانی‌که صدای کلیک بیش از دو بار شنیده و درب کاملاً بسته شود.

درب باک بنزین را می‌توان روی دیواره جانبی درپوش بنزین 3 آویزان نمود.

در صورت ریختن بنزین روی بدنه خودرو، برای جلوگیری از صدمه‌دیدن رنگ خودرو، بلافاصله محل را با آب شستشو دهید.

آینه دید عقب

هشدار ⚠

قبل از رانندگی موقعیت و زاویه تمام آینه‌های دید عقب را بررسی کنید. جهت کنترل خودرو و رانندگی ایمن فقط به تنظیم آینه دید عقب داخل خودرو اکتفا نکنید

آینه دید عقب داخلی

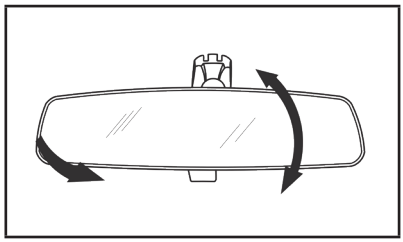

آینه جانبی

هشدار ⚠

- اجسام از آنچه که در آینه های جانبی می بینید به شما نزدیک تر هستند.
- اندازه و فاصله اشیاء در آینه جانبی واقعی نیست.

تنظیم کردن آینه جانبی

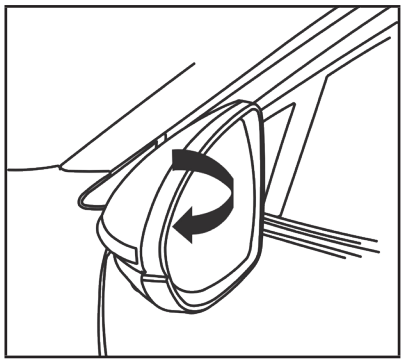

زمانی‌که سوئیچ خودرو در موقعیت "ACC" یا "ON" قرار دارد، با استفاده از دکمه های کنترل چهار جهته تنظیم آینه (در سمت راننده) می‌توان آینه جانبی را تنظیم کرد.

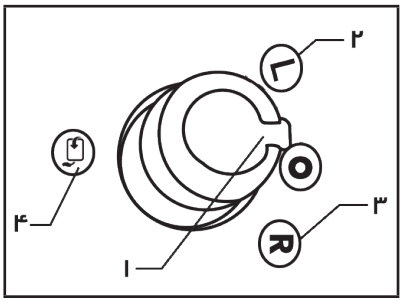

۱. برای تنظیم آینه جانبی سمت چپ، کلید ۱ را بچرخانید تا شاخص آن در راستای کلید ۲ (L) قرار گیرد، در این حالت با فشار دادن کلید ۱ به سمت بالا، پایین، چپ یا راست آینه را به دلخواه تنظیم نمائید.
۲. برای تنظیم آینه جانبی سمت راست، کلید ۱ را بچرخانید تا شاخص آن در راستای کلید ۳ (R) قرار گیرد، در این حالت با فشار دادن کلید ۱ به سمت بالا، پایین، چپ یا راست آینه را به دلخواه تنظیم نمائید.

خم کردن آینه جانبی برقی

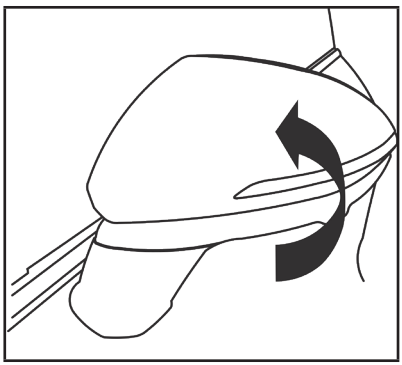

۱. برای خم کردن آینه‌های جانبی کلید ۱ را بچرخانید تا شاخص در راستای کلید ۴ قرار

گیرد و سپس آن را فشار دهید.
۲. برای فعالسازی گرمکن آینه جانبی، کلید گرمکن عقب روی پنل کنترل A/C را فشار دهید.

اهرم تعویض دنده و حالت های آن

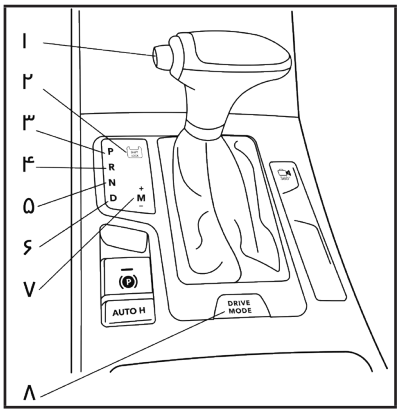

1 - دکمه آزاد کردن اهرم تعویض دنده
2 - دکمه آزاد سازی قفل گیربکس
3 - وضعیت پارک خودرو (P)
4 - وضعیت دنده عقب (R)
5 - وضعیت خلاص (N)
6 - وضعیت حرکت (D)
7 - حالت تعویض دنده به صورت دستی M (+،-)
8 - دکمه تغییر حالتهای رانندگی

P (وضعیت پارک خودرو):

این حالت هنگام پارک خودرو و روشن کردن موتور به کار گرفته می شود.
هنگامی که اهرم تعویض دنده در این حالت قرار دارد، گیربکس به طور مکانیکی قفل می شود تا از حرکت تصادفی خودرو جلوگیری شود.
هنگام پارک خودرو فقط به گیربکس اتکا نکنید و پس از توقف کامل ابتدا اهرم تعویض دنده را در حالت P قرار داده و سپس ترمز پارک برقی را فعال نمایید.

R (وضعیت دنده عقب):

این دنده برای حرکت رو به عقب خودرو استفاده می‌شود.اگر می خواهید از دنده دیگر به دنده R وارد شوید، ابتدا خودرو را کاملا متوقف کنید، سپس دکمه آزاد کردن دنده را فشار دهید و همزمان اهرم تعویض دنده را در وضعیت R قرار دهید.

N (وضعیت خلاص):

هنگامی که اهرم تعویض دنده در وضعیت N قرار دارد می‌توانید موتور را روشن نمایید. اما برای حفظ ایمنی، بهتر است هنگام روشن کردن موتور، اهرم تعویض دنده در وضعیت P قرار داشته باشد.

احتیاط ⚠

از حرکت خودرو در وضعیت خلاص جلوگیری کنید. در غیر اینصورت ممکن است گیربکس آسیب ببیند و خطر وقوع تصادف وجود داشته باشد.

D (وضعیت حرکت):

این حالت برای رانندگی عادی مورد استفاده قرار می‌گیرد. این حالت بر اساس مناسب‌ترین حالت مصرف سوخت عمل می کند.

تعویض دنده به صورت دستی (+،-)M (ممکن است خودروی شما به این آپشن مجهز نباشد):

زمانیکه اهرم تعویض دنده در حالت M قرار دارد، با حرکت اهرم تعویض دنده به سمت بالا یا پایین، گیربکس در حالت تعویض دنده به صورت دستی قرار می‌گیرد. با حرکت دادن اهرم تعویض دنده به سمت بالا یا پایین می‌توانید دنده را افزایش یا کاهش (دنده معکوس) دهید و صفحه کیلومتر وضعیت دنده فعلی را نمایش خواهد داد.

احتیاط ⚠
▪ اگر هنگامی که دور موتور بسیار زیاد است بخواهید دنده را کاهش دهید(دنده معکوس)، گیربکس پاسخی نخواهد داد. ▪ اگر هنگامی که سرعت خودرو بسیار کم است بخواهید دنده را افزایش دهید، گیربکس پاسخی نخواهد داد.

دکمه تغییر حالتهای رانندگی:

حالت عادی (Normal): این حالت پیش فرض است. وقتی خودرو تازه روشن می شود و یا حالت دیگری قابل اجرا نیست، خودرو در این حالت خواهد بود.در این حالت، قدرت و صرفه جویی انرژی توأم می باشد.

حالت ورزشی (Sport): در این حالت قدرت خودرو افزایش یافته و می توانید از رانندگی لذت ببرید.

حالت اقتصادی (Eco): در این حالت، ویژگیهای خودرو تغییر می کند، رانندگی با بازدهی بالاتر و صرفه جویی انرژی بیشتر است. این حالت برای جاده های شهری و هموار مناسب است.

سیستم‌های کمکی

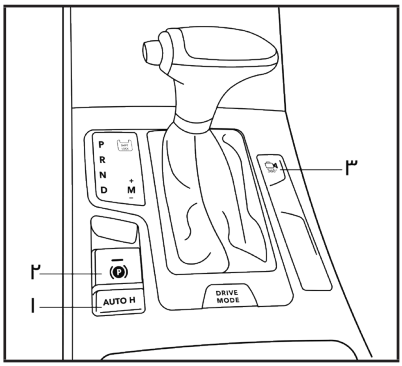

۱- سیستم توقف خودکار (Auto Hold)

این سیستم به راننده کمک می کند تا در سربالایی، با آرامش بیشتری شروع به حرکت کند. هنگامی که خودرو در سربالایی برای چند لحظه توقف کرده است، این سیستم پس از آزاد کردن پدال ترمز، به ترمزگیری ادامه می دهد تا راننده زمان کافی برای فشار دادن پدال گاز داشته باشد. بنابراین از حرکت ناخواسته خودرو جلوگیری می‌شود. هنگامی که موتور روشن است، درب راننده و کمربند ایمنی راننده را ببندید، دکمه Auto H را فشار دهید تا عملکرد خودکار این سیستم روشن یا خاموش شود.

۲- ترمز پارک برقی (EPB)

پس از متوقف شدن خودرو، کلید ترمز پارک برقی را به سمت بالا بکشید تا ترمز پارک فعال شود. در این حالت نشانگر مربوطه بر روی صفحه کیلومتر روشن می‌شود. توضیحات بیشتر در بخش ترمز پارک برقی ارائه شده است.

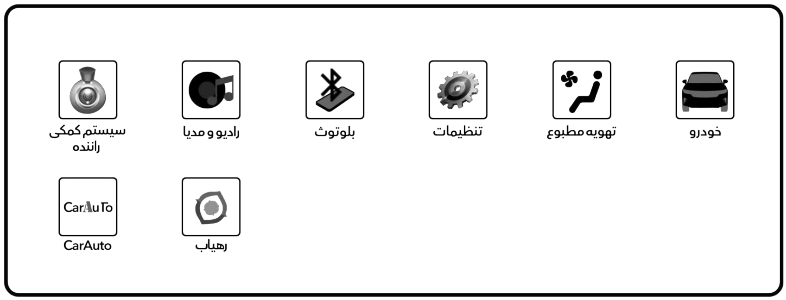

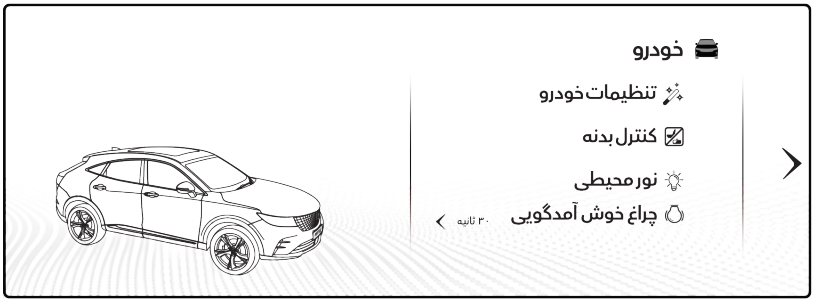

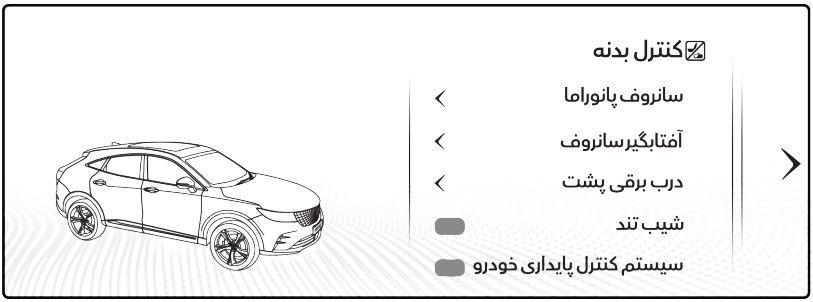

۳- دوربین پیرامون خودرو

دوربین پیرامون خودرو، این امکان را به راننده می‌دهد که دور تا دور ماشین خود را هنگام پارک و یا عبور از خیابان های تنگ و باریک ببیند، تا راننده بتواند بدون خطر و ایمن، خودرو خود را پارک یا عبور دهد. با فشار دادن این دکمه می‌توانید دوربین را فعال نمایید. اطلاعات تکمیلی در بخش دوربین دید اطراف ارائه شده است.

۴- سیستم کنترل خودرو در سرازیری

سیستم کنترل حرکت خودرو در سرازیری، هنگامی که خودرو در سرازیری حرکت می‌کند، از افزایش سرعت در سراشیبی جلوگیری می‌کند و باعث ایمنی بیشتر در حرکت خودرو می‌گردد. به منظور فعال سازی این سیستم، ابتدا از طریق مالتی مدیا وارد صفحه خودرو شوید و سپس منوی کنترل بدنه را باز نمایید. بعد می‌توانید با لمس "شیب تند" سیستم را فعال یا غیر فعال کنید.

احتیاط ⚠

▪ سیستم کنترل حرکت خودرو در سرازیری در تمام شرایط کار نخواهد کرد و فقط یک سیستم کمکی محسوب می شود. توجه داشته باشید این شخص راننده است که همواره مسئول ایمنی خودرو است.

ترمز پارک

احتیاط ⚠

در صورت استفاده نادرست از ترمز پارک و داغ شدن ترمزها، جهت جلوگیری از وقوع حادثه و تصادف، از ادامه رانندگی خودداری نمایید.

▪ اگر خارج از خودرو هستید، هرگز ترمز پارک را آزاد نکنید، زیرا در این شرایط در صورت حرکت خودرو امکان فشار دادن پدال ترمز وجود ندارد و در نتیجه منجر به بروز تصادف خواهد شد.

▪ ترمز پارک جایگزین عملکرد دنده در نگه داشتن خودرو نیست. در صورت پارک کردن خودرو، از عملکرد صحیح ترمز پارک اطمینان حاصل نمایید. ▪ از قراردادن کودکان و افراد ناتوان به تنهایی در خودرو جلوگیری کنید. ممکن است این افراد بطور ناخواسته ترمز پارک را آزاد کرده و در نتیجه منجر به بروز تصادف شدید شود.

ترمز پارک برقی (EPB)

عملکردهای سیستم پارک برقی (EPB):

- نگهداشتن خودرو
- کمک به شروع حرکت خودرو در سربالایی ها
- کمک در نگهداشتن خودرو هنگام داغ شدن ترمزها و کاهش راندمان ترمزگیری

فعال/ غیرفعال کردن ترمز پارک برقی (EPB)

پس از اینکه خودرو را در محل مناسبی پارک کردید، برای فعال شدن ترمز پارک برقی، کلید EPB را بکشید. نشانگر ترمز پارک برقی، روشن (قرمز) و چراغ LED

روی کلید EPB نیز روشن خواهد شد. برای آزاد کردن ترمز پارک برقی، پدال ترمز را فشار داده و کلید EPB را فشار دهید، نشانگر مربوطه خاموش خواهد شد.

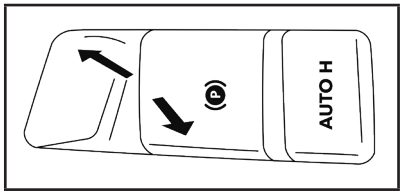

هنگام فعال و غیرفعال شدن ترمز پارک، شنیده شدن صدای عملکرد ترمز پارک برقی (EPB) عادی است.

توجه

- اگر خودرو به مدت طولانی پارک شده باشد، ممکن است باتری خودرو ضعیف و شارژ آن خالی شود و عملکرد سیستم EPB مختل شود. لطفاً بلافاصله جهت تعویض باتری یا استفاده از باتری کمکی اقدام نمایید. مشخصات و دستورالعمل‌های مربوط به باتری کمکی در بخش "باتری کمکی فصل ۶ اقدامات اضطراری" ارائه شده است.
- چنانچه خودرو به مدت طولانی پارک شده باشد، لازم است اتصال منفی باتری را جدا کنید تا از خالی شدن شارژ و ضعیف شدن باتری جلوگیری و عملکرد سیستم EPB حفظ گردد.

هشدار

- در حین رانندگی، جز در موارد اضطراری، از فشاردادن کلید EPB خودداری شود.
- اجسام سنگین را روی کلید EPB قرار ندهید.
- هنگام ترک خودرو، جهت حفظ ایمنی از پارک صحیح و مناسب خودرو، اطمینان حاصل نمایید.
- در صورت نقص در عملکرد سیستم EPB و روشن شدن نشانگر آن، جهت بررسی سیستم به نمایندگی مجاز بهمن موتور مراجعه کنید.
- جهت تعویض لنت‌ها به نمایندگی مجاز بهمن موتور مراجعه نمایید.

شروع حرکت خودرو

زمانی‌که خودرو پارک می‌باشد، لزومی ندارد که راننده کلید EPB را فشار دهد. تحت شرایطی سیستم ترمز پارک برقی به طور خودکار ترمز پارک را آزاد می‌کند. در این شرایط می‌توان به راحتی خودرو را به حرکت درآورد.

هشدار ⚠

- این سیستم هنگام رانندگی با دنده عقب، به شروع حرکت خودرو کمک می‌کند و با استفاده از عملکرد سیستم EPB، ایمنی در رانندگی حفظ خواهد شد.
- برای اطمینان از ایمنی در رانندگی، ابتدا کمربند ایمنی را ببندید و از بسته بودن درب‌ها مطمئن شوید.
- هنگام فشار دادن پدال گاز در جاده‌های شیب‌دار، هرگز کلید EPB را فشار ندهید، زیرا در اینصورت ترمز پارک برقی (EPB) به طور خودکار آزاد و خودرو حرکت خواهد کرد.

توقف اضطراری خودروی در حال حرکت هنگام رانندگی در مواقع توقف اضطراری، کلید سیستم EPB را بکشید.

هشدار ⚠

در صورت عدم عملکرد سیستم ترمز اصلی، جهت کنترل خودرو می توان با در نظر گرفتن احتیاط های لازم، از ترمز پارک برقی استفاده نمود.

فعال سازی خودکار EPB

با تغییر موقعیت سوئیچ خودرو از ON به OFF، سیستم EPB به طور خودکار فعال خواهد شد.

فصل ۴ - دوربین دنده عقب، سیستم تهویه مطبوع و سیستم مالتی مدیا

اقدامات ایمنی ۹۸
دوربین دنده عقب ۹۸
نحوه خواندن خطوط راهنما در دوربین دنده عقب ۹۹
دوربین دید جانبی ۱۰۰
سیستم کمکی پارک خودرو ۱۰۰
دوربین ثبت وقایع رانندگی ۱۰۱
سیستم تهویه مطبوع (سرمایش و گرمایش) ۱۰۱
معرفی دکمه‌های سیستم تهویه مطبوع ۱۰۲
عملکرد سیستم تهویه و گرمایش ۱۰۳
عملکرد سیستم کولر ۱۰۳
بررسی و تعمیر کولر ۱۰۴
فیلتر تهویه اتاق ۱۰۵
آنتن ۱۰۵
سیستم مالتی مدیا ۱۰۵

هشدار ⚠

▪ هنگام رانندگی و به منظور تمرکز بیشتر، توصیه می‌شود از تنظیم سیستم تهویه گرمایش/ سرمایش و سیستم مالتی مدیا خودداری نمایید.
▪ در صورت وجود ایراد، ریختن مایعات روی مجموعه، خروج دود از سیستم یا سایر موارد غیرعادی، بلافاصله سیستم را خاموش کرده و با نزدیکترین نمایندگی مجاز بهمن موتور تماس بگیرید. در صورت بی‌توجهی به موارد فوق، احتمال بروز تصادف، آتش‌سوزی یا برق گرفتگی وجود دارد.
▪ از باز نمودن یا ایجاد تغییر در سیستم خودداری کنید. امکان آتش‌سوزی، اختلالات برقی یا سایر حوادث وجود دارد.

احتیاط ⚠

زمانی‌که موتور خاموش است، برای جلوگیری از ضعیف شدن باتری خودرو، از سیستم به مدت طولانی استفاده نکنید

دوربین دنده عقب

در صورت قراردادن دسته دنده در موقعیت "R"، دوربین دنده عقب، تصاویر پشت خودرو را نشان می‌دهد.
این سیستم جهت کمک به راننده در تشخیص اجسام بزرگ و ثابت و جلوگیری از صدمه‌دیدن خودرو ارائه شده است.
لطفاً توجه داشته باشید که ممکن است سیستم اجسام کوچک زیر یا نزدیک به سپر یا روی زمین را شناسایی نکند.

هشدار ⚠

دوربین دید عقب سیستم کمکی برای پارک کردن خودرو است و نمی‌توان از آن برای حرکت با دنده عقب استفاده کرد. توصیه می‌شود برای حرکت با دنده عقب، بعد از بررسی موقعیت، با سرعت پایین شروع به حرکت کنید.
▪ با توجه به اینکه در این سیستم از لنزهایی با زاویه دید وسیع استفاده شده است، فاصله خودرو تا مانع در سیستم دوربین دنده عقب با فاصله واقعی آن تفاوت دارد.
▪ تصاویر در دوربین دنده عقب همانند آینه دید عقب داخلی و آینه های بغل، به طور معکوس نشان داده می‌شوند.
▪ هنگام حرکت با دنده عقب مطمئن شوید که درب پشتی کاملاً بسته باشد.
▪ هیچ جسمی را روی دوربین قرار ندهید.
▪ هنگام شستشوی خودرو با آب مراقب باشید آب در اطراف دوربین پاشیده نشود، زیرا ممکن است آب وارد دوربین شده یا روی لنزهای دوربین آب جمع شود. در نتیجه منجر به بروز ایراد، آتش‌سوزی یا اختلالات برقی خواهد شد.
▪ از آنجایی که دوربین خودرو وسیله‌ای بسیار حساس و دقیق است، بنابراین مراقب باشید ضربه‌ای به آن وارد نشود. ممکن است دوربین صدمه‌دیده و دچار ایراد شود در نتیجه منجر به آتش‌سوزی یا اختلالات برقی خواهد شد.

احتیاط ⚠

روی دوربین محافظ پلاستیکی قرار دارد. هنگام تمیز کردن و یا پاک کردن برف روی دوربین مراقب باشید محافظ خراشیده نشود.

▪ دوربین دید عقب، محدوده مشخصی را نشان می‌دهد و نمی‌تواند محدوده زیر سپر و گوشه‌ها را نشان دهد.

نحوه خواندن خطوط راهنما در دوربین دنده عقب

هشدار ⚠

▪ خطوط نشان داده شده در دوربین را به عنوان خطوط راهنما در نظر گرفته و هنگام حرکت با دنده عقب، با دقت وضعیت اطراف خودرو را در نظر بگیرید.

▪ در جاده‌های آسفالته، فقط خط راهنمای فاصله و خط راهنمای پهنای خودرو قابل رویت می باشد. فاصله نشان داده شده در سیستم دوربین دنده عقب، فقط به عنوان راهنما استفاده می‌شود و ممکن است با فاصله خودرو تا اجسام نشان داده شده متفاوت باشد.

▪ هنگام حرکت با دنده عقب روی جاده‌های شیب‌دار، ممکن است فاصله خودرو تا مانع نشان داده شده در دوربین، بیشتر از فاصله واقعی آن باشد. هنگام حرکت با دنده عقب روی جاده شیب‌دار، ممکن است فاصله از خودرو تا مانع نشان داده شده بوسیله دوربین، کوتاه‌تر از فاصله واقعی آن باشد. توصیه می‌شود از آینه دید عقب داخلی استفاده کرده یا اطراف خودرو را جهت تخمین فاصله واقعی مانع تا خودرو بررسی کنید.

▪ دوربین دنده عقب، فاصله تا مانع را از خط راهنمای سپر نشان می‌دهد.

▪ فاصله تا مانع بوسیله خطوط راهنما نشان داده می‌شود. مفهوم خطوط راهنما به شرح زیر است، فاصله در محدوده ① ۰٫۵m (قرمز) ② ۱m (زرد) یا ③ ۲m (سبز) تا خط راهنما سپر خودرو می‌باشد.

نکات عملکردی

- زمانی‌که راننده دسته دنده را در موقعیت "R" قرار می‌دهد، صفحه نمایشگر سیستم مالتی مدیا به طور خودکار به حالت دوربین دید عقب تغییر می‌کند.

- مدت زمانی طول می‌کشد تا دسته دنده را از موقعیت "R" به سایر موقعیت‌های دنده یا از سایر موقعیت‌های دنده به موقعیت "R" تعویض کرد. قبل از اینکه تصویر دوربین دید عقب کاملاً نمایش داده شود، ممکن است تصاویر کمی متفاوت به نظر برسد.

- هنگامی‌که دمای محیط بیش از حد بالا یا پایین باشد، ممکن است تصاویر به طور واضح در صفحه نمایشگر نشان داده نشود و این موضوع ایراد محسوب نمی‌شود.

- چنانچه نور خورشید مستقیماً به دوربین تابیده شود، ممکن است تصاویر به طور واضح در صفحه نمایشگر نشان داده نشود و این موضوع ایراد محسوب نمی شود.

- ممکن است راننده خطوطی عمودی روی تصاویر نشان داده شده را در صفحه نمایشگر مشاهده کند. این خطوط بوسیله سیستم دوربین دید عقب ایجاد شده و انعکاس سپر است و ایراد محسوب نمی‌شود.
- چنانچه صفحه نمایشگر چشمک بزند، ایراد محسوب نمی‌شود.
- ممکن است رنگ اجسام نشان داده شده در سیستم دوربین دید عقب با رنگ واقعی آنها متفاوت باشد.
- ممکن است تصاویر در صفحه نشانگر، هنگام شب یا در محل تاریک به وضوح نشان داده نشود که این ایراد نمی‌باشد.
- در صورت وجود آلودگی، قطرات باران یا برف روی دوربین دنده عقب، ممکن است تصاویر به طور واضح نمایش داده نشود. بنابراین توصیه می‌شود همواره دوربین را تمیز نگه دارید.
- از تمیز کردن دوربین با موادی مانند الکل اتیلن، بنزین یا مواد رقیق کننده خودداری نمایید. این مواد باعث آسیب به رنگ خودرو می‌شود. برای تمیز کردن دوربین از پارچه آغشته به مواد شوینده خنثی استفاده کرده و سپس آن را با پارچه خشک تمیز نمایید.
- مراقب باشید دوربین صدمه نبیند، چرا که ممکن است صفحه نمایشگر نیز تحت تاثیر قرار گیرد.
- از مالیدن واکس (موم) و یا مواد مشابه روی دوربین جلوگیری کنید، در غیراینصورت با استفاده از پارچه تمیز آغشته به مواد شوینده خنثی، مواد اشاره شده روی دوربین را تمیز نمایید.

دوربین دید جانبی

در صورت قرار دادن دسته دنده در موقعیت "R"، سیستم دوربین دید جانبی، تصاویر مربوط به خودرو را نشان می‌دهد، اگر دسته دنده در موقعیت "R" قرار نداشته باشد، می توان با فشار دادن دکمه دوربین ۳۶۰ درجه، تصاویر دوربین های جانبی خودرو را مشاهده نمود.

این سیستم برای کمک به راننده جهت تشخیص اجسام ثابت و بزرگ ارائه شده است تا از صدمه‌دیدن جلوگیری شود.

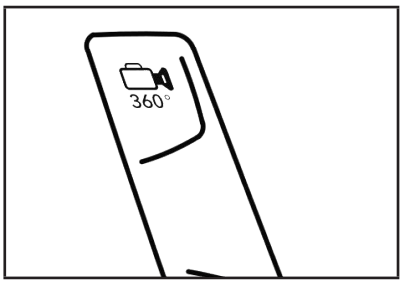

سیستم کمکی پارک خودرو

این خودرو مجهز به سیستم سنسورهای کمکی پارک خودرو است. این سیستم همراه با سیستم دوربین دید اطراف کار می‌کند تا از صدمه دیدن خودرو جلوگیری شود.

سنسور عقب قادر به تشخیص اجسام در فاصله ۱٫۲m است و سنسور جلو اجسام در فاصله ۱m را تشخیص می‌دهد.

هنگام رانندگی چنانچه اجسام پشت خودرو در فاصله‌ای کمتر از ۱٫۲m از خودرو قرار داشته باشند یا فاصله اجسام در جلوی خودرو کمتر از ۱m از خودرو باشد، صدای هشدار شنیده خواهد شد. هر چه فاصله تا مانع کمتر باشد، صدای هشدار با فرکانس بیشتری شنیده می‌شود.

دوربین ثبت وقایع رانندگی



دوربین ثبت وقایع رانندگی به طور خودکار شرایط جاده را با استفاده از پیش فرض‌ها در طول رانندگی ثبت می‌کند.
چنانچه حافظه سیستم اطلاعات زیادی را در کارت حافظه ثبت کرده باشد، اطلاعات ثبت شده جدید جایگزین قبلی شده و می‌توان اطلاعات انتخاب شده را در سمت چپ صفحه DVR بررسی و در حافظه ثبت کرد.۰

سیستم تهویه مطبوع (سرمایش و گرمایش)

هشدار ⚠

- زمانی‌که موتور روشن باشد می‌توان از سیستم تهویه مطبوع استفاده کرد. در صورت خاموش بودن موتور و قرارداشتن سوئیچ خودرو در موقعیت "ON"، فن بطور معمول کار می‌کند.
- هرگز کودکان، افراد سالخورده و حیوانات خانگی که نیاز به مراقبت دارند را تنها در خودرو رها نکنید، ممکن است این افراد بطور ناخواسته کلید یا دکمه‌ای را در خودرو فشار داده و در نتیجه منجر به بروز حادثه و آسیب بدنی شود. در روزهای گرم و آفتابی دمای داخل اتاق خودرو به سرعت بالا می‌رود که ممکن است باعث آسیب جانی جدی و یا حتی مرگ افراد یا حیوان خانگی شود.
- از حالت گردش هوای داخل به مدت طولانی استفاده نکنید ممکن است هوای داخل اتاق ثابت مانده و روی شیشه‌ها بخار ایجاد شود.

معرفی دکمه‌های سیستم تهویه مطبوع

کلیدهای کنترل سیستم تهویه مطبوع (خودکار)

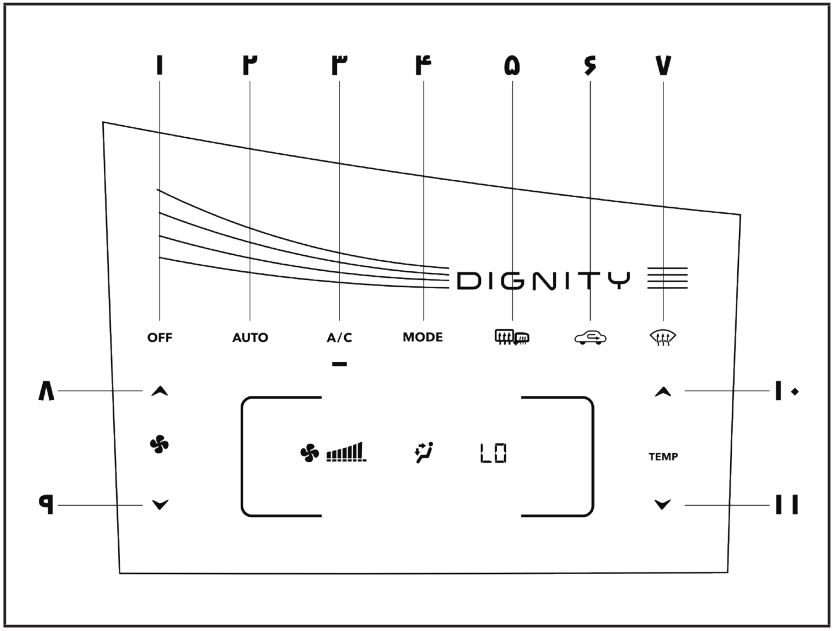

۱- دکمه OFF (خاموش کردن)
۲- دکمه حالت خودکار (Auto)
۳- دکمه A/C
۴- دکمه انتخاب حالت (MODE)
۵- دکمه گرمکن آینه جانبی و شیشه عقب
۶- دکمه گردش هوای داخل و ورود هوای بیرون
۷- دکمه بخار زدایی شیشه جلو
۸- تنظیم جریان هوا (+)
۹- تنظیم جریان هوا (-)
۱۰- تنظیم دما (+)
۱۱- تنظیم دما (-)

عملکرد سیستم تهویه و گرمایش

سیستم گرمایش (در صورت مجهز بودن خودرو به سیستم Auto A/C)

۱. در صورت فشاردادن دکمه سیستم تهویه مطبوع اتوماتیک "AUTO"، این نشانگر روشن می‌گردد و سیستم A/C به طور خودکار میزان هوا، حالت جریان هوا، گردش هوای داخل، ورود هوای بیرون و کمپرسور را کنترل و تنظیمات دمای فعلی سیستم را حفظ می‌کند.

۲. اگر از حالت Auto (خودکار) استفاده نشود، می‌توان در هر زمان، حالت گردش هوای داخل و ورود هوای بیرون را به طور دستی انتخاب کرد.

اگر تفاوت دمای داخل خودرو و محیط بیرون خیلی زیاد باشد، از حالت ورود هوای بیرون استفاده کنید به طوریکه دمای داخل خودرو کاهش یافته و بخار روی شیشه از بین برود.

۳. با فشار دادن دکمه ، حالت "MODE" جهتِ دمش جریان هوا را انتخاب نمایید، با این دکمه می‌توان جهت خروج هوا را از حالت رو به صورت، به حالت رو به صورت و پاها و از حالت رو به پاها، به حالت رو به پاها و حالت بخارزدایی تغییر داد.

۴. با استفاده از دکمه‌های تنظیم جریان هوا (+ و -)می‌توان میزان جریان هوای خروجی را تنظیم کرد.

۵. با استفاده از دکمه‌های تنظیم دما (+ و -) می‌توان دما را تنظیم نمود.

سیستم گرمکن و بخار زدایی :

این سیستم داخل خودرو را گرم و شیشه‌ها را بخار زدایی می‌کند.

۱. چنانچه اختلاف دمای داخل خودرو و محیط بیرون زیاد است، مطمئن شوید که دکمه گردش هوای داخل "" خاموش شده باشد تا بخار روی شیشه‌ها برطرف گردد.

در صورت بالا بودن رطوبت هوا، دکمه A/C را فشار دهید.

۲. با فشاردادن دکمه "MODE" حالت جریان هوا با توجه به درخواست شما تغییر می‌کند. برای تنظیم جریان هوا رو به صورت، حالت رو به صورت، برای تنظیم جریان هوا رو به پاها، حالت رو به پاها و برای حالت بخارزدایی و رو به پاها، حالت بخارزدایی و رو به پاها را انتخاب نمایید.

۳. با استفاده از دکمه‌های تنظیم جریان هوا (+ و -) می‌توان جریان خروج هوا را تنظیم و کنترل کرد.

۴. با استفاده از دکمه‌های تنظیم دما (+ و -) می‌توان دما را تنظیم نمود.

• برای بخارزدایی سطح بیرونی شیشه‌ها بلافاصله دکمه تنظیم جریان هوا را در محدوده حداکثر تنظیم نمایید.

• در صورتی که بخارزدایی شیشه جلو به درستی انجام نمی‌شود دکمه "" را فشار دهید تا سیستم در حالت بخارزدایی تنظیم گردد.

عملکرد سیستم کولر

هر ماه به مدت ۱۰ دقیقه سیستم کولر را روشن کنید تا سیستم روانکاری شود و از آسیب احتمالی، جلوگیری شود.

سیستم سرمایش :

جهت سرمایش و بخارزدایی استفاده می‌شود.

۱. دکمه گردش هوای داخل ""را فشار دهید.

۲. حالت هوای خروجی را در حالت رو به صورت "" تنظیم نمایید.

۳. در صورت لزوم، میزان خروج هوا را تنظیم کنید.

۴. دکمه "A/C" را فشار دهید (نشانگر "A/C" روشن خواهد شد).

۵. برای خنک‌شدن سریع هوای داخل اتاق خودرو بهتر است دکمه کاهش دما را فشار دهید. اگر شرایط هوای داخل خودرو گرم و شرجی است و روی دریچه هوای خروجی (سیستم تهویه) بخار آب مشاهده می‌شود، علت آن سرد شدن سریع هوای داخل خودرو می‌باشد و سیستم تهویه خودروی شما سالم می باشد.

بخارزدایی و رطوبت‌زدایی :

از این عملکرد برای بخارزدایی شیشه‌ها و رطوبت‌زدایی هوا استفاده می‌گردد.

۱. دکمه بخارزدایی شیشه جلو "" را فشار دهید (سیستم به طور خودکار دکمه A/C را فعال و حالت گردش هوای داخل به حالت ورود هوای بیرون تغییر می‌کند. می‌توان این تنظیمات را بطور دستی هم انجام داد).

۲. با استفاده از دکمه‌های تنظیم جریان هوای + و - می‌توان میزان جریان هوا را تنظیم کرد.

۳. با استفاده از دکمه‌های تنظیم دمای + و - می‌توان دما را تنظیم نمود.

• چنانچه اختلاف دمای هوای داخل خودرو و محیط بیرون زیاد است، از دکمه ورود هوای بیرون استفاده کنید، اگر رطوبت هوا بسیار بالا است، کولر (A/C) را روشن کرده به طوریکه بخار روی شیشه‌ها برطرف گردد.

بررسی و تعمیر کولر

هشدار ⚠
سیستم کولر دارای گاز مبرد تحت فشار بالا است. لذا به منظور تعمیر سیستم کولر و جلوگیری از آسیب رساندن به خودتان باید به نمایندگی‌های مجاز خدمات پس از فروش بهمن مراجعه کنید. هنگام تعمیرکردن کولر از گاز مبرد توصیه شده در همین کتابچه استفاده کنید. در غیراینصورت باعث صدمه‌دیدن کولر خواهد شد (برای کسب اطلاعات بیشتر به "فصل ۹ مشخصات فنی بخش گاز مبرد کولر و روانکاری مناسب" مراجعه کنید). برای بررسی و تعمیر کولر به نمایندگی مجاز بهمن موتور مراجعه نمایید.

فیلتر تهویه اتاق

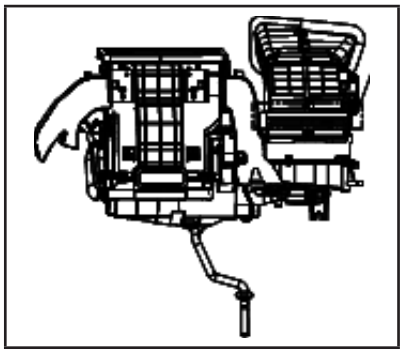

سیستم تهویه مطبوع به جهت جلوگیری از ورود گرد و غبار، آلودگی و ریز ذرات به داخل اتاق ، به فیلتر مجهز می باشد. برای اطمینان از اینکه سیستم تهویه مطبوع عملکرد گرمایش، بخارزدایی و تهویه را به درستی انجام می‌دهد، با توجه به جدول زمان‌بندی سرویس و نگهداری نسبت به تعویض فیلتر اقدام نمایید. برای تعویض فیلتر تهویه اتاق به نمایندگی مجاز بهمن موتور مراجعه کنید.

چنانچه در زمان کار کردن سیستم تهویه مطبوع هوای خروجی از دریچه کاهش یافته یا شیشه‌ها بخار گرفته‌اند، بایستی فیلتر را تعویض نمایید.

آنتن

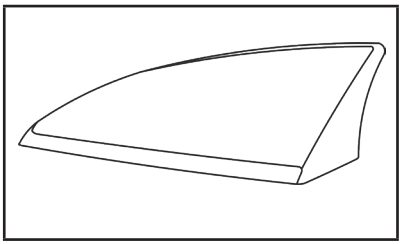

آنتن کوسه‌ای

در صورت بروز هرگونه ایراد و اختلال در عملکرد رادیو و آنتن لطفا به نمایندگی مجاز بهمن موتور مراجعه نمایید.

احتیاط ⚠

تاجایی‌که‌امکان‌دارد‌تجهیزات‌الکترونیکی را از آنتن دور نگه دارید

سیستم مالتی مدیا

سیستم مالتی مدیای این خودرو مجهز به امکاناتی نظیر پخش رادیو در باند AM و FM، پخش فایلهای صوتی، تصویری و ویدئویی از طریق درگاه USB، اتصال بلوتوث، اتصال گوشی هوشمند، نقشه رهیاب، ورودی AUX، اتصال Wi-Fi، پخش تصاویر DVR، نمایش دوربین دید عقب و پیرامون خودرو و منوی تنظیمات خودرو می باشد. لطفا جهت کسب اطلاعات بیشتر در خصوص عملکرد سیستم مالتی مدیا به بروشور راهنمای سریع مربوطه یا صفحه راهنمای داخل سیستم مالتی مدیا مراجعه نمایید.

فصل ۵ - روشن کردن موتور و رانندگی با خودرو

بهره برداری اولیه از خودرو..... ۱۰۹
اقدامات لازم پیش از روشن کردن موتور ۱۰۹
دود اگزوز..... ۱۱۰
کاتالیست..... ۱۱۰
نکات مربوط به رانندگی..... ۱۱۱
نحوه روشن کردن موتور در هوای سرد ۱۱۱
بارگیری خودرو..... ۱۱۱
رانندگی در جاده‌های خیس..... ۱۱۱
رانندگی در زمستان..... ۱۱۲
روشن کردن موتور ۱۱۲
سیستم ورود و استارت بدون سوئیچ..... ۱۱۲
محدوده فعال شدن (شناسایی) سیستم ۱۱۲
عملکرد ورود و استارت بدون سوئیچ ۱۱۲
باز و بست قفل‌ها با استفاده از سیستم ورود و استارت بدون سوئیچ ۱۱۲
باز کردن درب پشتی..... ۱۱۳
سیستم روشن - خاموش کردن موتور..... ۱۱۳
سیستم ورود و استارت بدون سوئیچ..... ۱۱۳
رانندگی با خودرو ۱۱۴
شروع رانندگی..... ۱۱۵
تعویض دنده ۱۱۵
پارک کردن خودرو ۱۱۵
یدک کشی..... ۱۱۶
نکات مهم در یدک کشی..... ۱۱۶

فشار باد تایر هنگام ید کشی..... ۱۱۷
زنجیر یدک کشی..... ۱۱۷
چراغ ترمز..... ۱۱۷
سیستم فرمان برقی..... ۱۱۸
سیستم ترمز..... ۱۱۸
ایمنی خودرو..... ۱۲۲
رانندگی در هوای سرد (فصل زمستان)..... ۱۲۳

بهره برداری اولیه از خودرو

در ۲۵۰۰Km اولیه رانندگی، به نکات زیر توجه نمایید تا از عملکرد و مصرف بهینه بنزین در آینده اطمینان حاصل کنید، در غیراینصورت ممکن است بر عمر و عملکرد موتور تاثیر گذارد.

• با سرعت ثابت، سرعت بالا یا سرعت پایین به مدت طولانی رانندگی نکنید.

• هنگام رانندگی مراقب باشید دور موتور از ۳۰۰۰rpm بالاتر نرود.

• با دور موتور بالا شروع به رانندگی نکنید.

• پدال ترمز را به طور ناگهانی فشار ندهید.

• در ۸۰۰Km اولیه رانندگی، از یدک کشی اجتناب نمایید.

در صورت انتخاب حالت تعویض دنده دستی، تعویض دنده بر اساس جدول زیر انجام شود:

دنده	سرعت توصیه شده (Km/h)
	MT
دنده ۱ با دنده ۲	۲۰~۳۰
دنده ۲ با دنده ۳	۳۰~۴۵
دنده ۳ با دنده ۴	۶۰~۷۰
دنده ۴ با دنده ۵	۸۰~۹۰
دنده ۵ با دنده ۶	⩾۱۰۰

اقدامات لازم پیش از روشن کردن موتور

هشدار ⚠

وضعیت رانندگی شما ممکن است به دلیل بار اضافی، توزیع بار یا تجهیزات اضافی تغییر کند. لذا رفتار رانندگی شما باید با در نظر گرفتن فاکتورهای مذکور، تنظیم شود. مخصوصاً زمانیکه بار خودرو قابل توجه است، سرعت خودرو نیز باید به صورت مناسبی کاهش داده شود.

• وجود مانع در اطراف خودرو را بررسی کنید.

• بررسی کنید فشار باد، ظاهر و وضعیت تایرها نرمال باشد.

• تمیز بودن تمام شیشه‌ها و چراغ‌ها را چک کنید.

• موقعیت صندلی‌ها و پشت‌سری صندلی‌ها را تنظیم کنید.

• موقعیت آینه داخلی و آینه‌های بغل را تنظیم نمایید.

• کمربندایمنی خود را بسته و از سایر سرنشینان هم درخواست کنید کمربندایمنی صندلی خود را ببندند.

• مطمئن شوید که تمام درب‌ها بسته شده باشد.

• سوئیچ خودرو را در موقعیت "ON" قرار داده و وضعیت عملکردی چراغ‌های هشدار و نشانگرها را بررسی نمایید.

• موارد تعمیر و بررسی را به طور منظم مطابق با "فصل ۸ تعمیر و نگهداری توسط مشتری" انجام دهید.

نکات مربوط به روشن کردن موتور و رانندگی با خودرو

هشدار ⚠

هرگز کودکان، افراد ناتوان یا حیوانات خانگی را تنها در خودرو رها نکنید. ممکن است آنها بطور ناخواسته کلید یا اهرم‌های کنترل را فشار داده و فعال نمایند و در نتیجه منجر به تصادفات و بروز صدمات جسمی جدی شوند. در هوای گرم و آفتابی، دمای داخل اتاق خودرو به سرعت بالا می‌رود و این شرایط باعث آسیب جسمی یا حتی مرگ افراد می‌گردد.

- از رها کردن بارها و بسته‌ها در محفظه بار خودداری کنید، زیرا حین رانندگی منجر به آسیب‌بدنی سرنشینان خواهد شد، هرگز بارها را بالاتر از پشتی صندلی عقب قرار ندهید.

دود اگزوز

هشدار ⚠

- از تنفس دود اگزوز که حاوی مونواکسیدکربن (گاز بی‌رنگ و بو و خطرناک) است، خودداری نمایید، زیرا باعث آسیب جسمی و حتی مرگ افراد خواهد شد.
- اگر متوجه شدید که دود اگزوز، وارد اتاق خودرو شده است، تمام شیشه‌ها را باز کرده و بلافاصله بررسی‌های لازم را انجام دهید.
- اجازه ندهید موتور در فضای بسته مانند پارکینگ و یا بدون تهویه مناسب به مدت طولانی، روشن باشد و کار کند.

- زمانی که خودرو پارک و متوقف است، موتور را روشن نگذارید.
- هنگام رانندگی درب پشتی باید بسته باشد. اگر حین رانندگی مجبور به باز گذاشتن درب پشتی بشوید، در این شرایط به نکات زیر توجه نمایید:
- تمام شیشه‌ها را باز کنید، سیستم حالت گردش هوای داخل را خاموش کرده و سرعت فن را در محدوده حداکثر قرار داده به طوری که هوا گردش نماید.
- اگر برای راحتی یا هر هدف دیگری دستگاه یا تجهیزات خاصی را در خودرو نصب کردید، لطفاً به توصیه‌های سازنده توجه نمایید تا گاز منواکسید کربن وارد اتاق خودرو نشود.
- در شرایط زیر سیستم اگزوز و بدنه خودرو را بررسی نمایید:

۱. هنگام تعمیر و بررسی و جک زدن خودرو.
۲. در صورتیکه دود اگزوز وارد اتاق شده است.
۳. در صورتیکه صدای سیستم اگزوز به طور محسوس تغییر یافته است.
۴. در صورتی‌که سیستم اگزوز، زیر و قسمت عقب خودرو (به علت تصادف یا موارد دیگر) صدمه دیده است.

کاتالیست

هشدار ⚠

- با توجه به دمای بالای سیستم اگزوز و دود آن، از نزدیک شدن افراد، حیوانات و مواد اشتعال زا به سیستم اگزوز جلوگیری شود.
- خودرو را روی مواد قابل اشتعال مانند شاخ و برگ خشک درختان، کاغذ باطله یا پارچه پارک نکنید، زیرا ممکن است باعث آتش سوزی شود.

کاتالیست یکی از تجهیزات مربوط به کنترل گازهای خروجی (آلاینده ها) سیستم اگزوز بوده و اجازه نمی دهد مقدار آلاینده های خروجی از سطح معینی فراتر رود.

هشدار ⚠

از بنزین دارای سرب استفاده نکنید (به بخش "بنزین توصیه شده/ روغنکاری و ظرفیت روغن در فصل ۹ مشخصات فنی" مراجعه کنید) زیرا مواد موجود در بنزین دارای سرب، باعث کاهش عملکرد کاتالیست یا آسیب به آن می شود.

- انجام سرویسهای دوره ای منظم می تواند باعث عملکرد مناسب کاتالیست شود. در صورت احتراق ناقص، عملکرد موتور کاهش یافته و صدمه می‌بیند، در این شرایط به نمایندگی مجاز بهمن موتورمراجعه‌نمایید.
- در صورتیکه میزان بنزین داخل باک کم می باشد، از رانندگی اجتناب کرده، زیرا در صورت خاموش شدن موتور امکان صدمه‌دیدن کاتالیست وجود دارد.
- تا زمان گرم شدن موتور، پدال گاز را تا انتها فشار ندهید.
- از روشن کردن موتور به وسیله هل دادن یا بکسل کردن خودداری نمایید.

نکات مربوط به رانندگی

در نظر گرفتن مواردی همچون رانندگی راحت و ایمن و حفظ محیط‌زیست حین رانندگی بسیار اهمیت دارد.
راننده بایستی از نحوه رانندگی در این شرایط مطلع باشد.

نحوه روشن کردن موتور در هوای سرد

معمولاً در زمان سرد بودن موتور و در شروع حرکت، دور موتور کمی بالاتر است. به همین دلیل تعویض دنده باید با ملاحظه و توجه بیشتری صورت گیرد. پایین بودن دما در زمستان باعث افزایش ویسکوزیته روغن شده و عملکرد روانکاری موتور نسبت به فصل تابستان پایین‌تر است. بنابراین پس از روشن کردن موتور به یکباره حرکت نکنید و اجازه ندهید موتور با دور بالا یا بار بیش از حد کار کند. لذا برای گرم شدن، بایستی موتور درجا در دورآرام به مدت ۱۰ دقیقه کار کند تا روغن و مایع خنک‌کننده موتور گرم شود.

بارگیری خودرو

بارگیری، توزیع بارها و نیز استفاده از تجهیزات جانبی (مانند اتصال باربند یا باربند سقفی و غیره) باعث تغییر عملکرد و وضعیت خودرو می‌شود. با توجه به بار خودرو، سرعت و نحوه رانندگی خود را تغییر دهید.

رانندگی در جاده‌های خیس

- از شروع به حرکت، افزایش سرعت و توقف ناگهانی خودداری کنید.
- از تغییر مسیر ناگهانی یا دورزدن شدید در سرپیچ‌ها پرهیز کنید.
- همواره فاصله ایمن تا خودروی جلویی را رعایت نمایید.

در صورت خیس بودن جاده، برای جلوگیری

از لیز خوردن و از دست دادن کنترل خودرو، با سرعت پایین حرکت کنید.
رانندگی در جاده‌های خیس با تایرهای فرسوده بسیار خطرناک است.

رانندگی در زمستان

• هنگام رانندگی به نکات ایمنی توجه نمایید.
• از شروع به حرکت، افزایش سرعت و توقف ناگهانی خودداری کنید.
• از تغییر مسیر یا دورزدن ناگهانی در سرپیچ‌ها، پرهیز کنید.
• از تغییر مسیر ناگهانی، جلوگیری کنید.
• همواره فاصله ایمن تا خودروی جلویی را رعایت نمایید.

روشن کردن موتور

• از ترمز پارک استفاده کنید.
• پدال ترمز را فشار دهید.
• هنگام روشن کردن موتور، دسته دنده را در موقعیت "P" یا "N" قرار دهید.
• با فشار دادن دکمه استارت، خودرو را روشن نمایید.
• در صورت لزوم برای روشن کردن موتور، از باتری یدکی یا باتری کمکی استفاده کنید. توصیه می‌شود برای استفاده از باتری کمکی به دستورالعمل‌ها و نکات مربوطه به بخش "روشن کردن موتور با استفاده از باتری کمکی در فصل ۶ اقدامات اضطراری" مراجعه نمایید.
• برای گرم‌کردن موتور، اجازه دهید موتور به مدت حداقل ۳۰ ثانیه درجا در دورآرام کار کند. در فصول سرد با سرعت کم شروع به حرکت نمایید و به تدریج سرعت خودرو را افزایش دهید.

توجه ⓘ

هنگامی‌که موتور در حال گرم‌شدن است، از خودرو خارج نشوید.

سیستم ورود و استارت بدون سوئیچ

محدوده فعال شدن (شناسایی) سیستم

۱. محدوده فعال شدن (شناسایی) سیستم روشن و خاموش شدن موتور، محدوده داخل خودرو است.
۲. محدوده فعال شدن سیستم ورود و استارت بدون سوئیچ در فاصله ۱/۲m از دستگیره درب راننده و سرنشین جلو است.
۳. این محدوده برای بازکردن درب پشتی در فاصله حدود ۱/۲m از دکمه باز شدن درب پشتی است.

عملکرد ورود و استارت بدون سوئیچ

درصورتی‌که کلید هوشمند در محدوده عملکردی (شناسایی) قرار داشته باشد، می‌توان از عملکرد ورود و استارت بدون سوئیچ استفاده کرد.

باز و بست قفل‌ها با استفاده از سیستم ورود و استارت بدون سوئیچ

بازکردن قفل: درحالیکه چهار درب خودرو بسته می‌باشد، اگر دکمه ورود و استارت

بدون سوئیچ روی دستگیره درب سمت راننده را فشار دهید، همزمان قفل چهار درب باز می‌شود و چراغ‌های راهنما دو بار چشمک خواهند زد.

قفل کردن: درحالیکه قفل چهار درب خودرو باز است، اگر دکمه ورودی و استارت بدون سوئیچ روی دستگیره درب سمت راننده را فشار دهید، همزمان چهاردرب خودرو قفل خواهند شد و چراغ‌های راهنما یک بار چشمک می‌زنند.

در شرایط زیر نمی‌توان به وسیله دکمه ورود و استارت بدون سوئیچ، درب‌ها را قفل کرد:

۱. سوئیچ خودرو باز باشد.

۲. کلید هوشمند داخل خودرو جا مانده باشد.

۳. یکی از درب‌ها یا درب پشتی باز باشد.

بازکردن درب پشتی

زمانی‌که کلید هوشمند در محدوده فعال شدن (شناسایی) درب پشتی قرار دارد و درب پشتی قفل می‌باشد، برای باز کردن درب پشتی، دکمه واقع در پایین درب پشتی را فشار دهید.

سیستم روشن - خاموش کردن موتور

در صورت قرار داشتن کلید هوشمند در محدوده فعال شدن این سیستم، دکمه را برای روشن - خاموش کردن موتور فشار دهید یا دکمه را به ترتیب در موقعیت‌های زیر قرار دهید.

("START"، "ON"، "ACC"، "OFF")

نور پس‌زمینه دکمه روشن - خاموش شدن موتور سفید رنگ است. زمانی‌که دکمه در موقعیت "ACC" قرار دارد، نشانگر به رنگ نارنجی روشن می‌شود و اگر در موقعیت "ON" باشد، نشانگر به رنگ سبز روشن خواهد شد.

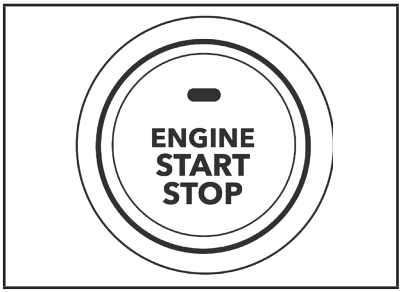

سیستم ورود و استارت بدون سوئیچ

قبل از روشن کردن موتور:

۱. تجهیزات برقی غیرضروری را خاموش کنید.

۲. مطمئن شوید که کلید هوشمند در محدوده فعال شدن (شناسایی) در خودرو قرار داشته باشد.

۳. دسته دنده را در موقعیت "P" یا "N" قرار دهید.

۴. پدال ترمز را فشار دهید.

سیستم روشن - خاموش شدن موتور

برای روشن کردن موتور، اقدامات مربوط به بخش "اقدامات لازم پیش از روشن کردن موتور" را با توجه به مدل خودروی مربوطه انجام دهید.

برای روشن کردن موتور دکمه روشن-خاموش شدن موتور را فشار دهید (صرفنظر از اینکه دکمه استارت در چه موقعیتی قرار دارد).

خاموش کردن موتور

۱. اگر سرعت خودرو کمتر از ۴Km/h است، برای خاموش شدن موتور، دکمه استارت را یک بار فشار دهید.

۲. در شرایط اضطراری دکمه روشن-خاموش موتور را بیش از ۳ ثانیه فشار داده یا آن را در مدت ۲ ثانیه ۳ مرتبه فشار دهید، در هنگام رها کردن سوئیچ استارت موتور خاموش خواهد شد.

هشدار ⚠

هنگام رانندگی، موتور را خاموش نکنید. درغیراینصورت، خودرو از کنترل خارج شده و در نتیجه منجر به بروز تصادف می‌شود.

توجه ⓘ

- هنگام رانندگی دسته دنده را در موقعیت "N" (دنده خلاص) قرار ندهید. زیرا در هنگام ترمزگیری، به دلیل عدم عملکرد ترمز موتوری، فشار بیشتری به لنت‌ها وارد شده و احتمال تصادف و برخورد وجود دارد.
- قبل از قراردادن دسته دنده در موقعیت "R" (دنده عقب)، بایستی خودرو کاملاً متوقف شده باشد.
- زمانی‌که خودرو متوقف است، مانند توقف پشت چراغ راهنمایی و رانندگی، بایستی دسته دنده را در موقعیت دنده "N" (دنده خلاص) قرار داده و پدال ترمز را فشار دهید.
- در ترافیک شدید و توقف‌های بالای ۸ ثانیه (زمانیکه حالت توقف - حرکت تکرار می‌شود)، توصیه می‌شود، اتوهلد را فعال کرده و دسته دنده را در موقعیت "N" قرار دهید و فقط در زمان حرکت دسته دنده را در موقعیت "D" قرار دهد.

رانندگی با خودرو

توجه ⓘ

- هنگام رانندگی دسته دنده را در موقعیت "N" (دنده خلاص) قرار ندهید. زیرا در هنگام ترمزگیری، به دلیل عدم عملکرد ترمز موتوری، فشار بیشتری به لنت‌ها وارد شده و احتمال تصادف و برخورد وجود دارد.
- قبل از قراردادن دسته دنده در موقعیت "R" (دنده عقب)، بایستی خودرو کاملاً متوقف شده باشد.
- زمانی‌که خودرو متوقف است، مانند توقف پشت چراغ راهنمایی و رانندگی، بایستی دسته دنده را در موقعیت دنده "N" (دنده خلاص) قرار داده و پدال ترمز را فشار دهید.
- در ترافیک شدید و توقف‌های بالای ۸ ثانیه (زمانیکه حالت توقف - حرکت تکرار می‌شود)، توصیه می‌شود، اتوهلد را فعال کرده و دسته دنده را در موقعیت "N" قرار دهید و فقط در زمان حرکت دسته دنده را در موقعیت "D" قرار دهد.

شروع رانندگی

۱. پای خود را روی پدال ترمز قرار داده و دسته دنده را در موقعیت "D" قرار دهید.
۲. پدال گاز را به آرامی فشار دهید و ترمز پارک (ترمز پارک) را آزاد نمایید.

تعویض دنده

زمانی‌که دسته دنده را در موقعیت "D" (شروع به حرکت) قرار می‌دهید، با فشار دادن پدال گاز، دریچه گاز باز شده و خودرو شروع به حرکت می‌کند. همچنین می‌توان دسته دنده را در موقعیت "S" قرار داد تا در حالت اسپورت به رانندگی ادامه داد. در این حالت اگر دسته دنده را به سمت بالا یا پایین حرکت دهید، به حالت دستی وارد شده و می‌توانید به صورت دستی دنده مورد نظر خود را تغییر دهید. در صورت حرکت دسته دنده به سمت جلو به دنده های بالاتر و به منظور کاهش دنده، دسته دنده را به سمت عقب تکان دهید.

هشدار ⚠

برای جلوگیری از صدمه‌دیدن گیربکس
۱. دسته دنده را به صورت ناگهانی در موقعیت "R" (دنده عقب) قرار ندهید.
۲. قبل از تعویض دنده به موقعیت "R" (دنده عقب)، خودرو باید به مدت بیش از ۳ ثانیه متوقف شده باشد.

پارک کردن خودرو

هشدار ⚠

- خودرو را روی مواد قابل اشتعال مانند شاخ و برگ خشک درختان، کاغذ باطله یا پارچه پارک نکنید، زیرا ممکن است باعث آتش‌سوزی شود.
- برای پارک کردن ایمن خودرو لازم است کلید ترمز پارک برقی را فشار داده و دسته دنده را در موقعیت P قرار دهید. در غیر اینصورت حرکت یا لغزش ناگهانی خودرو ممکن است منجر به بروز تصادف شود.
- هرگز کودکان، افراد ناتوان یا حیوانات خانگی را تنها در خودرو رها نکنید. ممکن است آنها به طور ناخواسته کلید یا اهرم‌های کنترل را فشار داده و فعال نمایند. در نتیجه منجر به تصادف و آسیب‌دیدگی جسمی جدی شوند. در ضمن در هوای گرم و آفتابی، دمای داخل اتاق خودرو به سرعت افزایش می‌یابد و این شرایط می‌تواند باعث آسیب جانی یا حتی مرگ افراد گردد.
- در خودروهای مجهز به گیربکس اتوماتیک، زمانی‌که خودرو به طور کامل متوقف گردید، دسته دنده را در موقعیت "P" قرار دهید. اگر قبل از توقف کامل، دسته دنده را در موقعیت "P" قرار دهید، ممکن است گیربکس صدمه ببیند. به همین دلیل شرکت بهمن موتور، با وجود اعتبار گارانتی خودرو، نمی‌تواند بابت این موضوع خدمات گارانتی ارائه دهد.

۱. اطمینان حاصل کنید که کلید ترمز پارک برقی فعال شده باشد.
۲. در خودروهای مجهز به گیربکس

اتوماتیک، دسته دنده را در موقعیت "P" قرار دهید.

۳. هنگام پارک خودرو در جاده شیب‌دار، برای جلوگیری از حرکت خودرو، جهت چرخها را مطابق توضیحات ذیل تنظیم نمایید:

• پارک خودرو در سرازیری :

چرخها را به سمت جدول پیاده‌رو تنظیم کنید، خودرو را به آرامی به سمت جدول حرکت دهید تا چرخها در نزدیکی جدول پیاده‌رو قرار بگیرد و سپس کلید ترمز پارک برقی را فعال کنید.

• پارک خودرو در سربالایی :

چرخها را به سمت جاده تنظیم کنید، خودرو را به آرامی به سمت عقب حرکت داده تا چرخها در نزدیکی جدول پیاده‌رو قرار بگیرند. سپس کلید ترمز پارک برقی را فعال کنید.

• پارک خودرو در سرازیری یا سربالایی در صورت عدم وجود جدول پیاده‌رو :

چرخها را به سمت کنار جاده حرکت دهید، به طوریکه در فاصله مناسب جانبی جاده جهت پارک قرار بگیرید، سپس ترمز پارک برقی را فعال کنید.

۴. با فشار دادن کلید استارت آن را در موقعیت OFFقرار دهید.

یدک‌کشی

توجه ⓘ

اگر هنگام یدک‌کشی، خودرو دچار آسیب دیدگی شود، شامل گارانتی نخواهد شد.

خودروی شما جهت حمل مسافر و بار طراحی شده است. یدک‌کشی، بار اضافی را به موتور، گیربکس، سیستم فرمان، ترمز و سایر سیستم‌های خودرو تحمیل خواهد کرد. یدک‌کشی ممکن است باعث تکان خوردن خودرو (به دلیل وزش باد، عبور از جاده‌های پر دست‌انداز، عبور از کنار کامیون یا سایر موارد) شود. توصیه می‌شود هنگام یدک‌کشی حتماً این موضوع را در نظر گرفته و سرعت خودرو را تنظیم نمایید. قبل از یدک‌کشی، با نمایندگی مجاز بهمن موتور در مورد نحوه استفاده صحیح از تجهیزات یدک‌کشی مشورت نمایید.

نکات مهم در یدک‌کشی

• هنگام بهره برداری اولیه از خودرو، یدک‌کشی انجام ندهید.

• قبل از یدک‌کشی، مطمئن شوید که سیستم روشنایی خودرویی که باید یدک کشیده شود، سالم باشد.

• هنگام یدک‌کشی، برای حداکثر سرعت مجاز حرکت، از مقررات راهنمایی و رانندگی مربوطه پیروی نمایید.

• از سرعت ۵۰Km/h تجاوز ننمایید.

• از شروع حرکت ناگهانی، افزایش سرعت یا کاهش ناگهانی سرعت خودداری نمایید.

• از دورزدن سریع یا تغییر مسیر ناگهانی خودداری کنید.

• با سرعت مجاز و مطمئن رانندگی کنید.
• از دستورالعمل‌های مربوطه در راهنمای یدک‌کشی پیروی کنید.
• از تجهیزات مناسب (مانند قلاب بکسل، زنجیر یدک‌کشی ایمن و غیره) استفاده کنید. جهت خریدن چنین تجهیزاتی و آشنایی با نحوه یدک‌کشی با نمایندگی مجاز بهمن موتور مشورت کنید.
• میزان وزن قابل یدک‌کشی (وزن کلی خودرو و بار) نباید بیشتر از وزن خودرو و تجهیزات یدک‌کشی باشد. برای کسب اطلاعات بیشتر با نمایندگی مجاز بهمن موتور مشورت نمایید.
• دقت شود وزن خودروی یدک کش شونده و تجهیزات یدک کشی نباید بیشتر از خودروی یدک کش شود.
• لطفاً به طور دوره‌ای خودرو را تعمیر و بررسی نمایید. فاصله زمانی برای تعمیر و بررسی خودرو نباید کمتر از زمان تعیین شده در "جدول تعمیر و نگهداری" باشد.
• هنگام یدک‌کشی بنزین بیشتری نسبت به رانندگی معمولی مصرف می‌شود.
• هنگام یدک‌کشی به نشانگر دمای مایع خنک‌کننده موتور توجه داشته باشید تا از جوش آوردن موتور جلوگیری شود.

فشار باد تایر هنگام یدک کشی

توصیه می‌شود هنگام یدک‌کشی، تایرها را تا حداکثر میزان توصیه شده مطابق با علامت روی چرخ‌های زمستانی، باد نمایید. هرگز زمانی‌که از چرخ زاپاس در خودرو استفاده شده، اقدام به یدک‌کشی نکنید.

زنجیر یدک‌کشی

برای اتصال خودرو به وسیله ای که یدک کشیده می‌شود، از زنجیر یدک کشی مناسب استفاده شود. زنجیر یدک‌کشی را از داخل قلاب بکسل عبور داده و آن را محکم کنید. هرگز زنجیر را روی سپر یا اکسل نبندید. مطمئن شوید فاصله کافی برای دور زدن وجود داشته باشد.

چراغ ترمز

مطمئن شوید که نصب سیستم ترمز برای وسیله‌ای که یدک‌کشیده می‌شود، مطابق با قوانین راهنمایی و رانندگی انجام شده باشد. در ضمن سایر تجهیزات یدک‌کشی هم باید مطابق با قوانین راهنمایی و رانندگی نصب شوند. در صورت پارک کردن خودرو، ترمزهای خودرو و وسیله‌ای که یدک کشیده می‌شود را درگیر کنید. اگر وسیله‌ای که یدک کشیده می‌شود مجهز به ترمز مکانیکی است، همزمان آن را بکشید. هرگز خودرو را روی سطح شیب‌دار پارک نکنید. اگر به ناچار خودرو روی سطح شیب‌دار پارک شود، دسته دنده را در موقعیت دنده P و چرخ‌های جلو را به سمت طرفین جاده قرار دهید.

> هشدار ⚠
> هنگام رانندگی اگر موتور ایراد داشته باشد، ممکن است سیستم فرمان برقی هم به درستی کار نکرده و به سختی چرخانده شود. زمانی‌که موتور کار می‌کند، اگر چراغ هشدار سیستم فرمان برقی روشن شود، یعنی سیستم فرمان برقی دچار ایراد شده است.
> در این شرایط باید با احتیاط به حرکت ادامه دهید و توصیه می‌شود با نمایندگی‌های مجاز بهمن موتور تماس بگیرید.

هنگام حرکت دادن غربیلک فرمان (و در صورت سالم بودن سیستم)، سیستم فرمان برقی نیروی فرمان‌پذیری کمکی ایجاد می‌کند بطوریکه نیازی نیست راننده برای چرخاندن غربیلک فرمان نیروی زیادی را اعمال نماید.

در هنگام پارک، چرخاندن غربیلک فرمان در حین حرکت با سرعت پایین باعث کمک به سیستم فرمان برقی (EPS) شده و نیروی کمتری از EPS مصرف می‌شود. این امر باعث جلوگیری از صدمه‌دیدن سیستم EPS یا گرم شدن بیش از حد آن می‌شود. گرم شدن بیش از حد، باعث غیر فعال شدن عملکرد فرمان برقی و حذف نیروی کمکی آن می‌شود. چنانچه دمای سیستم فرمان برقی کاهش یابد، نیروی چرخش فرمان به حالت نرمال بازمی‌گردد. چرخش مداوم غربیلک فرمان باعث می‌شود سیستم فرمان برقی بیش از حد داغ شود.

زمانی‌که موتور روشن است، اگر نشانگر سیستم فرمان برقی روشن شود، نشان می‌دهد که سیستم فرمان به درستی کار نمی‌کند. جهت بررسی سیستم به نمایندگی مجاز بهمن موتور مراجعه کنید. اگر چراغ هشدار EPS چشمک بزند، نشان می‌دهد که هنوز عملکرد خود تنظیمی سیستم EPS تمام نشده است و بنابراین سیستم فعال نخواهد شد. بهتر است راننده مطمئن شود که موقعیت قرارگیری چهارچرخ مناسب است و اجازه دهد عملکرد خودتنظیمی سیستم EPS تمام شود. پس از پایان عملکرد خودتنظیمی سیستم، چراغ هشدار EPS دیگر چشمک نخواهد زد.

زمانی‌که موتور روشن است، اگر چراغ هشدار سیستم فرمان برقی به صورت دائم روشن باقی بماند، نشان می‌دهد که سیستم فرمان برقی دچار ایراد شده است. در این شرایط هنوز می‌توان خودرو را کنترل کرد، اما تغییر مسیر (بدون نیروی کمکی یا عملکرد نامناسب سیستم فرمان برقی یا غیره) به خصوص در مواردی همچون دور زدن ناگهانی یا رانندگی با سرعت پایین، دشوار و خطرناک است.

سیستم ترمز

سیستم ترمز دارای دو مدار هیدرولیکی مجزا است. اگر یکی از مدارها آسیب ببیند، مدار دیگری هنوز کار می‌کند و نیروی ترمزگیری را برای دو چرخ ایجاد خواهد کرد. در فرآیند ترمزگیری، در اثر

اصطکاک ترمز و چسبندگی بین تایر و سطح جاده، سرعت کاهش می‌یابد.
هنگام ترمزگیری، ایجاد اصطکاک جزئی و صدای اصطکاک بین تایر و سطح جاده و شنیده شدن صدای جیغ، امری عادی است.
در صورتیکه صدای شنیده شده هنگام ترمز گیری آزار دهنده بوده و با گذشت زمان افزایش یافت، جهت بررسی موضوع و تعمیر به نمایندگی مجاز بهمن موتور مراجعه نمایید.
برای جلوگیری از گیرکردن پدال ترمز، از کفپوش‌های ضخیم در محدوده عملکردی پدال ترمز (در اتاق)استفاده نکنید.

اقدامات احتیاطی مربوط به سیستم ترمز

لنت‌های ترمز می‌توانند در ترمزهای خودرو، به طور مستقیم اصطکاک ایجاد کنند. اگر از لنت‌های ترمز بیش از اندازه استفاده شود، سیستم ترمز معیوب شده و حتی دیسک ترمز نیز صدمه می‌بیند.

توجه

برای اطمینان از عملکرد و طول عمر دیسک ترمز، بهتر است پس از نصب لنت/دیسک ترمز جدید از ترمزگیری ناگهانی یا ترمزگیری طولانی در ۲۰۰ کیلومتر اول خودداری شود تا سیستم ترمز بطور مطلوب عمل نماید.

بوستر ترمز

بوستر با استفاده از خلاء موتور نیروی کمکی ترمزی را ایجاد می‌نماید. اگر موتور خاموش شود یا تسمه موتور خراب گردد، برای توقف خودرو بایستی پدال ترمز را فشار دهید. اما مجبور هستید برای توقف خودرو پدال را با نیروی بیشتری فشار دهید. در این شرایط مسافت ترمزگیری بیشتر خواهد شد.
هنگام رانندگی، اگر موتور خراب یا خاموش شود، ترمز کمکی عملکرد نخواهد داشت و بنابراین ترمزگیری به سختی انجام می‌شود.

توجه

در صورت رانندگی در مناطق مرتفع، ممکن است برای ترمزگیری لازم باشد که پدال ترمز را با نیروی بیشتری فشار دهید.

ترمزگیری

هنگام رانندگی پای خود را روی پدال ترمز تکیه ندهید، زیرا باعث داغ شدن بیش از حد ترمزها می‌شود، همچنین باعث می‌شود سطح دیسک ترمز سریعتر ساییده شده و نیز منجر به افزایش میزان مصرف سوخت می‌شود.
برای جلوگیری از شتابگیری و سایش دیسک ترمز و نیز داغ شدن ترمزها، قبل از وارد شدن به جاده سرازیری یا جاده‌هایی با شیب طولانی، سرعت را کم کرده و دنده را کاهش دهید. داغ شدن ترمز از عملکرد مناسب ترمزها جلوگیری کرده و

در نتیجه کنترل خودرو از دست می‌رود.
هنگام رانندگی در جاده‌های لغزنده، حین ترمزگیری، افزایش سرعت یا تعویض دنده احتیاط نمایید. ترمزگیری و افزایش سرعت ناگهانی ممکن است باعث لغزش چرخ‌ها و در نتیجه بروز تصادف شود.

ترمزگیری در حالت خیس بودن قطعات سیستم ترمز

پس از شستشوی خودرو یا رانندگی در جاده‌های خیس، ترمزها خیس شده که منجر به افزایش مسافت ترمزگیری خواهد شد و ممکن است حین ترمزگیری خودرو به یک طرف کشیده شود.
برای خشک شدن لنت‌های ترمز، حین رانندگی با سرعت مطمئن، پدال ترمز را کمی فشار دهید تا زمانی‌که عملکرد ترمزگیری بدرستی انجام شود. قبل از خشک کردن دیسک چرخ و لنتهای ترمز از رانندگی با سرعت بالا خودداری نمایید.

رانندگی در سربالایی

برای شروع حرکت در سربالایی کافیست پدال گاز را به آرامی فشار دهید.

رانندگی در سرازیری

هنگام رانندگی در سرازیری لازم است که احتیاط های لازم در نظر گرفته شود. در صورتیکه کنترل خودرو دشوار است، بهتر است با قرار دادن دسته دنده در موقعیت تعویض دنده به صورت دستی، نسبت به کاهش سرعت خودرو از طریق انتقال به دنده سنگین اقدام شود.

سیستم ترمز ضدقفل (ABS)

هشدار ⚠

ABS یک سیستم کمکی است اما نمی‌تواند به تنهایی از بروز تصادف دراثر بی‌توجهی یا رانندگی خطرناک پیشگیری نماید. این سیستم برای کنترل بهتر خودرو هنگام ترمزگیری در جاده‌های لغزنده طراحی شده است. با این وجود توجه داشته باشید حتی اگر خودرو مجهز به سیستم ABS است، مسافت ترمزگیری در جاده‌های لغزنده بیشتر می‌باشد.
در صورت استفاده از زنجیر چرخ و حرکت در جاده‌های نامناسب، شنزار و جاده‌های برفی، مسافت ترمزگیری ممکن است افزایش یابد.
بنابراین فاصله ایمن تا خودروی جلویی را همواره حفظ نمایید. به عبارت دیگر، راننده باید نسبت به رعایت فاصله ایمن، هوشیار باشد.

• وضعیت و نوع تایر ممکن است بر عملکرد ترمزگیری تاثیر گذارد.
• در صورت تعویض تایرها، بایستی در تمام چرخ‌ها از تایر مناسب استفاده شود.
• هنگام نصب چرخ زاپاس، مطمئن شوید که اندازه و مدل مطابق با اطلاعات روی برچسب فشار باد تایر باشد.
برای کسب اطلاعات بیشتر به بخش "تایر و رینگ چرخ در فصل ۹ مشخصات فنی" مراجعه کنید.

• برای کسب اطلاعات بیشتر در مورد "تایر و رینگ" به بخش "۸ تعمیر و نگهداری توسط مشتری" مراجعه نمایید.
سیستم ABS، ترمزها را کنترل و از قفل شدن چرخ‌ها هنگام ترمزگیری ناگهانی یا رانندگی در جاده لغزنده جلوگیری می‌کند. سیستم ABS سرعت چرخش هر چرخ را بررسی کرده و با تغییر فشار روغن ترمز از قفل شدن و لیز خوردن چرخ‌ها جلوگیری می‌کند. این سیستم با جلوگیری از قفل شدن چرخ‌ها به راننده در کنترل خودرو کمک کرده و هنگام حرکت در جاده‌های لغزنده، میزان لغزش جانبی خودرو را کنترل و به حداقل می‌رساند.

نحوه استفاده از ترمز ضدقفل (ABS)

پدال ترمز را به صورت یکنواخت فشار دهید و آن را به صورت متناوب فشرده و رها نسازید.

هشدار ⚠
هنگام ترمز گیری پدال ترمز را رها نکنید، درغیراینصورت مسافت ترمزگیری بیشتر می‌شود.

عملکرد خود عیب‌یابی

سیستم ABS دارای سنسور چرخ، پمپ برقی، سوپاپ هیدرولیکی الکترومغناطیسی و پردازنده است.
پردازنده دارای عملکرد خود عیب‌یابی است. این پردازنده در زمان روشن شدن موتور، حرکت رو به جلو و عقب خودرو با سرعت پایین، سیستم را بررسی می‌کند. زمانی‌که عملکرد خود عیب‌یابی در حال انجام است، ممکن است لرزشی را از پدال ترمز احساس کنید.
این حالت عادی است و نشانه وجود ایراد نمی‌باشد. اگر پردازنده ایرادی را شناسایی نماید، سیستم ABS غیرفعال شده و چراغ هشدار ترمز ABS روی صفحه کیلومتر روشن خواهد شد. در این حالت سیستم ترمز به طور معمول کار خواهد کرد ولی دیگر عملکرد ضدقفل نخواهد داشت.
چنانچه هنگام رانندگی یا حین انجام عملکرد خود عیب‌یابی چراغ نشانگر نقص عملکرد ABS روشن شود، جهت بررسی سیسستم به نمایندگی مجاز بهمن موتور مراجعه نمایید.

عملکرد عادی سیستم ABS

در صورت افزایش سرعت خودرو از ۱۵Km/h، این سیستم فعال شده و با شرایط جاده عملکرد خود را تطبیق می‌دهد.
اگر سیستم ABS تشخیص دهد یک یا چند چرخ در آستانه قفل شدن قرار دارد، عملگرها به سرعت فعال شده و فشار روغن را کم می‌کنند. این عملکرد مشابه با آزاد شدن سریع ترمز است. زمانی‌که سیستم ABS فعال می‌شود ممکن است لرزشی را در پدال ترمز احساس کرده و صدای غیرعادی از محفظه موتور شنیده شود یا لرزشی احساس گردد. این شرایط عادی است و نشان می‌دهد

که سیستم ABS به طور عادی در حال عملکرد است. گاهی ممکن است لرزش خودرو در اثر شرایط نامطلوب جاده باشد. بنابراین باید مراقبت و توجه کافی داشته باشید.

سیستم الکترونیکی توزیع نیروی ترمز (EBD)

سیستم EBD تکمیل کننده عملکرد سیستم ABS است و وظیفه آن توزیع نیروی ترمز بین چرخ‌هاست.

عملکرد خود عیب‌یابی سیستم EBD

زمانی‌که موتور روشن است و یا خودرو با سرعت پایین در حال حرکت رو به جلو یا عقب می باشد، عملکرد خود عیب‌یابی سیستم EBD همانند سیستم ABS انجام می‌شود. اگر پردازنده ایرادی را شناسایی نماید، سیستم EBD غیرفعال شده و چراغ نشانگر نقص عملکرد سیستم EBD در صفحه کیلومتر روشن خواهد شد.

چنانچه چراغ نشانگر نقص عملکرد سیستم EBD در زمان خود عیب‌یابی سیستم یا رانندگی، روشن شود لازم است جهت بررسی سیستم به نمایندگی مجاز بهمن موتور مراجعه نمایید.

هشدار ⚠

اگر هنگام رانندگی یا انجام عملکرد خود عیب‌یابی چراغ نشانگرهای نقص عملکرد ABS/EBD روشن شود، سرعت را کم کرده و در محلی ایمن خودرو را متوقف نمایید و جهت بررسی سیستم، با نمایندگی مجاز بهمن موتور تماس حاصل نمایید. در این شرایط چنانچه مجبور به ادامه حرکت باشید، توصیه می شود با سرعت پایین (سرعت کمتر از ۳۰Km/h) حرکت کرده و به طور ناگهانی ترمزگیری نکنید، زیرا ممکن است باعث بروز تصادف و آسیب جانی شود.

ایمنی خودرو

هنگام خروج از خودرو در صورتیکه فردی در خودرو نمی‌باشد :

- حتی اگر در پارکینگ منزل خودرو را پارک نموده اید، کلید هوشمند را همراه خود داشته باشید.
- تمام شیشه‌ها را بسته و کلیه درب‌های خودرو را قفل کنید.
- اگر خودروی شما مجهز به سیستم دزدگیر است، حتی اگر برای لحظه‌ای خودرو را ترک می‌کنید از آن استفاده نمایید.
- هرگز کودکان و حیوانات خانگی را تنها در خودرو رها نکنید.
- از قراردادن بار در باربند سقفی خودداری کنید، بهتر است بارها را در جای امن قرار داده یا داخل خودرو بگذارید و درب‌ها را قفل نمایید.
- کلید هوشمند یدک را داخل خودرو جا

نگذارید. بهتر است آن را در جای امنی قرار دهید.

رانـنـدگی در هـوای سـرد (فـصل زمستان)

هشدار ⚠

- با احتیاط در هر جاده‌ای رانندگی کنید. هنگام افزایش یا کاهش سرعت، دقت و توجه داشته باشید. اگر سرعت را خیلی سریع افزایش یا کاهش دهید، چسبندگی بین تایرها و سطح جاده کاهش یافته و دچار لغزش می‌گردند.
- هنگام رانندگی در هوای سرد، مسافت ترمزگیری را بیشتر از حالت رانندگی در جاده های خشک و هوای گرم در نظر بگیرید.
- رانندگی در جاده‌های پوشیده از برف و یخ، مشکل است. نیروی حرکت چرخ‌ها یا چسبندگی بین تایر و سطح جاده بیش از حد کاهش می‌یابد. مگر اینکه روی جاده نمک یا شن پاشیده شده باشد. تا جایی که امکان دارد روی جاده‌های یخزده و خیس رانندگی نکنید.
- هنگام رانندگی در جاده‌های خیس و لغزنده (یخزده) احتیاط کنید، ممکن است جاده در مناطق بدون روشنایی و تاریک، تمیز و بدون یخ‌زدگی به نظر رسد.
- از چرخش سریع خودرو به یک سمت و ترمزگیری ناگهانی در جاده‌های یخ زده، خودداری کنید.

مایع خنک‌کننده موتور

در صورتیکه خودرو را در هوای سرد در محیط باز پارک می کنید، از وجود مایع خنک کننده مناسب (مخلوط آب و ضدیخ) در مخزن مایع خنک کننده موتور اطمینان حاصل نمایید. چرا که در غیر این صورت احتمال بروز آسیب جدی به موتور وجود دارد. به بخش "تعویض مایع خنک‌کننده موتور در فصل ۸ تعمیر و نگهداری توسط مشتری" مراجعه کنید.

تجهیزات مربوط به تایرها

۱. هنگام نصب تایرهای یخ‌شکن در جلو و عقب خودرو، از تایرهای توصیه شده استفاده نمایید.

۲. برای رانندگی در جاده‌های پوشیده از برف و یخ، تایرهای هر چهارچرخ را با تایر یخ‌شکن تعویض نمایید.

۳. تایرهای یخ شکن نیروی حرکت را حین رانندگی در جاده‌های یخزده افزایش می‌دهند. با این وجود از این نوع تایر در همه جاده‌ها نمی‌توان استفاده کرد. بنابراین قبل از نصب تایرهای یخ شکن در خودرو، قوانین راهنمایی و رانندگی را در این خصوص رعایت نمایید.
ممکن است عملکرد ضدلغزش تایر یخ شکن در جاده‌های خیس یا خشک نسبت به تایرهای معمولی، ضعیف‌تر باشد.

۴. در صورت لزوم از زنجیر چرخ استفاده کنید. هنگام نصب زنجیر چرخ، مطمئن شوید که اندازه زنجیر چرخ متناسب با تایر بوده و مطابق با دستورالعمل و توصیه‌های سازنده زنجیر چرخ این کار را انجام دهید.
مطابق با توصیه سازنده برای نصب محکم زنجیر چرخ روی تایر، از تجهیزات مناسب استفاده کنید. بست‌های

زنجیر چرخ را محکم نصب نمایید تا از صدمه‌دیدن گلگیر یا شاسی جلوگیری شود.
توصیه می‌شود با سرعت پایین حرکت کنید. عدم انجام این مهم، بر عملکرد خودرو تاثیر گذاشته و باعث صدمه‌دیدن خودرو خواهد شد.

تجهیزات مخصوص فصل زمستان

توصیه می‌شود در فصل زمستان از تجهیزات زیر استفاده نمایید :
۱. برای تمیز کردن برف و یخ روی شیشه‌ها و برف پاک‌کن از کاردک پلاستیکی استاندارد و برس پلاستیکی استفاده نمایید.
۲. هنگام جک زدن خودرو برای حفاظت و ثابت ماندن جک، بهتر است زیر جک یک تخته محکم قرار دهید.

ترمز پارک

اگر ناچار به پارک خودرو به مدت طولانی در محیط بیرون با دمای کمتر از C ۰° هستید، برای جلوگیری از یخ زدن از ترمز پارک استفاده نکنید. جهت پارک کردن ایمن خودرو، تا جایی که امکان دارد خودرو را روی سطح صاف و مسطح پارک نمایید و دسته دنده را در موقعیت P قرار دهید.

حفاظت خودرو در برابر خوردگی

برای یخ‌زدایی سطح جاده، از مواد شیمیایی استفاده می‌شود که حاوی مواد خورنده است و باعث خوردگی و فرسودگی سریع اجزای شاسی (شامل سیستم اگزوز، لوله‌های بنزین و ترمز، کف خودرو و گلگیرها) می‌شود. در فصل زمستان به طور دوره‌ای شاسی را تمیز نمایید.

ابزار..... ۱۲۶
مثلث هشدار..... ۱۲۶
جلیقه شبرنگ ۱۲۶
پنچر شدن چرخ ۱۲۷
پارک کردن ۱۲۷
آماده سازی ابزار و چرخ ۱۲۷
چرخ زاپاس ۱۲۸
مهار کردن چرخ ۱۲۸
روش جک زدن..... ۱۲۹
پیاده کردن چرخ..... ۱۳۰
نصب چرخ زاپاس ۱۳۰
نحوه جانمایی چرخ آسیب دیده و ابزار ۱۳۱
روشن کردن موتور با استفاده از باتری کمکی ۱۳۱
اقدامات لازم حین جوش آوردن موتور ۱۳۳
یدک کشی خودرو..... ۱۳۴
نکات مربوط به یدک کشی خودرو..... ۱۳۴
نحوه یدک کشی ۱۳۴

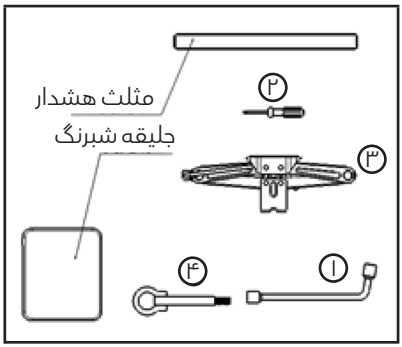

۱- آچار چرخ
۲- پیچ‌گوشتی
۳- جک
۴- قلاب بکسل بند
مثلث هشدار، جلیقه شبرنگ و محفظه ابزار را در محفظه نگهداری قراردهید.

توجه
از محکم بسته‌شدن و قرار داشتن ابزار در جای خود مطمئن شوید تا در زمان رانندگی سر و صدای اضافی ایجاد نشود، یا در اثر تصادف یا توقف ناگهانی، سرنشینان دچار آسیب جسمی نشوند.

مثلث هشدار

توجه
مطابق با قوانین راهنمایی و رانندگی از مثلث هشدار استفاده نمایید.

جلیقه شبرنگ

جلیقه شبرنگ در محفظه نگهداری قرار دارد. بهتر است پس از استفاده از جلیقه شبرنگ آن را مجدد در جای خود قراردهید.

توجه
مطابق با قوانین راهنمایی و رانندگی از جلیقه شبرنگ استفاده نمایید.

توجه
- قبل از قراردادن مجدد جک در محفظه ابزار، پیچ و میله کنار جک را کاملاً سفت نمایید.
- جک برای بالابردن این خودرو طراحی شده است. لطفا از آن برای مهارکردن اجسام سنگین یا سایر موارد استفاده نکنید.
- زمانی که خودرو جک زده شده است، موتور را روشن نکنید.
- درصورت کارکردن زیر خودرو، بهتر است خودرو را با استفاده از پایه‌های مناسب مهار نمایید.

پنچر شدن چرخ

درصورت پنچرشدن چرخ، دستورالعمل‌های زیر را انجام دهید:

پارک کردن

هشدار ⚠

- هنگام پارک خودرو مطمئن شوید که کلید ترمز پارک برقی فعال شده‌باشد.
- از قرارداشتن دسته دنده در موقعیت P اطمینان حاصل نمایید. در صورت پارک خودرو روی سطح شیب‌دار، جاده یخزده یا خیس یا جاده لغزنده، هرگز اقدام به تعویض چرخ نکنید. تعویض چرخ در چنین جاده‌هایی بسیار خطرناک است.
- هرگز در مسیر عبور سایر خودروها اقدام به تعویض چرخ پنچر شده ننمایید. در صورت لزوم خودرو را به منتها الیه سمت راست جاده هدایت نموده و سپس چرخ معیوب را تعویض نمایید.

۱. با رعایت قوانین از جاده خارج شوید.
۲. برای اطلاع به سایر خودروهای عبوری، چراغ‌های فلاشر را روشن نمایید.
۳. خودرو را روی سطح صاف پارک کنید.
۴. کلید ترمز پارک برقی را فعال کنید.
۵. دسته دنده را در موقعیت "P" قراردهید.
۶. موتور را خاموش نمایید.
۷. درب موتور را باز کنید.
۸. از سایر سرنشینان خودرو بخواهید از خودرو خارج شده و برای دور ماندن از خودروهای عبوری در جای امنی قرار بگیرید.
۹. در صورت نیاز به کمک، با واحد امداد خدمات پس از فروش بهمن تماس حاصل نمایید.

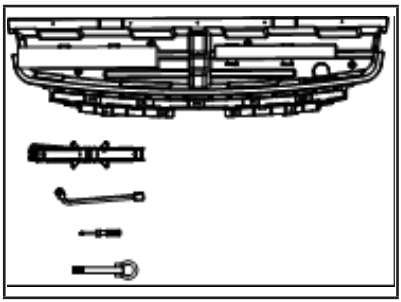

آماده‌سازی ابزار و چرخ

جک، ابزار مورد نیاز و چرخ زاپاس را از محفظه نگهداری خارج نمایید.
جک و ابزار در محفظه بار قرار دارند.
چرخ زاپاس در قسمت عقب خودرو قرار دارد.
(برای کسب اطلاعات بیشتر در مورد تجهیزات یدک‌کشی لطفاً به بخش " یدک‌کشی در فصل ۵ روشن کردن موتور و رانندگی با خودرو" مراجعه کنید).

برای خارج کردن چرخ زاپاس به دستور العمل‌های زیر توجه نمایید:

چرخ زاپاس

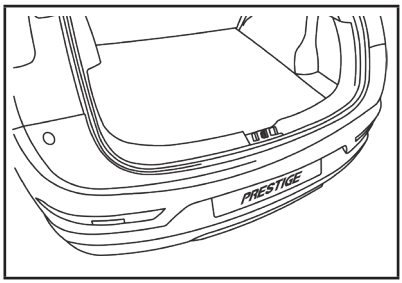

درب پشتی و درب محفظه نگهداری را باز نمایید، محفظه ابزار را خارج و چرخ زاپاس را بیرون آورید.

مهارکردن چرخ

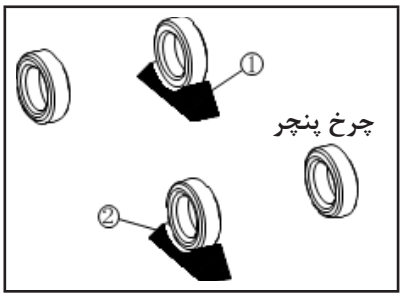

هشدار ⚠

برای جلوگیری از حرکت خودرو و آسیب دیدگی افراد، از مهار چرخ‌ها اطمینان حاصل‌نمایید.
با قرار دادن صحیح بلوک مانع در زیر چرخ‌های جلو و عقب 1 و 2، از حرکت خودرو حین تعویض چرخ ممانعت به عمل آورید.

روش جک زدن

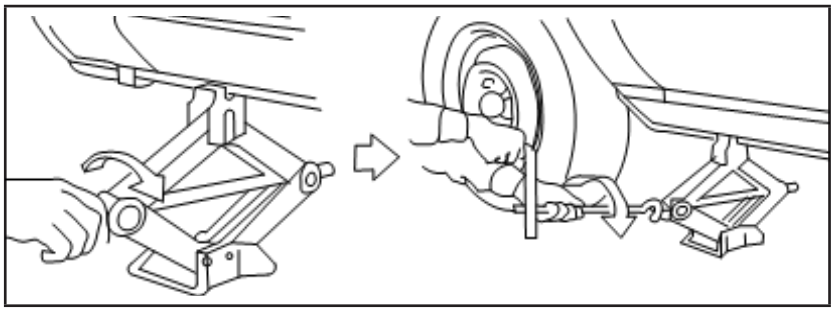

هشدار ⚠

- لطفاً مراحل جک زدن خودرو را مطالعه و مطابق با دستورالعمل اقدام نمایید.
- فقط از جک همراه خودرو استفاده کرده و از به کار بردن جک‌های متفرقه جدا خودداری نمایید.
- این جک فقط برای بالا آوردن خودرو هنگام تعویض چرخ طراحی شده است.
- از جک زدن خودرو در غیر از محل مشخص شده، خودداری شود.
- فقط در موارد ضروری اقدام به جک زدن خودرو کنید.
- زمانی که خودرو جک زده می‌شود، موتور را روشن نکنید، ممکن است که خودرو حرکت کرده و منجر به بروز حادثه شود.
- زمانی که چرخ از سطح زمین جدا می‌شود، نباید هیچ سرنشینی در خودرو قرار داشته باشد.
- دستورالعمل های مربوطه را قبل از استفاده از جک مطالعه نمائید.

۱. مطابق تصویر، جک را در زیر محل مشخص شده قرار دهید بطوریکه سر جک با خودرو تماس پیدا کند.جک را بطور ثابت و محکم روی زمین قرار دهید.

۲. بالای جک را مطابق تصویر با شیار پایینی بدنه همراستا نمایید.

۳. برای جلوگیری از لیز خوردن خودرو هنگام جک زدن، بهتر است محل مخصوص جک روی لبه شاسی کناری قرار گیرد.

۴. برای باز کردن مهره هر چرخ، از آچار چرخ استفاده کرده و مهره را در خلاف جهت حرکت عقربه‌های ساعت ۱ یا ۲ دور بچرخانید.

در زمان بالا آوردن چرخ از روی سطح زمین مهره چرخ را باز نکنید.

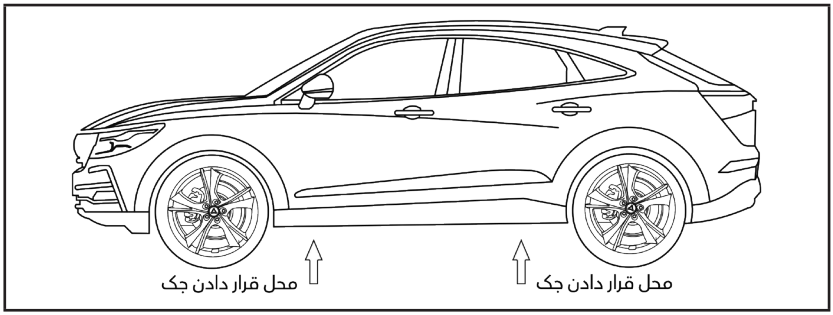

۵. خودرو را تا زمان جدا شدن کامل چرخ از سطح زمین، به دقت بالا آورید.
۶. هنگام جک زدن، دسته جک را با دست گرفته و سپس آن را بچرخانید.

پیاده کردن چرخ

۱. مهره چرخ را با آچار بیرون آورید.
۲. چرخ آسیب دیده را پیاده کنید.

توجه ⓘ

چرخ سنگین است بنابراین پاهای خود را از آن دور نگه‌دارید و در صورت لزوم برای جلوگیری از آسیب‌دیدگی از دستکش استفاده نمایید.

نصب چرخ زاپاس

هشدار ⚠

- از مهره چرخ متفرقه استفاده نکنید، زیرا استفاده از مهره چرخ نامناسب ممکن است باعث شل شدن چرخ و جدا شدن آن از خودرو و در نتیجه بروز تصادف شود.
- مهره چرخ را به روغن یا گریس آغشته نکنید. ممکن است مهره شل شود.

۱. سطح چرخ را از وجود آلودگی و گرد و غبار تمیز کنید.
۲. چرخ زاپاس را با دقت نصب کرده و مهره‌ها را با دست، کمی سفت کنید. سپس بررسی کنید که تمام مهره‌ها با سطح رینگ چرخ تماس داشته باشند.
۳. از آچارچرخ استفاده کرده و مهره‌های چرخ را به ترتیب و مساوی (۱-۲-۳-۴-۵) تا انتها سفت نمایید.

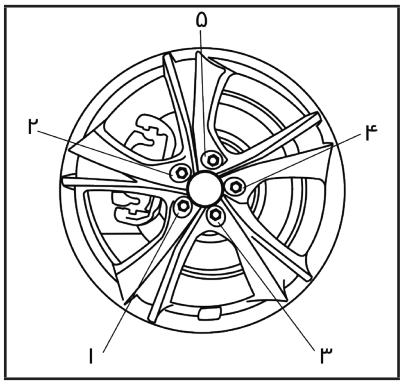

۴. جک را به آرامی پایین آورید تا زمانی‌که چرخ با سطح زمین تماس پیدا کند.
۵. مطابق تصویر مهره‌های چرخ را به ترتیب کاملاً سفت نمایید.
۶. خودرو باید کاملاً روی زمین قرار بگیرد. توصیه می‌شود از آچار تورک‌متر برای محکم کردن مهره‌های چرخ با گشتاور مجاز استفاده نمایید.
گشتاور سفت کردن مهره چرخ: N.m (۱۳۰~۱۰۰) است.
مهره چرخ را با گشتاور مجاز سفت نمایید. توصیه می‌شود پس از هر بار سرویس و تعمیر، مهره‌های چرخ را با گشتاور مجاز سفت نمایید.

هشدار ⚠

در زمان استفاده از چرخ زاپاس، با سرعت ۸۰ کیلومتر بر ساعت یا کمتر رانندگی کنید. در اولین فرصت، چرخ آسیب دیده را تعمیر و نصب نمائید.

نحوه جانمایی چرخ آسیب دیده و ابزار

هشدار ⚠

پس از استفاده از چرخ، جک و ابزار، آنها را در جای خود قرار دهید. درغیراینصورت ممکن است دراثر بروز تصادف و یا توقف ناگهانی پرتاب شده و در نتیجه منجر به بروز حادثه شود.

۱. چرخ آسیب دیده، جک و ابزار مورد استفاده را در محل مخصوص خود قرار دهید (برای کسب اطلاعات بیشتر به بخش "آماده‌سازی ابزار و چرخ" مراجعه کنید).
۲. درب پشتی را ببندید.

روشن کردن موتور با استفاده از باتری کمکی

هشدار ⚠

- اتصال نادرست باتری کمکی باعث انفجار باتری خودرو می‌شود. انفجار باتری ممکن است باعث آسیب جدی جانی یا حتی مرگ شود. در ضمن ممکن است خودرو هم صدمه ببیند. برای استفاده از باتری کمکی مطابق دستورالعمل‌های ذکر شده اقدام کنید.
- در اطراف باتری ممکن است گاز هیدروژن قابل انفجار وجود داشته باشد. لذا هرگونه شعله ویا جرقه را از اطراف باتری دور نگه‌دارید.
- هنگام کار در اطراف باتری، از عینک ایمنی مناسب استفاده کرده و جواهرات خود مانند انگشتر، حلقه و دستبند را درآورید.

- هنگام استفاده از باتری کمکی بهتر است به سمت و بر روی باتری خم نشوید.
- لطفاً باتری را دور از دسترس کودکان قرار دهید.

دیاگرام شماتیک باتری کمکی

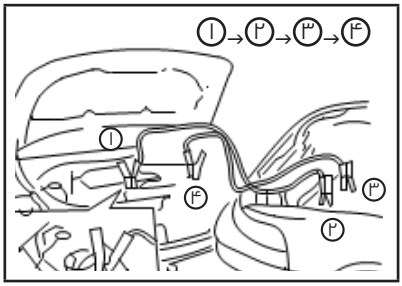

اگر از باتری خودروی دیگری برای شارژ باتری استفاده می‌کنید، دو خودرو را نزدیک به هم قرار دهید بطوریکه اتصال دو باتری به راحتی انجام شود.

۱. کلید ترمز پارک برقی را بکشید.

۲. دسته دنده را در موقعیت "N" (خلاص) قرار دهید.

۳. تمام تجهیزات برقی غیرضروری (مانند چراغ سقف، چراغ فلاشر و غیره) را خاموش نمایید.

۴. مطمئن شوید که سوئیچ خودرو در موقعیت OFF قرار داشته باشد.

۵. قاب روی باتری (در صورت مجهز بودن) را پیاده کنید.

۶. پوشش دریچه روی باتری (در صورت مجهز بودن) را پیاده کنید و برای جلوگیری از انفجار ناشی از آتش‌سوزی، باتری را با استفاده از پارچه نم‌دار بپوشانید.

۷. اتصالات را به ترتیب مطابق تصویر (۱→۲→۳→۴) متصل نمایید.

هشدار ⚠

- ترمینال مثبت باتری کمکی را به ترمینال مثبت باتری خودرو و ترمینال منفی باتری کمکی را به ترمینال منفی باتری خودرو متصل کنید.
- مطمئن شوید که کابل باتری کمکی تماس با بخش‌های دوار خودرو نداشته باشد.
- بست کابل باتری کمکی نباید با بخش‌های فلزی خودرو تماس داشته باشد.

۸. موتور خودروی کمکی را روشن کرده و اجازه دهید چند دقیقه کار کند.

۹. پدال گاز خودروی کمکی را فشار دهید تا دور موتور به ۲۰۰۰rpm برسد.

۱۰. سپس موتور خودروی معیوب را استارت بزنید.

هشدار ⚠

در صورتیکه پس از ۵ ثانیه استارت زدن کماکان خودروی معیوب روشن نمی شود، دکمه استارت را در موقعیت "OFF" قرار داده و ۱۰ ثانیه منتظر بمانید و مجدداً استارت بزنید.

۱۱. زمانی‌که موتور خودروی معیوب روشن شد، کابل‌ها را با دقت به ترتیب عکس مطابق تصویر (۱→۲→۳→۴) جدا نمایید.

۱۲. پارچه روی دریچه باتری را بردارید. زیرا ممکن است پارچه آغشته به مایع الکترولیت شده باشد.

۱۳. پوشش دریچه باتری را (در صورت مجهز بودن) نصب نمایید.

هشدار ⚠

هرگز موتور را با هل دادن خودرو روشن نکنید زیرا باعث صدمه دیدن گیربکس خواهد شد.

هشدار ⚠

توصیه می‌شود در صورت تعویض باتری به نمایندگی‌های مجاز بهمن موتور مراجعه نمایید. زیرا در صورت تعویض باتری نیاز به کالیبراسیون مجدد بعضی از تجهیزات برقی از جمله سیستم خودکار شیشه بالابر، سیستم سانروف و... می‌باشد که نیازمند مهارت و تجهیزات حرفه‌ای است.

اقدامات لازم حین جوش آوردن موتور

هشدار ⚠

- در صورت جوش آوردن موتور، خودرو را متوقف کنید. در غیراینصورت ممکن است خودرو آتش بگیرد.
- درصورت مشاهده بخار از زیر درب موتور، هرگز درب موتور را باز نکنید.
- اگر موتور جوش آورده است، هرگز درب رادیاتور را باز نکنید. درغیراینصورت فشار بالای آب داغ رادیاتور، ممکن است بیرون پاشیده و باعث آسیب جانی جدی و سوختگی شود.
- درصورت مشاهده بخار یا خارج شدن آب رادیاتور، از خودرو دور بایستید تا دچار آسیب بدنی نشوید.
- اگر دمای مایع خنک‌کننده موتور بیشتر از حد مجاز شود، فن خنک‌کننده روشن خواهد شد.
- دست، مو، جواهرات یا لباس خود را از فن خنک‌کننده یا تسمه موتور دور نگه‌دارید.

چنانچه موتور جوش آورده است (مطابق آنچه که نشانگر دمای آب موتور نشان می‌دهد) یا متوجه قدرت نامناسب موتور یا صدای غیرعادی از موتور شده‌اید، لطفاً اقدامات زیر را انجام دهید :

۱. از جاده خارج شده و خودرو را در محل صاف و امن پارک نمایید.
۲. فلاشر را روشن نمایید.
۳. کلید ترمز پارک برقی را فعال نمایید.
۴. دسته دنده را در موقعیت "N" (خلاص) قرار دهید، موتور را خاموش نکنید.
۵. تمام شیشه‌ها را باز کنید.
۶. کلید کنترل دمای بخاری یا کولر (A/C) را در موقعیت گرم‌ترین و کلید تنظیم دور فن را در موقعیت حداکثر سرعت قرار دهید.
۷. از خودرو خارج شوید.
۸. وضعیت ظاهری خارج شدن بخار یا مایع خنک کننده از مخزن رادیاتور را بررسی نمایید. قبل از انجام اقدامات بعدی ابتدا مطمئن شوید که هیچ بخار یا مایع خنک کننده‌ای وجود نداشته باشد.
۹. درب موتور را باز کنید.
۱۰. وضعیت عملکردی فن خنک‌کننده را بررسی نمایید.
۱۱. رادیاتور و شیلنگ آن را از لحاظ نشتی بررسی نمایید. اگر فن معیوب است یا مایع خنک‌کننده نشتی دارد، موتور را خاموش نمایید.
۱۲. پس از خنک‌شدن موتور، زمانی‌که مجدد موتور را روشن می‌کنید مقدار مایع خنک‌کننده در مخزن آب را بررسی

نمایید.
۱۳. در صورت لزوم، مایع خنک‌کننده اضافه نمایید.

هشدار ⚠
▪ برای جلوگیری از سوختگی بدن، قبل از بازکردن درب رادیاتور، آن را با استفاده از پارچه بپوشانید، و درب رادیاتور را تا مرحله ۱ به آرامی باز کنید تا بخار خارج شود.
▪ لازم است در این موارد جهت بررسی و تعمیر خودرو به نمایندگی مجاز بهمن موتور مراجعه شود.

یدک کشی خودرو

خودرو را مطابق با قوانین راهنمایی و رانندگی یدک کشی کنید. استفاده از تجهیزات نامناسب برای بکسل کردن منجر به صدمه دیدن خودرو خواهد شد. از تجهیزات مناسب بکسل استفاده کنید تا خودرو صدمه‌ای نبیند. توصیه می‌شود برای بکسل کردن خودرو با مرکز امداد بهمن تماس حاصل نمایید.
قبل از بکسل کردن خودرو نکات مربوطه را مطالعه نمایید.

نکات مربوط به یدک کشی خودرو

• هنگام بکسل کردن، مطمئن شوید که سیستم فرمان، اکسل‌ها و گیربکس به درستی کار کنند. در صورت صدمه دیدن این تجهیزات و قطعات مربوطه، برای بکسل کردن، از خودرو بر یا چرخگیر استفاده نمایید.
• توصیه می‌شود قبل از بکسل کردن خودرو، چرخ‌های جلو از سطح زمین بلند شوند.
• قبل از بکسل کردن، طناب / تسمه یدک کشی را محکم نمایید.

نحوه یدک کشی

چرخ‌های جلو روی زمین :
توصیه می‌شود مطابق تصویر برای بکسل کردن از چرخگیر یا خودرو بر استفاده گردد.

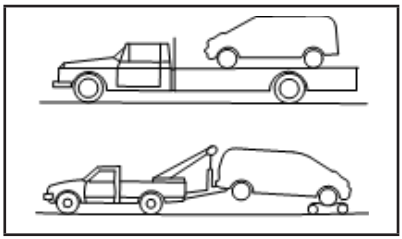

هشدار ⚠
▪ خودرویی که بکسل می‌شود باید چرخ‌های جلو کاملاً بالاتر از زمین قرار بگیرند. در غیراینصورت گیربکس صدمه خواهد دید. به همین دلیل شرکت بهمن موتور صرف نظر از اعتبار گارانتی خودرو هیچ‌گونه مسئولیتی در قبال صدمات وارده هنگام بکسل کردن نادرست خودرو را قبول نخواهد کرد.
▪ خودرو را به سمت عقب بکسل نکنید.
▪ اگر گیربکس از لحاظ مکانیکی صدمه دیده است، چرخ‌های محرک کاملاً باید بالاتر از زمین قرار گیرند.

خارج کردن خودروی گیر کرده

در صورتیکه خودرو در شن، برف یا باتلاق گیر کرده و خارج نمی‌شود، از قلاب بکسل استفاده نمایید.

قلاب بکسل جلوی خودرو

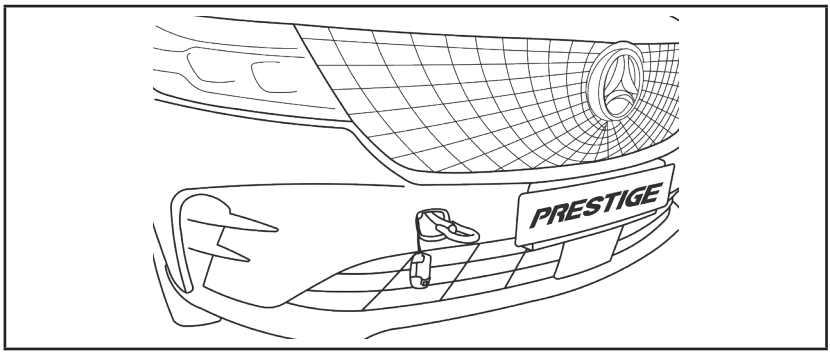

قلاب بکسل عقب خودرو

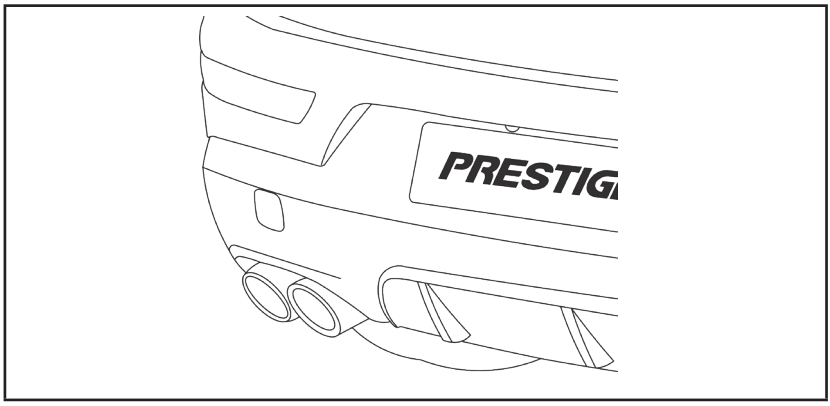

هشدار ⚠

- هنگام یدک کشی خودرو، افراد را از قلاب بکسل دور نگه‌دارید.
- اجازه ندهید چرخ با سرعت بالا درجا بچرخد. در غیراینصورت ممکن است باعث انفجار تایر و حتی آسیب‌دیدگی جدی افراد شود. همچنین ممکن است قطعات خودرو بیش از حد داغ شده یا صدمه ببینند.
- طناب را، به جای سایر قسمت‌ها، فقط از داخل قلاب بکسل عبور دهید. در غیراینصورت ممکن است خودرو صدمه ببیند.
- زمانی‌که از قلاب بکسل برای بیرون کشیدن خودرو استفاده می‌کنید، ممکن است قلاب بکسل فشار زیادی را تحمل نماید. بهتر است از قلاب جلویی خودرو بدین منظور استفاده گردد. همزمان از قلاب‌های بکسل جلو و عقب استفاده ننمایید.

تمیز کردن بدنه خودرو..... ۱۳۸
شستشوی خودرو..... ۱۳۸
برطرف کردن لکه های روی بدنه..... ۱۳۹
تمیز کردن داخل خودرو ۱۳۹
محافظت از خودرو در برابر پوسیدگی ۱۴۱
توصیه‌هایی برای نگهداری از رنگ خودرو ۱۴۲
متوقف کردن (پارک) بلند مدت خودرو..... ۱۴۳

تمیز کردن بدنه خودرو

برای تمیز نگهداشتن بدنه خودرو انجام اقدامات ذیل مناسب می باشد:

خودرو را در پارکینگ یا تا جایی که ممکن است در محیطی مسقف پارک نمایید تا سطح بدنه خودرو صدمه نبیند.

اگر مجبور به پارک خودرو در محیط بیرون هستید لطفاً خودرو را در جایی مسقف پارک کنید یا از چادر خودرو استفاده نمایید. هنگام استفاده از چادر خودرو یا برداشتن آن مراقب باشید سطح بدنه خودرو دچار صدمه‌دیدگی نشود.

شستشوی خودرو

برای حفاظت از سطح بدنه خودرو در شرایط زیر بلافاصله خودرو را شستشو دهید:

• پس از بارندگی، به منظور جلوگیری از صدمه‌دیدن بدنه خودرو دراثر بارش باران اسیدی.

• پس از رانندگی طولانی مدت در جاده‌های ساحلی، به منظور جلوگیری از خوردگی بدنه خودرو دراثر رطوبت دریا

• اگر سطح بدنه خودرو دراثر استعمال دخانیات، فضولات پرندگان، براده فلزات یا لاشه حشرات کثیف شده باشد.

• چنانچه سطح بدنه خودرو دراثر گرد و غبار یا گل و لای آلوده شده باشد.

نحوه شستشو

۱. جهت شستشوی خودرو از اسفنج مرطوب و آب تمیز استفاده نمایید.

۲. برای شستشوی سطح بدنه خودرو از محلول پودر صابون غیراسیدی یا پودر صابون مخصوص شستشوی خودرو و آب ولرم (به جای آب داغ) استفاده کرده و خودرو را به آرامی شستشو دهید.

هشدار ⚠

▪ برای شستشوی خودرو از مواد شوینده قوی خانگی، مواد شیمیایی، بنزین یا سایر محلول‌ها استفاده نکنید.

▪ هرگز در زیر نور مستقیم آفتاب یا هوای بسیار گرم خودرو را شستشو ندهید، زیرا قطرات آب روی بدنه خودرو باقی می‌ماند.

▪ از پارچه‌های زبر یا پرزدار مانند دستکش برای شستشوی خودرو استفاده نکنید. برای تمیزکردن لکه‌های سخت از تراشیدن آنها خودداری کنید، زیرا سطح بدنه خودرو صدمه‌می‌بیند.

▪ پس از شستشو، با استفاده از پارچه نم‌دار بدنه خودرو را خشک کنید و اجازه ندهید هیچ قطره آبی روی بدنه خودرو باقی‌بماند.

هنگام شستشوی خودرو به نکات زیر توجه‌نمایید:

▪قسمت‌های‌لبه،اتصالات،قسمت‌های داخلی و خم دار، نواحی مختلف درب‌ها، به دلیل امکان وجود گرد و خاک، نمک جاده و غیره ... آسیب‌پذیر بوده و باید به صورت دوره‌ای تمیز شوند.

▪ مطمئن شوید که سوراخ تخلیه در لبه پایین درب‌های خودرو مسدود نشده باشد.

▪ برای شستشوی زیر خودرو، قالپاق چرخ‌ها و آلودگی‌ها و نمک جاده از آب استفاده‌کنید.

برطرف کردن لکه های روی بدنه

توصیه می‌شود لکه‌ها، روغن، گرد و غبار صنعتی، لاشه حشرات یا برگ درختان را از بدنه خودرو تمیز کنید تا منجر به صدمه‌دیدن بدنه یا لکه‌شدن آن نشود.

شیشه ها

برای از بین بردن لایه گرد و غبار یا دوده از روی سطح شیشه، از شیشه پاک‌کن استفاده نمایید. اگر خودرو زیر نور شدید آفتاب پارک است و لایه‌ای از گرد و غبار هم روی سطح شیشه وجود دارد، بهتر است برای تمیز کردن شیشه‌ها از شیشه پاک‌کن با پارچه‌ای نرم استفاده نمایید.

شاسی

روی سطح جاده در فصل زمستان نمک پاشیده می‌شود، بنابراین لازم است شاسی بطور مرتب شستشو داده شود. تا آلودگی و نمک برطرف شده و از پوسیدگی شاسی و سیستم تعلیق جلوگیری شود.

چرخ‌ها

- هنگام تمیزکردن خودرو، چرخ‌ها را نیز تمیز نمایید.
- در صورت تعویض چرخ یا تمیزکردن شاسی، داخل چرخ‌ها را نیز تمیز کنید.
- برای تمیز کردن چرخ‌ها از مواد یا ابزار آلاتی که باعث سایش می شوند، استفاده نکنید.
- برای رانندگی در جاده‌های نمک پاشی شده در فصل زمستان، توصیه می‌شود چرخ‌ها را واکس بزنید.

چرخ‌های با رینگ آلومینیومی

اگر در فصل زمستان مجبور به رانندگی در جاده‌های نمک‌پاشی شده هستید، توصیه می‌شود چرخ‌ها را بطور منظم با استفاده از اسفنج آغشته به محلول آب و صابون شستشو دهید. در صورت بی‌توجهی ممکن است ذرات نمک باعث پوسیدگی و صدمه‌دیدن چرخ‌ها شوند.

هشدار ⚠

برای جلوگیری از آلوده شدن و صدمه دیدن چرخ‌ها، دستورالعمل‌های زیر را انجام دهید :

- از شستشوی چرخ‌ها با مایع شستشوی حاوی مواد اسیدی یا قلیایی قوی خودداری نمایید.
- از شستشوی چرخ‌ها در هوای بسیار گرم اجتناب نمایید. دمای چرخ باید با دمای محیط یکسان باشد.
- اگر برای شستشوی چرخ از مایع شوینده استفاده می‌کنید، پس از ۱۵ دقیقه مایع شوینده را کاملاً تمیز نمایید.

تمیز کردن داخل خودرو

توصیه می‌شود گرد و غبار جمع شده روی پنل‌های داخل خودرو، روکش‌ها، قسمت‌های پلاستیکی و صندلی‌ها را بطور مرتب با استفاده از پارچه یا برس مناسب تمیز نمایید. سطوح از جنس چرم و پلاستیک را با استفاده از پارچه‌ای نرم و تمیز آغشته به محلول آب و صابون تمیز کنید و سپس آنها را با پارچه‌ای دیگر

خشک نمایید.
همواره مراقب تمیزی ظاهر سطوح از جنس چرم باشید.
توصیه می‌شود قبل از استفاده از پارچه‌های تمیزکننده، توضیحات تولید کننده با دقت مطالعه شود. بعضی از این پارچه‌ها حاوی مواد شیمیایی هستند که ممکن است باعث آلودگی یا صدمه‌دیدن پارچه صندلی شوند.
برای تمیز کردن شیشه صفحه کیلومتر از پارچه‌ای نرم و مرطوب استفاده نمایید.

هشدار ⚠
- از روغن‌های فرار، رقیق‌کننده‌ها یا مواد مشابه استفاده نکنید.
- ذرات گرد و غبار کوچک ممکن است باعث ساییدگی یا صدمه‌دیدن سطوح از جنس چرم شوند. بنابراین به طور مرتب این سطوح را تمیز نمایید. از صابون شستشوی چرم، واکس خودرو، مواد پولیشی، روغن، مایع تمیزکننده یا استفاده از مواد سفید کننده و اسیدی مایع شستشو یا مواد حاوی هیدروکسید آمونیاک استفاده نکنید، زیرا ممکن است باعث صدمه‌دیدن سطوح از جنس چرم طبیعی شود.
- از اسپری‌ها و پاک‌کننده‌ها استفاده نکنید مگر اینکه توسط سازنده توصیه شده باشد.
- برای تمیز کردن شیشه صفحه کیلومتر معمولی از شیشه پاک‌کن یا مواد تمیزکننده استفاده نکنید، ممکن است باعث آسیب به شیشه صفحه کیلومتر شود.

شیشه‌ها

برای برطرف کردن لایه گرد و غبار یا دوده از روی سطح شیشه از شیشه پاک‌کن استفاده نمایید. اگر خودرو زیر نور آفتاب شدید پارک است و لایه‌ای از گرد و غبار هم روی سطح شیشه وجود دارد، توصیه می‌شود برای تمیز کردن شیشه‌ها از شیشه پاک‌کن همراه با پارچه‌ای نرم استفاده نمایید.

هشدار ⚠
جهت تمیزکردن شیشه‌ها از داخل خودرو، از محلول‌های خورنده یا مشابه آن و یا مایع شوینده دارای کلر استفاده نکنید. این مواد ممکن است باعث آسیب به مدار تجهیزات برقی، مانند سیستم گرمکن شیشه عقب شوند.

کمربندایمنی

هشدار ⚠
- اجازه ندهید کمربند ایمنی که با پارچه نم دار تمیز شده است، تاخشک شدن کامل جمع شود.
- هرگز کمربند ایمنی را با محلول‌های شیمیایی، مواد بی‌رنگ‌کننده یا حاوی مواد خورنده تمیز نکنید، ممکن است بافت کمربندایمنی دچار صدمه‌دیدگی شود.

کمربند ایمنی را با استفاده از اسفنج آغشته به محلول آب و صابون تمیز کنید.
پیش از استفاده از کمربندایمنی، اجازه دهید کمربندایمنی در هوای آزاد و سایه کاملاً خشک شود (برای کسب اطلاعات

بیشتر به "فصل ۱ کمربندایمنی" مراجعه نمایید).

محافظت از خودرو در برابر پوسیدگی

علت اصلی پوسیدگی خودرو

• گل و لای و ذرات موجود در سطح جاده، چاله و غیره

• وجود شن، سنگ‌ریزه یا ذرات باقی مانده از تصادفات جزئی در سطح جاده.

عوامل محیطی موثر در پوسیدگی خودرو

رطوبت، وجود شن، گرد و غبار و چاله‌های آب در جاده، ممکن است منجر به تسریع زنگ‌زدگی بدنه خودرو شود. در صورت خیس بودن کفپوش برای جلوگیری از زنگ‌زدگی کف خودرو، بهتر است آن را در هوای آزاد خشک نمایید.

رطوبت نسبی

در مناطق با رطوبت بالا، امکان پوسیدگی جدی خودرو وجود دارد.

دما

افزایش دما در محل‌های فاقد تهویه مناسب منجر به پوسیدگی شدید قسمت‌های مختلف خودرو می‌شود.

آلودگی هوا

آلودگی صنعتی، وجود نمک در مناطق ساحلی و جاده‌های نمک‌پاشی شده باعث افزایش و تشدید پوسیدگی خودرو می‌شوند. لذا نمک احتمالی موجود در سطح جاده‌ها باعث فرسوده شدن و کاهش عمر سطوح خودرو می‌گردد.

محافظت از خودرو در برابر پوسیدگی

• برای حفظ و مراقبت از خودرو، سطح آن را به طور دوره‌ای شستشو دهید.

• بدنه خودرو را از نظر آسیب‌دیدگی بررسی کنید و در صورت وجود هرگونه آسیب جزئی بلافاصله نسبت به تعمیر آن اقدام نمایید.

• سوراخ تخلیه در زیر درب‌ها را همواره تمیز نگهدارید تا از تجمع آب جلوگیری کنید.

• زیر بدنه خودرو را از نظر وجود شن، گرد و غبار یا ذرات نمک بررسی کنید. در صورت وجود هرگونه آلودگی بلافاصله با آب شستشو دهید.

هشدار ⚠

▪ برای تمیز کردن آلودگی، شن و غیره در داخل اتاق خودرو، از فشار آب استفاده نکنید، و به جای استفاده از شیلنگ آب از پارچه مناسب استفاده نمایید.

▪ از نفوذ آب یا سایر مایعات به تجهیزات الکتریکی خودرو جلوگیری کنید زیرا ممکن است این تجهیزات صدمه ببینند.

مواد شیمیایی که برای ذوب کردن برف و یخ روی جاده استفاده می‌شود بسیار خورنده و قوی هستند این مواد ممکن است باعث فرسودگی و پوسیدگی قطعات زیر خودرو (مانند سیستم اگزوز، لوله‌های ترمز و بنزین، کف خودرو و گلگیر) شود.

توصیه‌هایی برای نگهداری از رنگ خودرو

با وجود کیفیت بالای رنگ خودرو، به دلیل تماس با مواد مختلف و آلودگی های محیطی، نیازمند مراقبت و نگهداری است تا جلوه و زیبایی آن ماندگار و بادوام باشد. توصیه های ذیل در این راستا ارائه می گردد.

-تاثیر طبیعت و محیط اطراف بر رنگ خودرو

مواد زیر که به صورت طبیعی و یا اتفاقی با رنگ خودرو در تماس هستند موجب آسیب رنگ خودرو شده و تاثیر مخرب بر دوام و زیبایی آن دارند.

- تماس مواد اسیدی و یا باران اسیدی و ریختن نوشابه‌های گاز دار و قهوه
- فضولات پرندگان و بقایای حشرات در برخورد با خودرو
- شیره و گرده درختان به ویژه در فصل بهار
- روغن های مختلف بخصوص روغن ترمز و روغن هیدرولیک
- بنزین و سایر حلال های رنگ

لذا موکداً توصیه می شود در اولین زمان ممکن با شستشوی مناسب، موارد را برطرف نمایید و فراموش نکنید باقی ماندن هر چه بیشتر مواد بر روی رنگ در هوای گرم و زیر نور آفتاب، آسیب بیشتری به آن وارد می کند.

- از شستشو و تمیزی خودرو غافل نشویم!

شستشوی مرتب خودرو موجب حفظ کیفیت رنگ می‌شود. تناوب شستشو بستگی به نوع کاربری شما از خودرو دارد و مطمئن باشید از رعایت توصیه های ذیل درحین شتسشو ضرری نخواهید دید.

- خودروی خاکی را با دستمال خشک تمیز نکنید و ابتدا آن را با آب بشوئید.
- برای شستشو از آب با سختی بالا استفاده نکنید و از پارک کردن خودرو در مجاورت آبپاش های آبیاری خودداری نمائید. زیرا املاح معدنی فراوان موجود در آن موجب رسوب بر روی رنگ خودرو و آسیب آن می شود.
- برای شستن خودرو از ۲ دستمال نرم، یکی برای شستن و دیگری برای خشک کردن استفاده کنید و مرتباً دستمال‌ها را شستشو داده تا آلودگی های جمع شده در آنها موجب خط و خش و صدمه به رنگ خودرو نگردد.
- پس از شستشو حتما خودروی خود را با دستمال نرم (میکروفایبر) خشک نمایید.
- چنانچه برای شما امکانپذیر است سالی دو مرتبه خودروی خود را واکس بزنید. واکسها (از نوع استاندارد و معتبر) ضمن اینکه بدنه خودرو شما را براق جلوه می دهند، باعث ایجاد یک لایه محافظتی بر روی آن می‌شوند که می‌توانند رنگ را در برابر نور آفتاب و عوامل محیطی دیگر مثل باران‌های اسیدی، محافظت کنند.

متوقف کردن (پارک) بلند مدت خودرو

باید خودرو را در محلی پارک کنید که مانع از ایجاد شرایطی شده که باعث فرسایش خودرو شود و خودرو بتواند به راحتی دوباره روشن شود. در صورت امکان، خودرو را در محل سر پوشیده پارک کنید. اگر می خواهید خودرو را برای مدت طولانی پارک کنید (یک ماه یا بیشتر)، لطفا از قبل مراحل زیر را انجام دهید:

۱- باک را پر کنید.

۲- بخش بیرونی خودرو را کاملاً تمیز و خشک کنید.

۳- بخش داخلی خودرو را تمیز کنید و اطمینان حاصل کنید که کفپوش و سایر موارد کاملاً خشک می باشند.

۴- ترمز پارک را غیرفعال کنید و جلوی چرخ‌های عقب مانع چرخ قرار دهید.

۵- یکی از شیشه ها را به مقدار کم باز کنید (اگر قرار است خودرو در مکان سر پوشیده پارک شود).

۶- بازوی برف پاک کن را بلند کرده و بین بازوی برف پاک‌کن و شیشه، پارچه یا حوله قرار دهید.

۷- برای کاهش خطر چسبندگی، باید از روغن روانکار سیلیکونی بر روی درزگیر تمام درب‌ها استفاده شود.

۸- از روکش نخی و دارای منافذ برای پوشاندن خودرو استفاده کنید. استفاده از روکش‌های پلاستیکی می‌تواند باعث تجمع آب و آسیب به رنگ خودرو شود.

۹- هرچند وقت یکبار، مدت زمان کمی موتور را روشن کنید تا به دمای مناسب برسد.

نکات مربوط به تعمیر و نگهداری ۱۴۷
بررسی محفظه موتور ۱۴۸
سیستم خنک کننده موتور ۱۴۹
بررسی میزان مایع خنک کننده موتور ۱۴۹
تعویض مایع خنک کننده موتور ۱۵۰
روغن موتور ۱۵۰
تسمه موتور ۱۵۱
شمع موتور ۱۵۲
ترمزها ۱۵۲
بوستر ترمز ۱۵۲
روغن ترمز ۱۵۳
فیلتر هوا ۱۵۳
تیغه برف پاک‌کن ۱۵۴
تیغه برف پاک‌کن شیشه جلو ۱۵۴
مایع شیشه شوی ۱۵۶
باتری کلید هوشمند ۱۵۶
جعبه فیوز ترمینال مثبت باتری ۱۵۸
جعبه فیوز محفظه موتور(۱) ۱۵۹
جعبه رله محفظه موتور(۱) ۱۶۲
جعبه فیوز محفظه موتور (۲) ۱۶۴
جعبه رله محفظه موتور (۲) ۱۶۶
جعبه فیوز داشبورد ۱۶۷
جعبه رله داشبورد ۱۷۱

چراغ‌ها ۱۷۲
مجموعه چراغ‌های جلو ۱۷۳
تایر و چرخ ۱۷۵
فشار باد تایر ۱۷۵
نوع تایر ۱۷۵
زنجیرچرخ ۱۷۶
جابه‌جا کردن چرخ‌ها ۱۷۶
صدمه دیدگی و سایش تایر ۱۷۷
عمر مصرفی تایر ۱۷۷
تعویض تایر و چرخ ۱۷۸
بالانس چرخ‌ها ۱۷۸
نشانگر فشار باد تایر ۱۷۸
چرخ زاپاس ۱۷۸
تعمیر و نگهداری دوره‌ای ۱۷۹
جدول مواد مصرفی مورد استفاده در خودرو ۱۷۹
جدول تعمیر و نگهداری ۱۸۰

نکات مربوط به تعمیر و نگهداری

هنگام بررسی و تعمیر مراقب باشید خودرو صدمه نبیند، برای جلوگیری از آسیب‌دیدگی خودرو به نکات زیر توجه نمایید.

هشدار ⚠

- برای جلوگیری از حرکت خودرو هنگام توقف، خودرو را روی سطح صاف و هموار پارک کرده و ترمز پارک برقی را فعال نمایید.
- هنگام تعویض قطعات یا تعمیر بایستی دکمه استارت خودرو در موقعیت "OFF" یا "LOCK" قرارداشته‌باشد.
- اگر موتور بیش از حد داغ شده‌است، هرگز زیر خودرو کاری انجام ندهید. موتور را خاموش کرده و منتظر بمانید تا کاملاً خنک شود.
- زمانی که موتور روشن است، اگر بخواهید روی موتور کار کنید بهتر است دست، لباس، مو و جواهرات خود را از فن، تسمه موتور و سایر قسمت‌های چرخشی و دوار، دور نگه‌دارید.
- قبل از بازدید خودرو، توصیه می‌شود در صورت پوشیدن لباس‌های گشاد، آن را به نحوی مهار کنید تا در مجاورت قطعات موتور قرار نگیرد. همچنین توصیه می‌شود انگشتر و ساعت را از دست خود درآورید.
- در صورت لزوم برای روشن کردن موتور در پارکینگ یا محل‌های مشابه از وجود سیستم تهویه مناسب در محل، مطمئن شوید.
- در صورت جک زدن خودرو، در زیر آن قرار نگیرید. اگر بایستی به ناچار در زیر خودرو کار کنید، از پایه‌های مهار کننده استفاده نمایید.
- مراقب باشید که مواد قابل اشتعال، جرقه و شعله در مجاورت باک بنزین و باتری قرار نداشته باشند.
- در صورت قرارداشتن دکمه استارت خودرو در موقعیت "ON"، از متصل و جدا کردن باتری خودرو، خودداری نمایید.
- باتوجه به اینکه موتورهای بنزینی دارای سیستم تزریق چند نقطه‌ای (سیستم MFI) هستند، جهت بررسی و تعمیر فیلتر بنزین و لوله‌های مربوطه به نمایندگی مجاز بهمن موتور مراجعه نمایید.
- هنگامی که نزدیک به فن در حال کار قرار دارید، برای جلوگیری از صدمه دیدگی، ابتدا ترمینال منفی باتری را جدا نمایید.
- زمانی که دکمه استارت خودرو در موقعیت "ON" قرار دارد، سوکت دسته سیم مربوط به موتور یا گیربکس را جدا نکنید.
- برای جلوگیری از تماس دست با روغن موتور یا مایع خنک‌کننده موتور، هنگام انجام تعمیر و بررسی، از دستکش استفاده نمایید.
- استفاده از روغن موتور نامناسب یا سایر روغن‌های متفرقه، ممکن است باعث آلودگی محیط‌زیست شود. لطفاً برای حفظ محیط‌زیست از روغن و مایعات توصیه شده بهمن استفاده کنید.

در این بخش یعنی تعمیر و نگهداری توسط مشتری، فقط به مواردی اشاره شده است که مالک خودرو نیز بتواند انجام دهد.
توجه داشته باشید که انجام تعمیر و بررسی ناقص و نامناسب، ممکن است باعث نارسایی در عملکرد خودرو، افزایش گازهای آلاینده و باطل شدن گارانتی خودرو شود.
اگر با سرویس و تعمیر خودرو آشنایی ندارید، الزاماً به نمایندگی مجاز بهمن موتور مراجعه کنید.

بررسی محفظه موتور

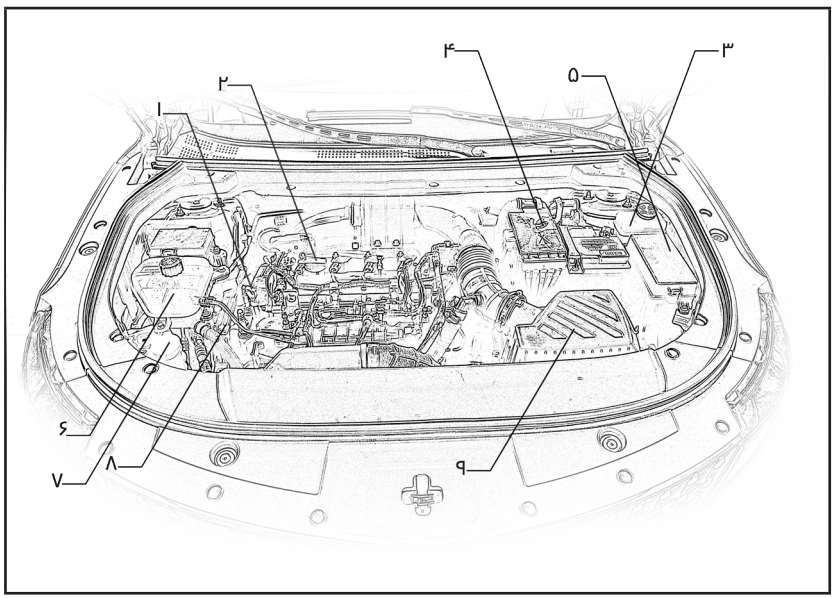

۱- گیج روغن موتور
۲- درب روغن ریز موتور
۳- مخزن روغن ترمز
۴- باتری
۵- جعبه فیوز
۶- مخزن انبساط
۷- مخزن شیشه‌شوی
۸- تسمه موتور
۹- فیلتر هوا

سیستم خنک‌کننده موتور

هشدار ⚠
▪ اگر موتور جوش آورده است، درب مخزن انبساط را باز نکنید، زیرا ممکن است مایع خنک کننده به بیرون پاشیده و و منجر به سوختگی شدید شود. زمانی که موتور و رادیاتور کاملاً خنک هستند، جهت بازدید موتور و متعلقات اقدام نمایید. ▪ مایع خنک‌کننده موتور سمی است، بنابراین بایستی در ظرف دارای علامت ریخته و از دسترس کودکان دور نگه داشته شود.

مایع خنک‌کننده حاوی مواد ضدسایش و ضدیخ است. بنابراین، هیچ ماده افزودنی دیگری را به آن اضافه نکنید.

احتیاط ⚠
هنگام تعویض یا اضافه‌نمودن مایع خنک‌کننده موتور، از مایع خنک‌کننده توصیه شده بهمن استفاده نمایید.

نسبت مخلوط مناسب آب و مایع ضدیخ به شرح زیر است:

دمای هوای محیط		مایع خنک‌کننده موتور	آب مقطر
C°	C°		
-۱۵	۵	٪۳۰	٪۷۰
-۳۵	-۳۰	٪۵۰	٪۵۰

استفاده از سایر مایع‌های خنک‌کننده، باعث صدمه‌دیدن سیستم خنک‌کننده موتور خواهد شد.
برای جلوگیری از صدمه دیدن موتور از درب مخزن انبساط، توصیه شده بهمن استفاده نمایید.

بررسی میزان مایع خنک‌کننده موتور

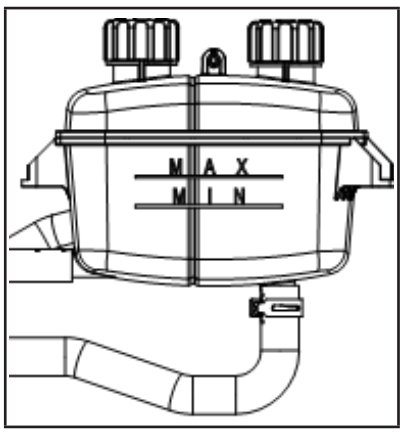

زمانی که موتور سرد است، اقدام به بررسی سطح مایع خنک‌کننده موتور، نمایید.
اگر سطح مایع خنک‌کننده پایین تر از علامت "MIN" (حداقل) قراردارد، لطفاً مایع خنک‌کننده اضافه کنید تا سطح آن بین علامت "MAX" (حداکثر) و "MIN" (حداقل) قرار گیرد.
مایع خنک‌کننده را به طور دوره‌ای بررسی و در صورت لزوم به نمایندگی مجاز بهمن موتور مراجعه نمایید.

تعویض مایع خنک‌کننده موتور

برای بررسی و تعمیر سیستم خنک‌کننده موتور به نمایندگی مجاز بهمن موتور مراجعه نمایید.

زمانیکه موتور درحال کارکردن است، سیستم خنک‌کاری باید داری مقدار کافی مایع خنک‌کننده باشد تا عملکرد نرمال موتور تضمین شود. درغیراینصورت ممکن است چراغ هشدار دمای موتور روشن شود. هنگام افزایش نامتعارف دمای موتور، خودرو را در محل مناسبی متوقف کرده و با امداد خدمات پس از فروش بهمن تماس حاصل نمایید. بدیهی است استمرار حرکت با خودرویی که دمای آب آن افزایش پیدا کرده و یا چراغ هشدار دمای آب آن روشن شده است، باعث بروز آسیب جدی به موتور می‌گردد و در این شرایط شرکت بهمن موتور مسئولیتی در قبال آسیب وارد شده به موتور نخواهد داشت.

اگر موتور تحت چنین شرایطی کار کند، عمر موتور کاهش می یابد و حتی باعث خراشیدگی سیلندر و سایر ایرادات جدی خواهد شد.

هشدار ⚠

- زمانی که موتور بیش از اندازه داغ است، برای جلوگیری از سوختگی، اقدام به تعویض مایع خنک‌کننده نکنید.
- اگر موتور بیش از حد داغ است، درب مخزن انبساط را باز نکنید، زیرا مایع خنک‌کننده داغ بیرون پاشیده و ممکن است باعث سوختگی شدید شود.
- از تماس مایع خنک‌کننده با پوست جلوگیری نمایید، در غیر اینصورت دست خود را با آب فراوان شستشو دهید.
- ظرف مایع خنک‌کننده را در مکانی دور از دسترس کودکان قرار دهید.

روغن موتور

بازدید میزان روغن موتور

۱. خودرو را روی سطح صاف و هموار پارک کرده و ترمز پارک برقی را فعال نمایید.

۲. موتور را روشن کرده و صبر کنید تا موتور به دمای عملکردی خود برسد (حدود ۵ دقیقه).

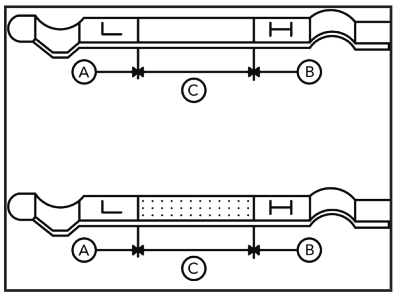

۳. موتور را خاموش کنید.

۴. حداقل ده دقیقه منتظر بمانید تا مطمئن شوید که روغن موتور به کارتل بازگشته است.

۵. گیج روغن را خارج کرده و با پارچه آن را تمیز کنید.
۶. مجدد گیج روغن را در مخزن قراردهید.
۷. گیج را خارج کرده و میزان روغن را بررسی نمایید. مطمئن شوید که مقدار روغن در محدوده نرمال C قرار داشته‌باشد.
۸. درصورتیکه مقدار روغن در محدوده A قرار داشته‌باشد، درب روغن‌ریز موتور را باز کرده و روغن توصیه شده بهمن را اضافه نمایید تا سطح روغن به زیر محدوده B برسد.
۹. هنگام اضافه کردن روغن، هرگز گیج روغن را خارج نکنید.
۱۰. سطح روغن را مجدد به وسیله گیج روغن بررسی کنید.
با توجه به شرایط کارکرد موتور، بهتر است روغن موتور در دوره بهره برداری اولیه از خودرو مورد بازرسی قرار گرفته و در زمان‌های توصیه شده در جدول نگهداری و تعمیرات دوره‌ای، تعویض گردد.

احتیاط ⚠

در صورت وجود روغن موتور ناکافی، فشار روغن موتور کاهش یافته و منجر به روانکاری نامناسب، عدم پوشش مناسب روغن، اخلال در سیستم زمانبندی متغیر سوپاپ VVT (کاهش قدرت و مصرف بالای بنزین) و عدم خنک‌کاری مناسب می‌شود. در نتیجه منجر به نقص موتور و کاهش عمر موتور خواهد شد. این ایرادات تحت پوشش گارانتی خودرو قرار نمی‌گیرند.

هشدار ⚠

- هرگز روغن مصرف شده را روی زمین، درون فاضلاب شهری، رودخانه و غیره نریزید.
- لازم است برای تعویض روغن موتور به نمایندگی مجاز بهمن موتور مراجعه نمایید.
- هنگامی که دمای روغن موتور بسیار بالا است، مراقب باشید دچار سوختگی نشوید.
- تماس مداوم با روغن مصرف‌شده ممکن است منجر به سرطان پوست شود.
- از تماس با روغن مصرف شده، خودداری کنید. درصورت تماس، بلافاصله محل را با محلول آب و صابون یا مایع شوینده و مقدار زیادی آب شستشو دهید.
- روغن مصرف شده را از دسترس کودکان دور نگه‌دارید.

تسمه موتور

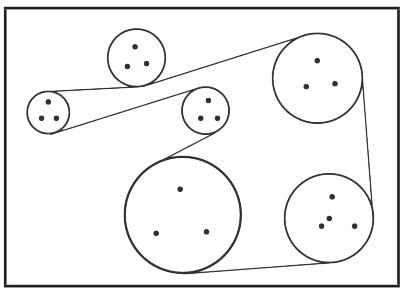

مطمئن شوید که دکمه استارت در موقعیت "OFF" قرار داشته‌باشد. خراشیدگی، بریدگی یا شل بودن تسمه را از نظر ظاهری چک نمایید. کشش و وضعیت تسمه موتور را بطور دوره‌ای بررسی نمایید. اگر تسمه موتور وضعیت

مناسبی ندارد و یا شل شده است، جهت تعویض یا تنظیم آن به نمایندگی مجاز بهمن موتور مراجعه نمایید.

شمع موتور

هشدار ⚠

جهت تعویض شمع به نمایندگی مجاز بهمن موتور مراجعه نمایید.

احتیاط ⚠

- هرگز اقدام به تمیز و تنظیم کردن دهانه شمع‌ها و استفاده مجدد از شمع‌ها نکنید.
- فقط از شمع مناسب و توصیه شده بهمن استفاده نمایید.

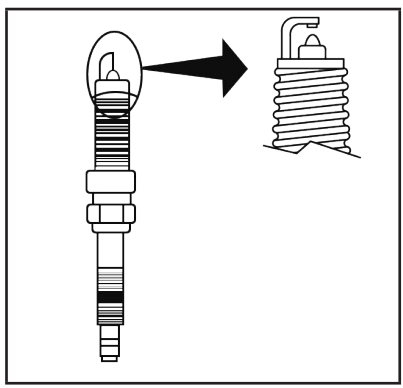

ترمزها

هشدار ⚠

اگر پدال ترمز برای بازگشت به موقعیت اولیه بیش از حد بالاست، جهت بررسی سیستم ترمز به نمایندگی مجاز بهمن موتور مراجعه نمایید.

بوستر ترمز

مطابق با مراحل زیر عملکرد بوستر ترمز را بررسی نمایید:

۱. موتور را خاموش کرده، پدال ترمز را چند بار فشار داده تا مطمئن شوید کورس پدال ترمز به کمترین حد خود رسیده و کاملا سفت شده است.

۲. پدال ترمز را فشار داده و موتور را روشن نمایید. پدال ترمز باید کمی پایین‌تر برود.

۳. پدال ترمز را فشار داده و موتور را خاموش نمایید. پدال ترمز را به مدت ۳۰ ثانیه فشار داده، ارتفاع پدال را ثابت نگه‌دارید.

۴. موتور را به مدت ۱ دقیقه روشن کرده ولی پدال ترمز را فشار ندهید سپس موتور را خاموش نمایید. پدال ترمز را چند بار فشار دهید. زمانی‌که پدال ترمز فشار داده می‌شود، مطابق با کاهش درجه خلاء بوستر ترمز، کورس پدال ترمز نیز کاهش پیدا می‌کند.

اگر سیستم ترمز عملکرد عادی ندارد با نمایندگی مجاز بهمن موتور تماس بگیرید.

روغن ترمز

هشدار

- برای اطلاع از زمان بازدید/تعویض روغن ترمز به جدول تعمیر و نگهداری اشاره شده در پایان این فصل مراجعه نمایید. برای تعویض روغن ترمز به نمایندگی مجاز بهمن موتور مراجعه نمایید.
- برای تعویض روغن ترمز، از روغن ترمز جدید درون ظرف دربسته استفاده کنید. ممکن است استفاده از روغن ترمز آلوده، نامرغوب یا مصرف شده منجر به صدمه‌دیدن سیستم ترمز شود. روغن ترمز نامرغوب باعث صدمه‌دیدن سیستم ترمز و عدم عملکرد مناسب آن خواهد شد.
- روغن ترمز سمی است، بنابراین آن را دور از دسترس کودکان قرار دهید.

احتیاط

روغن ترمز باعث صدمه‌دیدن رنگ خودرو می‌شود. بنابراین مراقب باشید روغن ترمز روی رنگ خودرو پاشیده نشود. در صورت پاشش بلافاصله محل مورد نظر را با آب فراوان شستشو دهید.

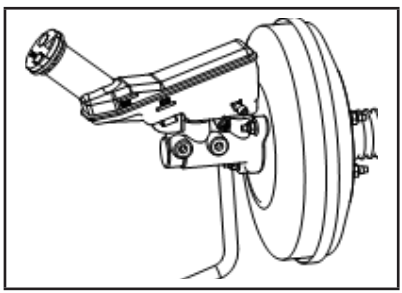

میزا روغن ترمز درون مخزن روغن را بررسی کنید. اگر سطح روغن پایین‌تر از علامت "MIN" (حداقل) باشد، چراغ هشدار روغن ترمز روشن خواهد شد. لطفاً تا علامت "Max" (حداکثر) روغن ترمز اضافه نمایید.

در صورتی که، لازم است روغن ترمز به طور مکرر اضافه گردد، جهت بررسی کامل سیستم به نمایندگی مجاز بهمن موتور مراجعه نمایید.

فیلتر هوا

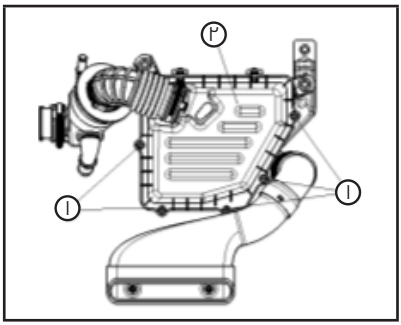

هشدار

اگر موتور خودرو بدون فیلتر هوا کار کند، ممکن است منجر به سوختگی شما و اطرافیان شود. هوای ورودی به وسیله فیلتر هوا تمیز می‌شود و از پس‌زنی (شعله) جلوگیری می‌کند. لذا در صورت عدم استفاده از فیلتر هوا، احتمال سوختگی شخص به دلیل وجود پدیده پس زنی شعله وجود دارد. به همین دلیل در هنگام کارکردن روی موتور بدون فیلتر هوا باید بسیار مراقب بود. توصیه می‌شود با خودروی بدون فیلتر هوا هرگز رانندگی نکنید. برای تعویض فیلتر هوا، پیچ ① را باز کرده و مجموعه را به سمت بالا ② بکشید.

فیلتر هوا را با توجه به جدول تعمیر و نگهداری تعویض نمایید. هنگام تعویض فیلتر هوا، پوسته هواکش و داخل آن را با استفاده از پارچه نم‌دار تمیز کنید.

تیغه برف پاک‌کن

تیغه برف پاک‌کن شیشه جلو

تمیز کردن

اگر بعد از استفاده از مایع شیشه شوی، شیشه جلو همچنان تمیز نشود یا در هنگام استفاده از تیغه های برف پاک کن، صدای غیرعادی شنیده شود، ممکن است به دلیل وجود چربی یا مواد دیگر روی تیغه برف پاک‌کن و یا شیشه‌ها باشد.

با استفاده از مایع شیشه شوی یا مواد شوینده خنثی، شیشه جلو را از بیرون تمیز نمایید.

اگر زمانی‌که آن را با آب شستشو می‌دهید هیچ قطره آبی وجود نداشته باشد، یعنی شیشه جلو کاملاً تمیز شده است.

برای تمیزکردن تیغه برف پاک‌کن، ابتدا از پارچه آغشته به مایع شیشه شوی یا مواد شوینده خنثی استفاده کنید و سپس آن را با آب شستشو دهید. اگر پس از استفاده از برف پاک‌کن‌های تمیز، شیشه جلو هنوز کثیف است، بایستی تیغه‌های برف پاک‌کن تعویض گردد.

مراقب باشید نازل پاشش مایع شیشه‌شوی مسدود نشده باشد، درغیراینصورت باعث عدم عملکرد سیستم پاشش مایع شیشه‌شوی خواهدشد. در صورت مسدود شدن نازل، با استفاده از سوزن یا سنجاق کوچک آن را باز کرده و از صدمه‌دیدن نازل جلوگیری کنید.

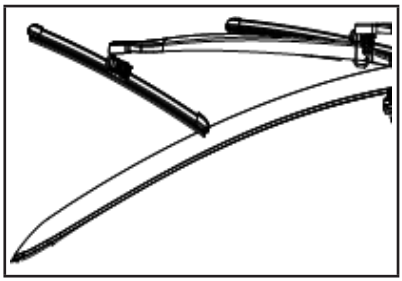

تعویض کردن

۱. بازوی برف پاک‌کن روی شیشه جلو را بالا آورید.

۲. دکمه قفل کننده را فشار داده تا تیغه برف پاک‌کن جدا شود.

۳. تیغه برف پاک‌کن را در آورید.

۴. تیغه برف پاک کن جدید را به طور کامل، روی بازوی برف پاک کن جا بزنید.

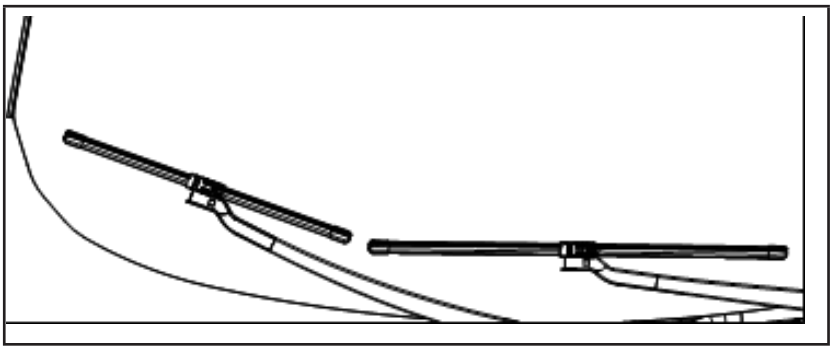

احتیاط ⚠

پس از تعویض تیغه برف پاک‌کن، بازوی برف پاک‌کن را در موقعیت اولیه خود قرار دهید. در غیراینصورت بازوی برف پاک‌کن یا درب موتور، صدمه خواهد دید. تیغه برف پاک‌کن شیشه جلو که خراشیده شده است، ممکن است باعث صدمه‌دیدن شیشه جلو یا حتی مسدود کردن محدوده دید راننده شود.

بررسی تیغه برف پاک‌کن شیشه عقب

تیغه برف پاک‌کن شیشه عقب را همانند شیشه جلو بررسی نمایید.

مایع شیشه‌شوی

هشدار ⚠

مایع ضدیخ موجود در مایع شیشه شوی سمی است، بنابراین آن را دور از دسترس کودکان قرار دهید.
سطح مایع شیشه‌شوی درون مخزن را بطور دوره‌ای بررسی کنید و در صورت لزوم مایع شیشه‌شوی اضافه نمایید.

مواد افزودنی مایع شیشه شوی می‌تواند باعث بهبود پاک کنندگی شود. در زمستان، توصیه می شود که برای تمیز کردن شیشه های خودرو، از مایع شیشه شوی مخصوص و کارخانه ای استفاده شود که در ساختار خود دارای ترکیبات ضدیخ بوده و در دماهای زیر صفر ، یخ نمی‌زند. به علاوه در نظر داشته باشید که این مایع های شیشه شوی مخصوص، قدرت تمیز کنندگی بالاتری نیز داشته و می توانند شیشه های خودرو را به شکلی موثرتر تمیز نمایند. در صورت استفاده از سیستم بدون مایع شیشه‌شوی، پمپ شیشه شوی آسیب خواهد دید. مایع ضدیخ را نباید جایگزین مایع شیشه‌شوی کرد، زیرا به رنگ خودرو صدمه می‌زند.

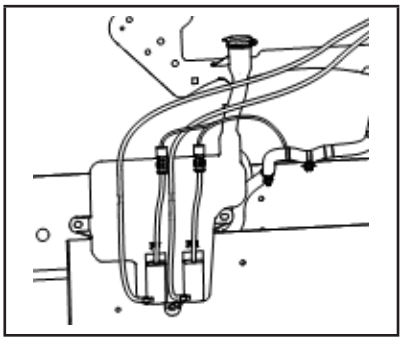

باتری کلید هوشمند

تعویض باتری کلید هوشمند

هشدار ⚠

- به منظور احتیاط و جلوگیری از خطرات احتمالی نظیر قورت دادن باتری و دیگر قطعات باز شده، آن را از دسترس کودکان دور نگه‌دارید.
- استفاده نامناسب از باتری ممکن است باعث آلودگی محیط‌زیست شود. بنابراین از قوانین و مقررات زیست محیطی مربوطه پیروی کنید.
- هنگام تعویض باتری، آن را از مواد یا روغن‌های آلوده دور نگه‌دارید.
- در صورت نیاز به تعویض باتری، توصیه می شود از باتری های لیتیومی عرضه شده توسط شرکت بهمن موتور استفاده شود، در غیر این صورت از باتری های توصیه شده و یا دارای ویژگی های یکسان (جریان و ولتاژ) استفاده شود
- از تماس با مدار داخلی و کانکتور الکتریکی، خودداری نمایید زیرا ممکن است باعث نقص فنی شود.
- مطمئن شوید که ترمینال مثبت (+) به انتهای پایینی نشیمنگاه متصل شده است.

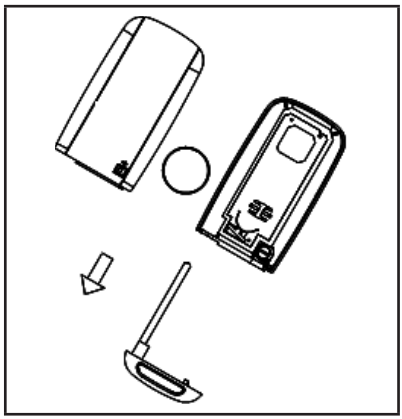

۱. دکمه پشت کلید هوشمند در شکل نشان داده شده است، دکمه را در جهت فلش فشار دهید تا کلید مکانیکی مطابق تصویر خارج شود.
۲. با استفاده از پیچ‌گوشتی تخت، قاب کلید را بالا آورده و آن را به سمت بالا و پایین حرکت دهید.
۳. باتری جدید توصیه شده را جایگزین کنید.
در صورت نیاز به نمایندگی‌های مجاز بهمن موتور مراجعه نمایید.

جعبه فیوز محفظه موتور

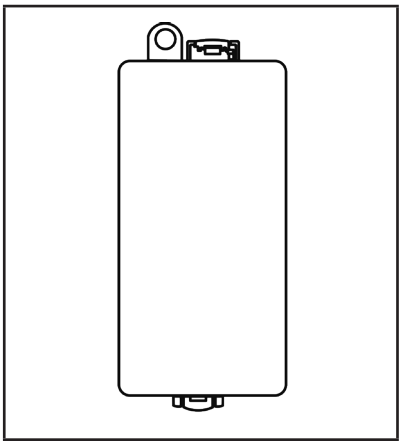

هشدار ⚠

به هیچ عنوان از فیوز دارای آمپر بالاتر یا پایین‌تر از آمپر توصیه شده روی درب جعبه فیوز، استفاده نکنید. ممکن است باعث آسیب سیستم الکتریکی یا آتش‌سوزی شود.

در صورتی که بخش های برقی کار نمی کنند، ابتدا از سالم بودن فیوز های مرتبط اطمینان حاصل شود.
۱. مطمئن شوید که دکمه استارت خودرو در موقعیت "OFF" قرار داشته باشد.
۲. کلید چراغ‌های جلو باید در موقعیت "OFF" قرار داشته باشد.
۳. درب موتور را باز نمایید.
۴. کلید چرخشی را بچرخانید و درب جعبه فیوز را باز کنید.
۵. فیوز مورد نظر را بررسی کنید.

۶. جهت خارج کردن فیوز از جعبه فیوز، از انبر تعبیه شده در جعبه فیوز استفاده نمایید.

۷. در صورتی‌که فیوز سوخته است ③ آن را با فیوز جدید مشابه ④ تعویض نمایید.

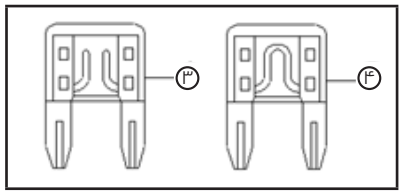

اگر فیوز تعویض شده مجدد سوخت، جهت بررسی و تعمیر سیستم الکتریکی به نمایندگی مجاز بهمن موتور مراجعه شود.

جعبه فیوز ترمینال مثبت باتری

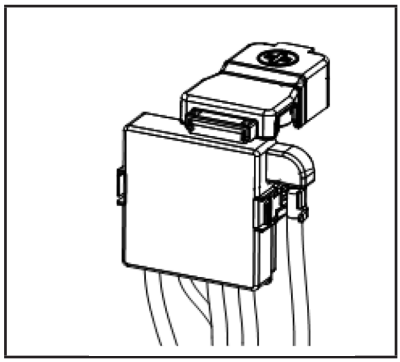

در صورتیکه تجهیزات الکتریکی عملکرد مناسبی ندارند، لطفا فیوزها را چک کرده و در صورت سالم بودن آنها، جهت عیب یابی سیستم الکتریکی به نمایندگی مجاز بهمن موتور مراجعه نمایید.

جعبه فیوز محفظه موتور (۱):

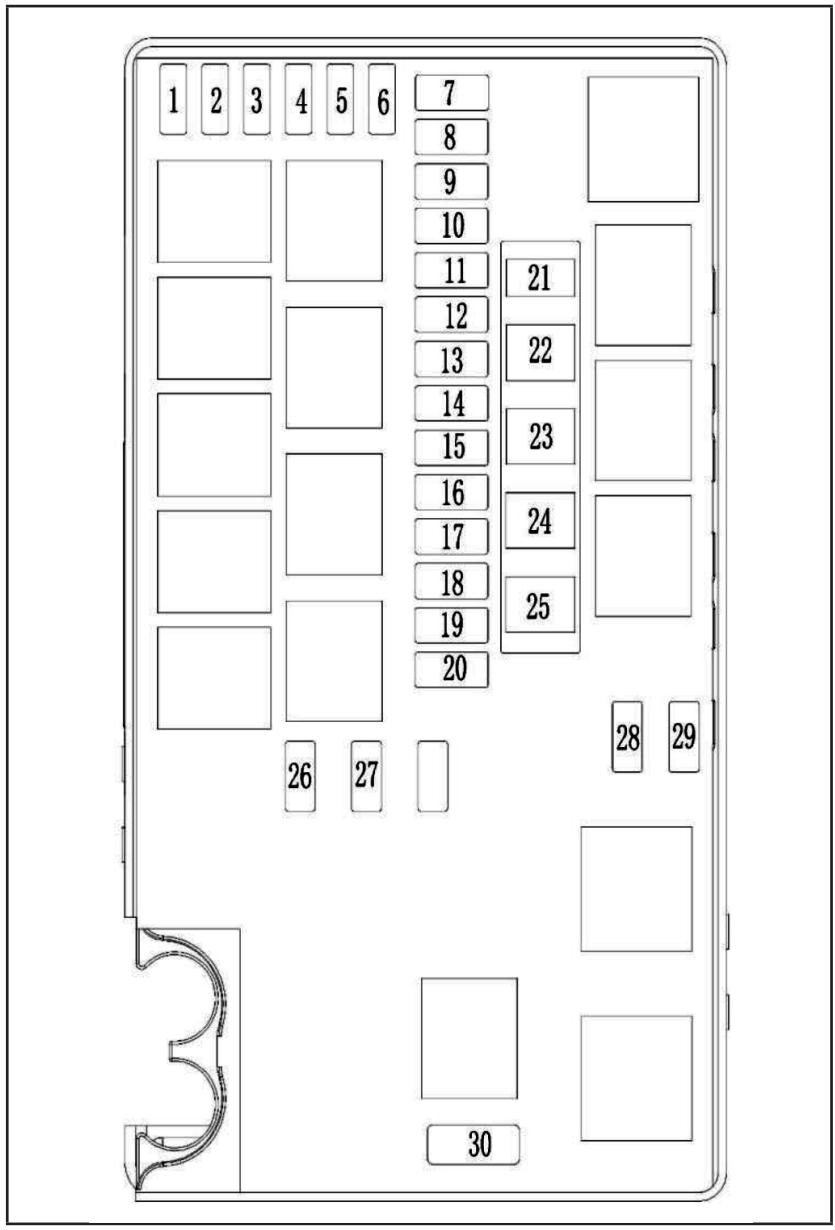

شرح		آمپر فیوزها	قطعات فعال شده
۱	Brake switch ECU IG۱	۵A	سوییچ ترمز ECU IG۱
۲	Gear shift knob TCU IG۱	۵A	دسته دنده گیربکس TCU IG۱
۳	Light adjusting motor	۵A	موتور تنظیم چراغ
۴	ESP	۵A	سیستم کنترل پایداری
۵	EPS	۵A	سیستم فرمان برقی
۶	Main Driving Control	۲۰A	کنترل حالت رانندگی
۷	Rear defroster	۳۰A	گرمکن شیشه عقب
۸	Electronic start stop fuel pump	۱۵A	پمپ سوخت الکتریکی استارت استاپ
۹	ECU	۱۰A	واحد کنترل الکترونیکی
۱۰	Power saving relay	۱۰A	روشنایی داخل کابین (صرفه جویی روشنایی)
۱۱	Horn	۱۵A	بوق
۱۲	TCU	۱۰A	واحد انتقال قدرت
۱۳	Brake switch	۱۰A	سویچ پدال ترمز
۱۴	Driver seat waist support power	۱۰A	برق صندلی راننده (کمر)
۱۵	Main relay	۳۰A	رله اصلی

	شرح	آمپر فیوزها	قطعات فعال شده
۱۶	Front Wiper	۲۰A	برف پاک کن جلو
۱۷	Compressor	۱۰A	کمپرسور
۱۸	Electronic shift actuator	۱۵A	محرک الکترونیکی گیربکس
۱۹	Battery sensor	۵A	سنسور باتری
۲۰	Power Amplifier	۱۵A	آمپلیفا (تقویت کننده صدا)
۲۱	ESP	۴۰A	سیستم کنترل پایداری
۲۲	ESP	۲۵A	سیستم کنترل پایداری
۲۳	Starter	۳۰A	استارتر
۲۴	High speed fan	۴۰A	فن سرعت بالا
۲۵	Medium speed fan	۳۰A	فن سرعت متوسط
۲۶	PWM	۵A	مدولاسیون پهنای باند - Pulse Width Modulation
۲۷	Rearview mirror Heating	۱۰A	گرمکن آینه دید عقب
۲۸	ECU Unit	۱۵A	یونیت ECU
۲۹	Ecu Module	۱۵A	ماژول ECU
۳۰	Rear Oxygen Sensor	۷,۵A	سنسور اکسیژن پایین

جعبه رله محفظه موتور (۱):

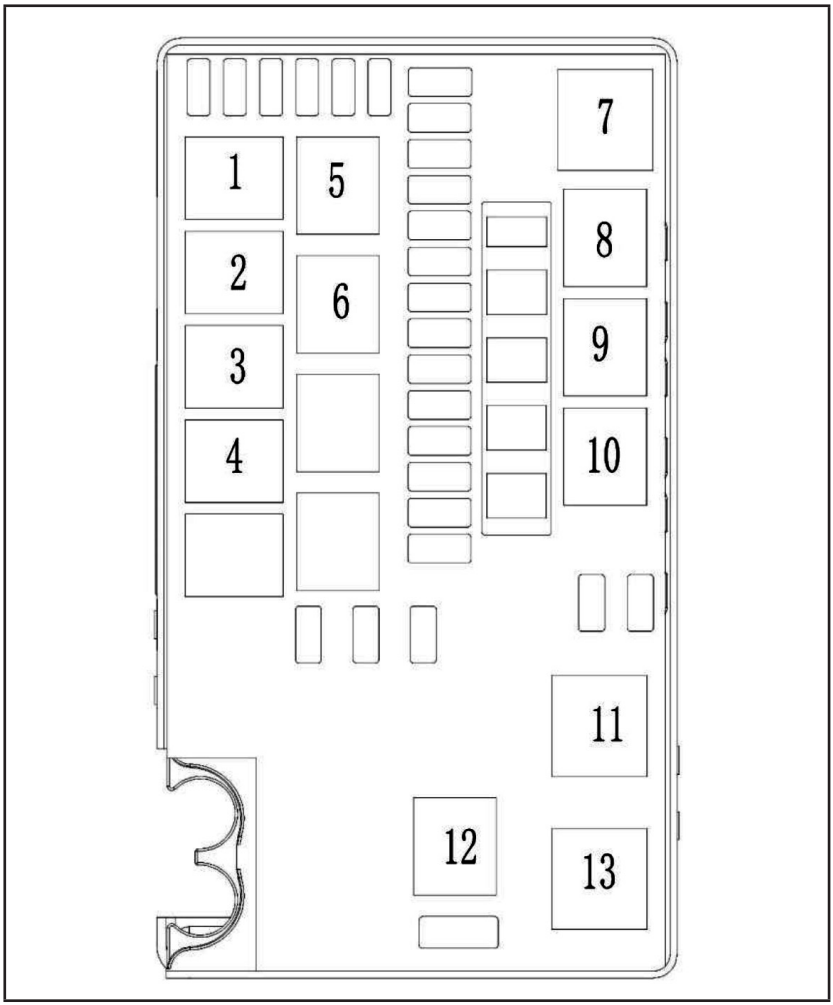

	شرح	آمپر رله	قطعات فعال شده
۱	Compressor relay	۳۵A	کمپرسور
۲	Power Saving relay ۱	۳۵A	روشنایی داخل کابین (صرفه جویی روشنایی)
۳	Horn relay	۳۵A	بوق
۴	Rear defroster relay	۳۵A	گرمکن شیشه عقب
۵	Wiper low-speed relay	۳۵A ۲۰A	برف پاک کن سرعت پایین
۶	Wiper high-speed relay	۳۵A ۲۰A	برف پاک کن سرعت بالا
۷	High speed fan relay	*	فن سرعت بالا
۸	Transmission chain control relay	۳۵A	زنجیر انتقال قدرت
۹	ST relay	۳۵A	استارت
۱۰	EOP relay	*	پمپ سوخت الکتریکی
۱۱	Main relay	۴۰A	رله اصلی
۱۲	Low speed fan relay	*	فن سرعت پایین
۱۳	Fan (medium-speed) relay	*	فن سرعت متوسط

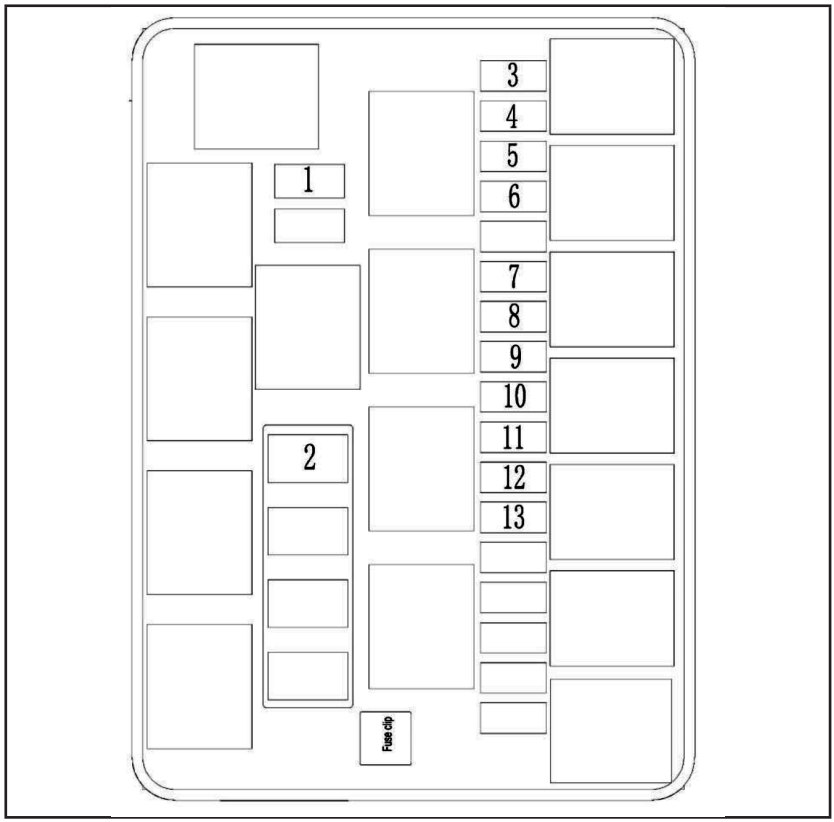

	شرح	آمپر فیوز	قطعات فعال شده
۱	Back-up light, Radar	۱۰A	رادار , لامپ دنده عقب
۲	Low-speed fan	۳۰A	فن سرعت پایین
۳	Driver electrically-controlled seat	۲۰A	کنترلر صندلی راننده

شرح		آمپر فیوز	قطعات فعال شده
۴	Low beam	۱۵A	نور پایین
۵	Electric hatchback	۵A	درب عقب
۶	Fuel pump	۱۵A	پمپ سوخت
۷	High beam	۱۵A	نور بالا
۸	Fuel tank cap	۵A	درب باک بنزین
۹	Door handle antenna	۵A	آنتن دستگیره در
۱۰	Electric hatchback	۳۰A	درب عقب
۱۱	Torque manager	۲۰A	کنترل گشتاور
۱۲	Front passenger electrically-controlled seat	۲۰A	کنترلر صندلی شاگرد
۱۳	Panoramic parking	۵A	دوربین دید اطراف

جعبه رله محفظه موتور (۲):

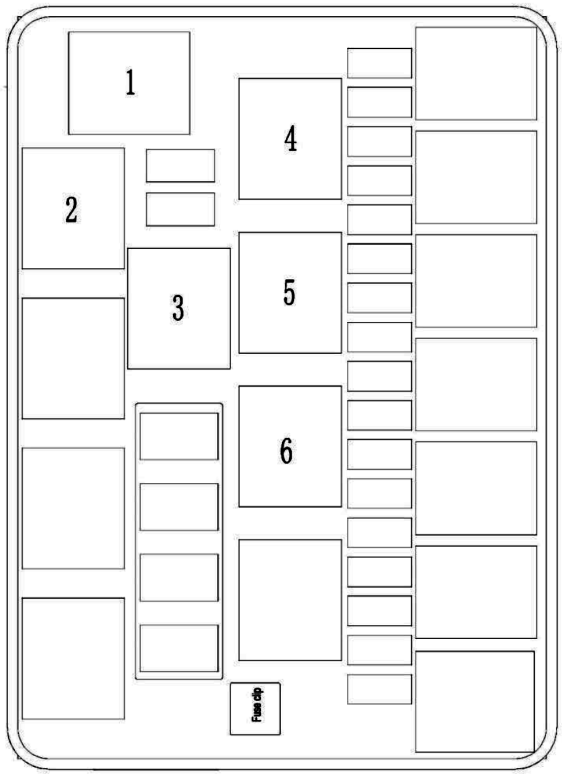

	شرح	آمپر رله	قطعات فعال شده
۱	Back-up light relay	۳۵A	رله چراغ دنده عقب
۲	fuel pump relay	۳۵A	رله پمپ سوخت
۳	Fuel tank cap relay	۳۵A	درب محفظه ی بنزین
۴	Lamplet relay	۳۵A ۲۰A	لامپ های کوچک

	شرح	آمپر رله	قطعات فعال شده
۵	Low-beam relay	۳۵A	رله نور پایین
۶	High-beam relay	۳۵A	رله نور بالا

جعبه فیوز داشبورد

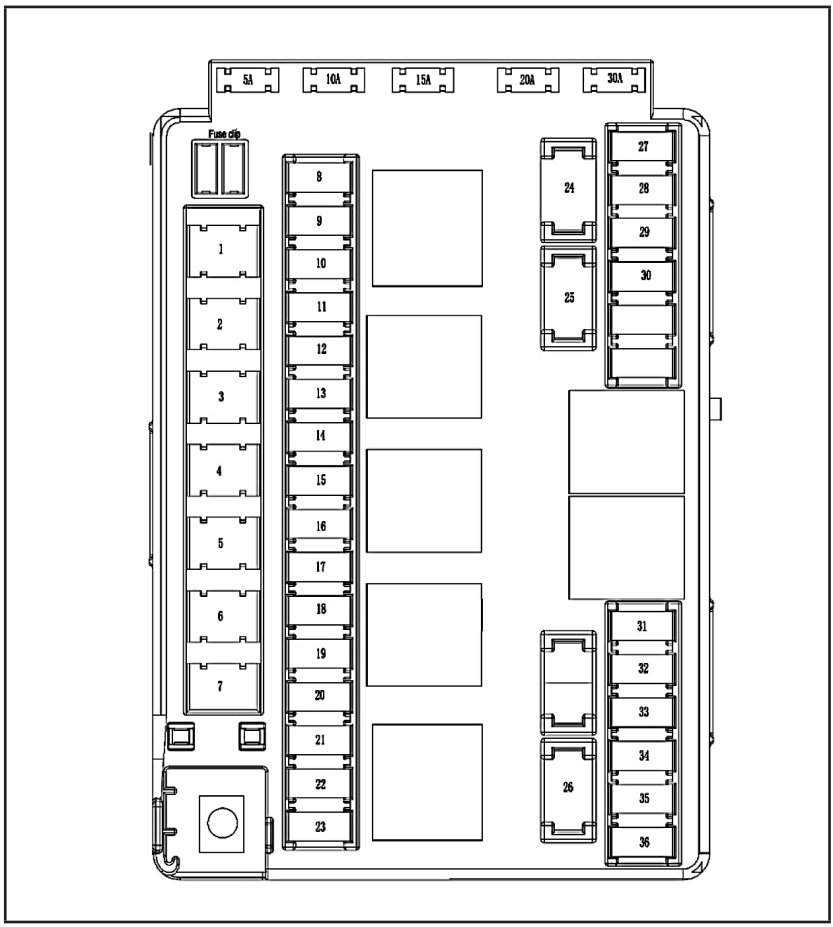

	شرح	آمپر فیوز	قطعات فعال شده
۱	Low speed fan	۲۰A	فن سرعت پایین
۲	Blower	۳۰A	فن بخاری و کولر
۳	EPB	۳۰A	ترمز دستی برقی
۴	EPB	۳۰A	ترمز دستی برقی
۵	IG۱	۳۰A	IG۱
۶	IG۲	۲۵A	IG۲
۷	ACC	۴۰A	ACC
۸	MP۵	۱۵A	مالتی مدیا
۹	T-BOX	۵A	تیباکس
۱۰	front power pinch-proof doors and windows	۳۰A	سیستم ایمنی شیشه بالابر و در های جلو
۱۱	rear power pinch-proof doors and windows	۳۰A	سیستم ایمنی شیشه بالابر و در های عقب
۱۲	Pinch-proof power doors and windows	۱۰A	سیستم ایمنی شیشه بالابر و در
۱۳	A/C controller	۱۰A	کنترلر تهویه هوا
۱۴	Driving recorder - Wireless charg-ing - Sunshine and waterfall sensor	۱۰A	ثبت کننده ی رانندگی - شارژر وایرلس - سنسور نور و باران
۱۵	Rear wiper of front washer	۱۰A	شیشه شو جلو - برف پاک کن عقب

	شرح	آمپر فیوز	قطعات فعال شده
۱۶	Panoramic sunroof	۳۰A	سانروف
۱۷	Kick sensor instrument	۱۰A	سنسور پایی
۱۸	۳-BCM	۱۵A	ماژول کنترل بدنه
۱۹	۳-BCM	۲۰A	ماژول کنترل بدنه
۲۰	Rearview mirror	۱۰A	آینه دید عقب
۲۱	Door lock	۲۰A	قفل در
۲۲	ESCL	۱۵A	قفل فرمان ستون الکتریکی
۲۳	EPB switch of electric gear shift knob	۱۰A	سوییچ ترمز دستی برقی
۲۴	Electric gear shift knob - Electric gear shift actuator - Electronic start-stop fuel pump - Light panel	۱۰A	دسته دنده ی گیربکس الکتریکی - عملگر مکانیکی دسته دنده - پمپ سوخت الکتریکی استارت استاپ- پنل نور داخل کابین
۲۵	Airbag	۵A	کیسه هوا
۲۶	Antenna controller	۱۰A	کنترلر آنتن
۲۷	Left switch of gear shifting panel	۱۰A	کلید های سمت چپ پنل دسته دنده
۲۸	Right switch of gear shifting panel , pinch-proof windows , instrument , AC controller, sunroof	۱۰A	کلیده های سمت راست پنل دسته دنده - سیستم ایمنی شیشه بالابر - سانروف - کنترل تهویه هوا

	شرح	آمپر فیوز	قطعات فعال شده
۲۹	EPB	۵A	ترمز دستی برقی
۳۰	Front blower relay coil	۵A	فن جلو
۳۱	Vehicle-mounted power rear	۱۵A	شارژر عقب
۳۲	Front USB power of vehicle-mounted power	۱۵A	شارژر جلو
۳۳	MP۵	۵A	مالتی مدیا
۳۴	Cigarette lighter	۱۵A	فندک
۳۵	Wireless charging, rearview mirror, pin-proof windows	۱۰A	شارژر وایرلس - آینه دید عقب - سیستم ایمنی شیشه بالابر
۳۶	Driving recorder, surround view parking, T-BOX, gateway	۱۰A	سیستم ثبت کننده رانندگی - دوربین دید اطراف - تیباکس

جعبه رله داشبورد

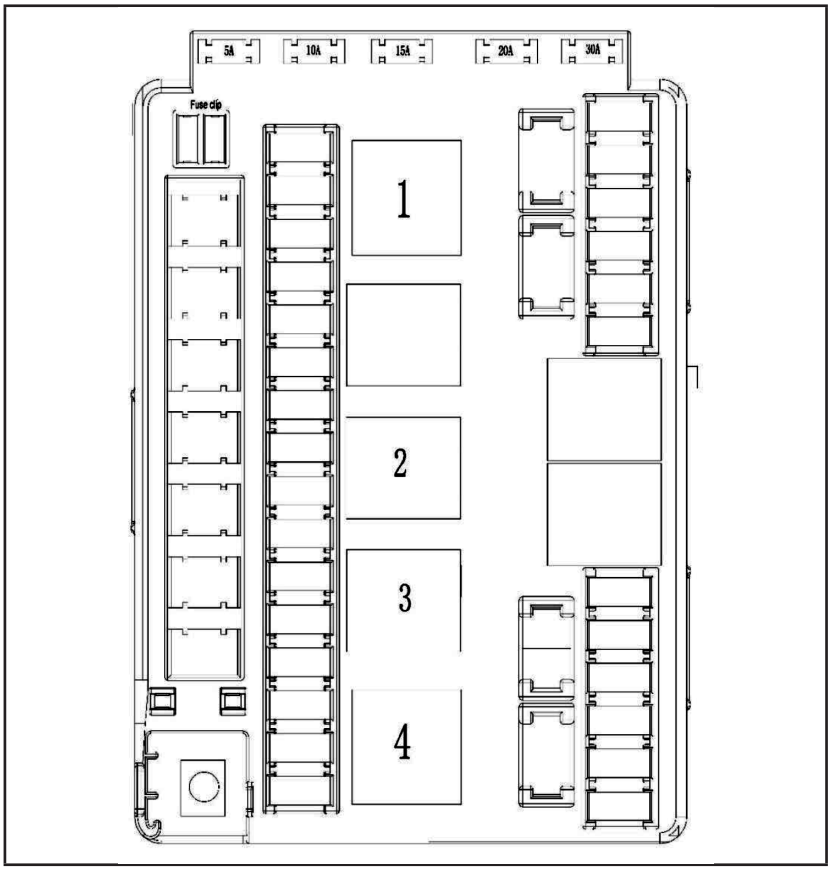

	شرح	آمپر رله	قطعات فعال شده
۱	ACC Relay	۴۰A	ACC
۲	Relay IG۲	۳۵A	IG۲
۳	Relay IG۱	۳۵A	IG۱
۴	Front Blower Relay	۴۰A	رله فن جلو

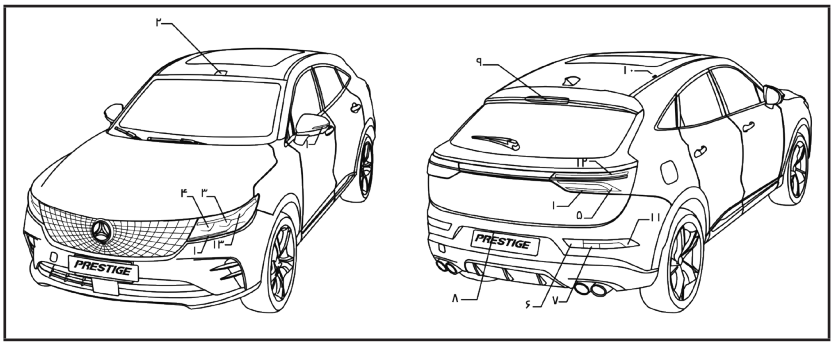

۱- چراغ راهنما
۲- چراغ مطالعه جلو
۳- چراغ جلو نور پایین
۴- چراغ جلو نور بالا
۵- چراغ ترمز
۶- چراغ مه‌شکن عقب
۷- چراغ دنده عقب
۸- چراغ پلاک خودرو
۹- چراغ ترمز بالا (سوم)
۱۰- چراغ سقف عقب (چراغ داخلی عقب)
۱۱- چراغ شبرنگ
۱۲- چراغ کوچک عقب
۱۳- چراغ رانندگی در روز

احتیاط ⚠

برای تعویض لامپ چراغ به نمایندگی مجاز بهمن موتور مراجعه کنید.

توجه ⓘ

به طور کلی در روزهای بارانی یا بعد از شستشوی خودرو، ممکن است رطوبت موجود در هوا در سطوح داخل چراغ متراکم شود و تشکیل بخار دهد. چنین شرایطی ممکن است مکرر اتفاق بیفتد که پدیده‌ای طبیعی است که با روشن شدن چراغ پس از مدتی بخار در سطح داخلی چراغ محو خواهد شد. اگر بخار سطح داخلی چراغ ناپدید نگردید، به نمایندگی مجاز بهمن موتور مراجعه نمایید.

مجموعه چراغ‌های جلو

مجموعه چراغ‌های جلو عبارتند از :

۱. چراغ کوچک
۲. چراغ جلو نور پایین
۳. چراغ نور بالا (زمانی روشن خواهد شد که چراغ نور پایین روشن باشد)
۴. چراغ راهنما
۵. چراغ رانندگی در روز

برای روشن و خاموش کردن چراغ کوچک، چراغ نور پایین، چراغ نور بالا و چراغ راهنما به دستورالعمل مربوط به دسته راهنما مراجعه شود.

چراغ رانندگی در روز، به طور خودکار روشن و خاموش می‌شود.

چراغ راهنما

برای روشن و خاموش کردن چراغ راهنما به دستورالعمل مربوط به دسته راهنما مراجعه شود.

چراغ مطالعه جلو و چراغ سقف عقب

برای روشن و خاموش کردن چراغ مطالعه وچراغ سقف عقب به دستورالعمل مربوط به چراغ‌های داخلی خودرو مراجعه شود.

مجموعه چراغ‌های عقب

مجموعه چراغ‌های عقب عبارتند از:

۱. چراغ کوچک
۲. چراغ ترمز
۳. چراغ راهنما
۴. چراغ دنده عقب

برای روشن خاموش کردن چراغ کوچک و چراغ‌های راهنما به دستورالعمل مربوط به دسته راهنما مراجعه شود.

زمانی که پدال ترمز فشار داده می‌شود، چراغ ترمز روشن و اگر پدال ترمز فشار داده نشود، چراغ ترمز خاموش خواهد ماند.

زمانی که دسته دنده در موقعیت دنده عقب قرار می‌گیرد، چراغ دنده عقب روشن و اگر دسته دنده در موقعیتی غیر از موقعیت دنده عقب باشد، چراغ دنده عقب خاموش خواهد ماند.

چراغ مه‌شکن عقب

برای روشن / خاموش کردن چراغ کوچک و چراغ مه‌شکن عقب به دستورالعمل

مربوط به دسته راهنما مراجعه شود.

توجه

در صورت بازکردن درب پشتی، چراغ فلاشر دوبار چشمک خواهد زد.

چراغ ترمز بالا (چراغ ترمز سوم)

زمانی که پدال ترمز فشار داده می‌شود، چراغ ترمز روشن و با برداشتن پا از روی پدال ترمز، چراغ ترمز خاموش خواهد شد.

چراغ درب

برای روشن و خاموش کردن چراغ درب به دستورالعمل‌های مربوط به چراغ‌های داخل خودرو مراجعه کنید.

چراغ محفظه بار

برای روشن و خاموش کردن چراغ محفظه بار به دستورالعمل‌های مربوط به چراغ‌های داخل خودرو مراجعه کنید.

چراغ‌های بیرون خودرو

نام چراغ	توان مصرفی (W)
چراغ جلو نور پایین	۲۱
چراغ جلو نور بالا	۳۱
چراغ کوچک جلو	۲/۵
چراغ کوچک روی درب پشتی	۴/۵

نام چراغ	توان مصرفی (W)
چراغ مه‌شکن عقب	۲۱
چراغ رانندگی در روز	۱۴/۵
چراغ پلاک خودرو	۴
چراغ راهنمای جلو	۱۰
چراغ راهنمای عقب روی سپر	۲۱
چراغ ترمز روی درب پشتی	۲۱
چراغ راهنمای روی درب پشتی	۲۱
چراغ ترمز بالا (ترمز سوم)	۴
چراغ نواری روی درب پشتی	۴/۵
چراغ دنده عقب روی درب پشتی	۴/۵
چراغ کوچک عقب روی سپر	۵

چراغ‌های داخلی خودرو

نام چراغ	توان مصرفی (W)
چراغ مطالعه جلو	۱۲
چراغ سقف عقب	۳
چراغ درب	۵
چراغ محفظه بار	۸

هشدار ⚠

- برای تعویض لامپ چراغ به نمایندگی مجاز بهمن موتور مراجعه نمایید.
- آلوده شدن سطح چراغ‌ها اجتناب ناپذیر است و در صورت روشن بودن طولانی مدت چراغ‌ها، ممکن است باعث بالا رفتن دمای چراغ و تغییر شکل لنز چراغ شود و حتی بر کیفیت عملکرد چراغ تاثیر گذارد. برای افزایش طول عمر چراغ‌ها و حفظ ایمنی، توصیه می‌شود سطح چراغ‌ها بطور مرتب شستشو شود.

تایر و چرخ

در صورت پنچر شدن چرخ، به بخش "پنچر شدن چرخ در فصل ۶" مراجعه نمایید.

فشار باد تایر

فشار باد کلیه تایرها از جمله چرخ زاپاس را بطور مرتب، بررسی نمایید. فشار باد نامناسب تایر بر عمر تایر و کیفیت رانندگی، تاثیر نامطلوب دارد.
زمانی که تایر سرد است، فشار باد تایر را بررسی کنید. اگر خودرو به مدت حداقل ۳ ساعت متوقف یا کمتر از ۱٫۶Km رانده شده باشد، تایر خنک و سرد تلقی می‌شود. فشار باد تایر سرد بر روی برچسب فشار باد تایر نشان داده شده‌است.
چنانچه فشار باد تایر نامناسب است، ممکن است باعث داغ شدن بیش از حد تایر و صدمه دیدن تایر شود. در این حالت اگر سرعت خودرو بالا باشد، ممکن است باعث جدا شدن آج و حتی ترکیدن تایر گردد که در این صورت شرکت بهمن موتور مسئولیتی نخواهد داشت.

نوع تایر

احتیاط ⚠

برای تعویض تایر لازم است از تایر توصیه شده بهمن موتور استفاده شود. جهت کسب اطلاعات بیشتر در خصوص نوع و اندازه آ ن به نمایندگی مجاز بهمن موتور مراجعه گردد.

تایرهای تمام فصول

بعضی از مدل‌های خودرو مجهز به تایرهای تمام فصول می‌باشند. روی دیواره این تایرها لیبل "ALL SEASON" یا "M+S*" قابل رویت می باشد. زمانی که خودرو به صورت طولانی در دمای کمتر از ۷۰- C یا در جاده‌های یخ زده و پوشیده از برف در حال حرکت باشد، عملکرد تایرها پایین می‌آید، بنابراین توصیه می‌شود تایر را با تایر یخ‌شکن مناسب تعویض نمایید. چسبندگی بین تایر و سطح جاده برفی

در تایرهای یخشکن بهتر از تایرهای تمام فصول است، تایرهای یخشکن دارای برچسب "M+S*" هستند.

تایرهای فصل تابستان

تایرهای توصیه شده فصل تابستان تحت شرایط کلی آب و هوایی، عملکرد بسیار مناسبی دارند. عملکرد تایرهای فصل تابستان در جاده‌های یخزده و پوشیده از برف به طور ملموس کاهش پیدا می‌کند.

تایرهای یخشکن

در صورت استفاده از تایرهای یخشکن توصیه می‌شود، از تایرهای یخشکن با اندازه و سایز مشابه با تایرهای اصلی خودرو استفاده کنید. در غیر اینصورت ممکن است بر عملکرد و ایمنی خودرو تاثیر بگذارد.

به طور کلی محدوده سرعت تایرهای یخشکن کمتر از تایرهای اصلی خودرو است و ممکن است حداکثر سرعت خودرو قابل دسترس نباشد. از ماکزیمم محدوده سرعت مجاز تایر تجاوز ننمایید.

اگر بخواهید نیروی کشش بین تایر و سطح جاده یخزده افزایش یابد، بایستی از تایرهای یخ شکن استفاده نمایید. با این وجود استفاده از این تایرها در بعضی کشورها ممنوع است. قبل از نصب تایرهای یخ شکن از قوانین راهنمایی و رانندگی اطلاع یابید.

خاصیت ضد لغزندگی و چسبندگی تایرهای یخ شکن روی سطح جاده‌های خیس و خشک ممکن است نسبت به تایرهای معمولی کمتر باشد.

زنجیر چرخ

از زنجیر چرخ مناسب و توصیه شده استفاده نموده و آن را مطابق دستورالعمل سازنده نصب نمایید.

اگر سازنده برای نصب زنجیر چرخ دستورالعملی ارائه داده است، برای نصب محکم زنجیر چرخ از بست کشنده زنجیر استفاده نمایید. برای جلوگیری از صدمه دیدن گلگیر یا شاسی، بست زنجیرچرخ را باید محکم، نصب نمایید. برای جلوگیری از صدمه دیدن خودرو و حفظ عملکرد آن، توصیه می‌شود با سرعت پایین رانندگی نمایید.

زنجیر چرخ را روی چرخ‌های محرک(جلو) نصب کنید.

هنگام رانندگی در جاده‌های بدون برف و آسفالت از زنجیر چرخ استفاده نکنید، زیرا فشار ناشی از زنجیرچرخ باعث صدمه دیدن خودرو خواهد شد.

جابه‌جا کردن چرخ‌ها

توصیه می‌شود پس از هر ۱۰,۰۰۰ Km رانندگی، چرخ‌ها را جابه‌جا نمایید. برای جابه‌جا نمودن چرخ‌ها به بخش "پنچر شدن چرخ در فصل اقدامات اضطراری" مراجعه نمایید.

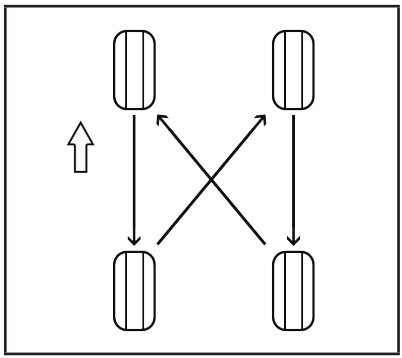

هشدار ⚠

- پس از جابه‌جا کردن چرخ‌ها فشار باد تایرها را تنظیم نمایید.
- فشار باد تایرها را پس از جابه‌جا کردن چرخ‌ها، تنظیم کرده و پس از رانندگی بیش از ۱۰۰۰Km مهره چرخ‌ها را مجدد سفت نمایید (در صورت پنچر شدن چرخ این اقدامات را انجام دهید)
- انتخاب، نصب یا تعمیر و بررسی نامناسب چرخ، باعث بروز تصادف و آسیب جانی می‌شود. برای کسب اطلاعات بیشتر با نمایندگی مجاز بهمن موتور مشورت نمایید.

صدمه دیدگی و سایش تایرها

تایرها را بطور مرتب از نظر ساییدگی، ترک‌خوردگی یا فرو رفتن اجسام خارجی بررسی کنید.

اگر تایر بشدت ساییده، ترک‌خورده یا سطح آن بریده شده‌است، آن را تعویض نمایید.

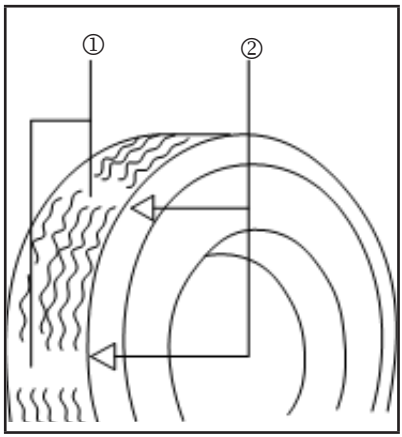

در صورتیکه روی سطح تایرها علامت ساییدگی ① وجود داشته باشد، بایستی تایر تعویض شود. محل ساییدگی با علامت ② نشان داده شده‌است.

استفاده نامناسب از چرخ زاپاس باعث آسیب تایر آن خواهد شد. در صورت نیاز به تعمیر چرخ زاپاس لطفاً با نمایندگی مجاز بهمن موتور مشورت نمایید.

عمر مصرفی تایر

معمولاً اگر تایر به مدت بیش از ۵ سال استفاده شده‌است صرف نظر از وضعیت تایر، دیگر نمی‌توان از آن استفاده کرد.

تایرها براساس مدت زمان مصرف فرسوده می‌شوند. برای بررسی تایر و بالانس آن به نمایندگی مجاز بهمن موتور مراجعه نمایید.

هشدار ⚠

▪ از نصب تایرهای دسته دوم و رینگ‌های تعمیرشده خودداری نمایید.
▪ اگر از تایرهای با برند تجاری یا ساختار متفاوت یا توصیه نشده (مانند تایرهای مورب، بایاس و غیره) استفاده کنید، ممکن است تاثیر نامطلوب بر مواردی نظیر کیفیت رانندگی، عملکرد ترمزگیری، تغییر حداقل فاصله از سطح زمین، تغییر فاصله بین گلگیر و تایر، عملکرد نامطلوب زنجیر چرخ، خطا در نمایش سرعت خودرو، عدم پوشش مناسب محدوده دید توسط چراغ جلو، تغییر ارتفاع قرارگیری سپر و ... داشته باشد، در نتیجه منجر به بروز تصادف و آسیب جانی جدی خواهد شد.
▪ هنگام تعویض چرخ، از تایرهای با سایز، نشان سرعت و فشار مشابه با تایرهای اصلی استفاده نمایید. (توصیه می‌شود به مشخصات فنی در فصل ۹ بخش "تایر و رینگ" مراجعه کنید)

بالانس چرخ‌ها

عدم بالانس چرخ‌ها بر عملکرد خودرو و عمر تایرها تاثیر می‌گذارد. حتی اگر از چرخ‌ها به طور معمول استفاده شود، باز هم چرخ بالانس خود را از دست خواهد داد، بنابراین لازم است بررسی بالانس چرخ به طور مرتب انجام شود. هنگام انجام بالانس چرخ، بایستی چرخ‌ها را از خودرو جدا کرد.
هنگامی که بالانس چرخ‌ها بررسی می‌شود، اگر چرخ‌های جلو از خودرو پیاده نشده باشند، باعث صدمه‌دیدن گیربکس خواهد شد.

نشانگر فشار باد تایر

سیستم کنترل فشار باد تایر، به صورت مستقیم فشار باد و دمای واقعی تایر را براساس چهار سنسور مربوط به نشانگر فشار باد تایر نصب شده در تایرها نشان می‌دهد و در صورت مشاهده فشار بالا، فشار پایین یا دمای بالای تایر، به منظور جلوگیری از تصادفات به علت نقصان عملکرد تایرها و یا ایمنی بیشتر رانندگی، هشدار صوتی تولید می‌شود.

چرخ زاپاس

مشخصات تایر زاپاس در فصل ۹ بخش "تایر و رینگ چرخ" ذکر گردیده است.

تعمیر و نگهداری دوره‌ای

از آنجاکه انجام سرویسهای ادواری نقش مهمی در بهبود عملکرد و افزایش عمر خودرو دارد، لذا انجام این سرویس‌ها مطابق با جدول سرویسهای ادواری در شبکه نمایندگی های مجاز بهمن موتور الزامی می باشد.

جدول مواد مصرفی مورد استفاده در خودرو

مورد	مشخصات	ظرفیت
بنزین	بنزین بدون سرب با عدد اکتان ۹۲ یا بالاتر	۷۰ L
روغن موتور (با فیلتر روغن)	5W30 SN	(۴/۹±۰/۱) L
روغن گیربکس	ATF SP-IV M	(۷/۲±۰/۱) L
مایع خنک‌کننده موتور	FD-۲۰(شرایط عادی) FD-۴۰ (مناطق خیلی سرد)	(۶/۵±۰/۲) L
مایع شیشه‌شوی	-۲۰ (در تمام مناطق) -۳۵ (در مناطق کوهستانی، مخصوص فصل‌زمستان)	(۳/۵±۰/۲) L
روغن ترمز	DOT-4	(۰/۷۸±۰/۰۵) L
گاز مبرد (A/C)	R134a	(۴۸۰±۱۰) g

۱. در مورد روغن موتور به جدول ویسکوزیته SAE توصیه شده در " فصل ۹ مشخصات فنی" مراجعه شود.

۲. بنزین خودرو را نمی‌توان با سایر سوخت‌های حاوی LPG ، CNG و غیره جایگزین کرد.
توجه: اگر موتور به دلیل استفاده از سایر سوخت‌ها صدمه ببیند، شامل گارانتی نمی‌شود، حتی اگر هنوز گارانتی خودرو اعتبار داشته باشد.

۳. روغن گیربکس از نوع ATF SP-IV M است.
توجه: چنانچه گیربکس به دلیل استفاده از روغن گیربکس متفرقه صدمه ببیند، شامل گارانتی نمی‌شود، حتی اگر هنوز گارانتی خودرو اعتبار داشته‌باشد.

۴. توصیه می‌شود برای جلوگیری از خوردگی قطعات آلومینیومی در سیستم خنک‌کننده موتور، از مایع خنک‌کننده توصیه شده توسط بهمن استفاده نمایید.

۵. از مخلوط کردن انواع مختلف روغن ترمز با یکدیگر خودداری کنید.

فواصل تعمیر و نگهداری / موارد تعمیر و نگهداری	براساس زمان و مسافت طی شده (هرکدام زودتر فرارسد)																			
زمان (ماه)	۳	۶	۹	۱۲	۱۵	۱۸	۲۱	۲۴	۲۷	۳۰	۳۳	۳۶	...	۹۶
مسافت طی شده (×۱۰۰۰km)	۲	۷	۱۲	۱۷	۲۲	۲۷	۳۲	۳۷	۴۲	۴۷	۵۲	۵۷	...	۱۵۷
موتور: HD20														
روغن موتور ①	پس از سرویس اولیه، هر ۵۰۰۰km روغن موتور را تعویض کنید (توجه: از روغن موتور با گرید SN استفاده گردد.)													
فیلتر روغن	پس از سرویس اولیه، هر ۵۰۰۰km، تعویض شود.													
فیلتر سوخت	هر سه سال یا ۶۰,۰۰۰ کیلومتر بررسی گردد و در صورت نیاز تعویض گردد.													
فیلتر هوا	I	R	R	R	R	R	R	R	R	R	R	R	...	هر ۵۰۰۰ کیلومتر یا ۳ ماه تعویض شود.
شمع موتور	-	R	I	R	I	R	I	R	I	R	I	R	...	هر ۱۰,۰۰۰ کیلومتر یا ۶ ماه تعویض شود.
مایع خنک‌کننده موتور ①	I	I	I	I	R	I	I	I	I	R	I	I	...	هر ۲۵۰۰۰ کیلومتر یا ۱۵ ماه تعویض شود.
سیستم ورودی هوا و خروجی دود	I	-	I	-	I	-	I	-	I	-	I	-	...	هر ۱۰,۰۰۰ کیلومتر یا ۶ ماه بررسی شود.
تسمه موتور و تسمه سفت‌کن	I	I	I	I	I	I	I	I	I	I	I	I	...	هر ۵۰۰۰ کیلومتر یا ۳ ماه بررسی شود.
لوله سوخت و اتصالات آن	I	I	I	I	I	I	I	I	I	I	I	I	...	هر ۵۰۰۰ کیلومتر یا ۳ ماه بررسی شود.

فواصل تعمیر و نگهداری / موارد تعمیر و نگهداری	براساس زمان و مسافت طی شده (هرکدام زودتر فرارسد)																			
	زمان (ماه)	۳	۶	۹	۱۲	۱۵	۱۸	۲۱	۲۴	۲۷	۳۰	۳۳	۳۶	...	۹۶
	مسافت طی شده (×۱۰۰۰km)	۲	۷	۱۲	۱۷	۲۲	۲۷	۳۲	۳۷	۴۲	۴۷	۵۲	۵۷	...	۱۵۷
پیچ‌های سیستم تعلیق موتور		ا	ا	ا	ا	ا	ا	ا	ا	ا	ا	ا	ا	...	هر ۵۰۰۰ کیلومتر یا ۳ ماه بررسی شود.
دسته سیم‌های موتور و سنسورها		ا	ا	ا	ا	ا	ا	ا	ا	ا	ا	ا	ا	...	هر ۵۰۰۰ کیلومتر یا ۳ ماه بررسی شود.
سیستم تهویه محفظه میل‌لنگ		ا	ا	ا	ا	ا	ا	ا	ا	ا	ا	ا	ا	...	هر ۵۰۰۰ کیلومتر یا ۳ ماه بررسی شود.
مخزن سوخت، کنیستر و لوله‌های ارتباطی		ا	ا	ا	ا	ا	ا	ا	ا	ا	ا	ا	ا	...	هر ۵۰۰۰ کیلومتر یا ۳ ماه بررسی شود.
شاسی و بدنه															
عملکرد ترمز پارک برقی		ا	ا	ا	ا	ا	ا	ا	ا	ا	ا	ا	ا	...	هر ۵۰۰۰ کیلومتر یا ۳ ماه بررسی شود.
مکانیزم فرمان و میل فرمان		-	ا	ا	ا	ا	ا	ا	ا	ا	ا	ا	ا	...	هر ۵۰۰۰ کیلومتر یا ۳ ماه بررسی شود.
حالت و عملکرد کمربند ایمنی		ا	-	ا	-	ا	-	ا	-	ا	-	ا	-	...	هر ۱۰,۰۰۰ کیلومتر یا ۶ ماه بررسی شود.
قفل و جمع کننده کمربند ایمنی(در صورت لزوم باید روانکاری شود) ③		-	ا	ا	ا	ا	ا	ا	ا	ا	ا	ا	ا	...	هر ۵۰۰۰ کیلومتر یا ۳ ماه بررسی شود.

فواصل تعمیر و نگهداری / موارد تعمیر و نگهداری	براساس زمان و مسافت طی شده (هرکدام زودتر فرارسد)																					
	زمان (ماه)	۳	۶	۹	۱۲	۱۵	۱۸	۲۱	۲۴	۲۷	۳۰	۳۳	۳۶	...	۹۶
	مسافت طی شده (×۱۰۰۰km)	۲	۷	۱۲	۱۷	۲۲	۲۷	۳۲	۳۷	۴۲	۴۷	۵۲	۵۷	...	۱۵۷
بررسی کورس پدال ترمز		-	۱	۱	۱	۱	۱	۱	۱	۱	۱	۱	۱	...	هر ۵۰۰۰ کیلومتر یا ۳ ماه بررسی شود.
روغن ترمز ①		۱	۱	۱	۱	۱	۱	R	۱	۱	۱	۱	۱	...	۱. هر ۵۰۰۰ کیلومتر یا ۳ ماه بررسی شود. ۲. هر ۳۵۰۰۰ کیلومتر یا هر ۲۱ ماه تعویض شود.
لوله‌های ترمز (شامل بوستر)		۱	۱	۱	۱	۱	۱	۱	۱	۱	۱	۱	۱	...	هر ۵۰۰۰ کیلومتر یا ۳ ماه بررسی شود.
سفت بودن تمام پیچ و مهره‌های شاسی و بدنه		۱	۱	۱	۱	۱	۱	۱	۱	۱	۱	۱	۱	...	هر ۵۰۰۰ کیلومتر یا ۳ ماه بررسی شود.
کمک‌فنر جلو و عقب		۱	۱	۱	۱	۱	۱	۱	۱	۱	۱	۱	۱	...	هر ۵۰۰۰ کیلومتر یا ۳ ماه بررسی شود.
تنظیم زوایای چرخ‌ها	در صورت وجود شرایط غیر عادی از قبیل سایش نامتعارف تایر و ... بررسی لازم انجام شود.														
شرایط و فشار باد تایر ②		۱	۱	۱	۱	۱	۱	۱	۱	۱	۱	۱	۱	...	هر ۵۰۰۰ کیلومتر یا ۳ ماه بررسی شود.
فرمان برقی		۱	۱	۱	۱	۱	۱	۱	۱	۱	۱	۱	۱	...	هر ۵۰۰۰ کیلومتر یا ۳ ماه بررسی شود.

براساس زمان و مسافت طی شده (هرکدام زودتر فرارسد)																			فواصل تعمیر و نگهداری / موارد تعمیر و نگهداری
۹۶		۳۶	۳۳	۳۰	۲۷	۲۴	۲۱	۱۸	۱۵	۱۲	۹	۶	۳	زمان (ماه)	
۱۵۷	...	۵۷	۵۲	۴۷	۴۲	۳۷	۳۲	۲۷	۲۲	۱۷	۱۲	۷	۲	مسافت طی شده (×۱۰۰۰km)	
هر ۵۰۰۰ کیلومتر یا ۳ ماه بررسی شود.	...	۱	۱	۱	۱	۱	۱	۱	۱	۱	۱	۱	-	گردگیر پلوس	
روغن گیربکس را هر ۹۰,۰۰۰ کیلومتر تعویض نمائید و وقتی تعویض روغن انجام شد، سطح آن را بررسی کنید. (توجه: از روغن ATF SP-IV M استفاده کنید)														روغن گیربکس اتوماتیک ① (6F36)	
هر ۵۰۰۰ کیلومتر یا ۳ ماه بررسی شود.	...	۱	۱	۱	۱	۱	۱	۱	۱	۱	۱	۱	۱	دیسک ترمز چرخ جلو و اتصالات مربوطه	
هر ۵۰۰۰ کیلومتر یا ۳ ماه بررسی شود.	...	۱	۱	۱	۱	۱	۱	۱	۱	۱	۱	۱	۱	دیسک ترمز چرخ عقب و اتصالات مربوطه	
هر ۵۰۰۰ کیلومتر یا ۳ ماه بررسی شود.	...	۱	۱	۱	۱	۱	۱	۱	۱	۱	۱	۱	۱	مهره‌های چرخ	
سیستم تهویه مطبوع و سیستم الکتریکی															
هر ۱۰,۰۰۰ کیلومتر یا ۶ ماه بررسی شود.	...	-	۱	-	۱	-	۱	-	۱	-	۱	-	۱	سیستم تهویه مطبوع (کولر)	
هر ۵۰۰۰ کیلومتر یا ۳ ماه بررسی شود.	...	۱	۱	۱	۱	۱	۱	۱	۱	۱	۱	۱	۱	سیستم روشنایی و هشدار	
هر ۵۰۰۰ کیلومتر یا ۳ ماه بررسی شود.	...	۱	۱	۱	۱	۱	۱	۱	۱	۱	۱	۱	۱	مجموعه‌شیشه‌شوی (شامل برف‌پاک‌کن و مخزن مایع شیشه‌شوی)	

فواصل تعمیر و نگهداری / موارد تعمیر و نگهداری	براساس زمان و مسافت طی شده (هرکدام زودتر فرارسد)																			
	زمان (ماه)	۳	۶	۹	۱۲	۱۵	۱۸	۲۱	۲۴	۲۷	۳۰	۳۳	۳۶	...	۹۶
	مسافت طی شده (×۱۰۰۰km)	۲	۷	۱۲	۱۷	۲۲	۲۷	۳۲	۳۷	۴۲	۴۷	۵۲	۵۷	...	۱۵۷
باتری		-	۱	۱	۱	۱	۱	۱	۱	۱	۱	۱	۱	...	هر ۵۰۰۰ کیلومتر یا ۳ ماه بررسی شود.
فیلتر اتاق		۱	R	۱	R	۱	R	۱	R	۱	R	۱	R	...	۱. هر ۵۰۰۰ کیلومتر یا ۳ ماه بررسی شود. ۲. هر ۱۰,۰۰۰ کیلومتر یا هر ۶ ماه تعویض شود.

- شرح علائم موجود در جدول تعمیر و نگهداری:

۱ ـ مورد و قطعات مربوطه را بررسی نمایید. در صورت لزوم اصلاح، تمیز، تنظیم یا تعویض کنید.

R ـ تعویض

① لازم است از مواد مصرفی اشاره شده در این کتابچه با همان مشخصات فنی و ظرفیت توصیه شده استفاده گردد.

② چرخ‌ها جابجا یا در صورت لزوم بالانس شوند.

③ در صورت لزوم، فقط از مواد روانکار توصیه شده توسط بهمن استفاده شود.

بنزین، روغن موتور و گاز کولر مناسب خودرو ۱۸۶
تایر و رینگ چرخ ۱۸۷
مشخصات زوایای چرخ ۱۸۷
مشخصات فنی و مهم خودرو..... ۱۸۸
علامت شناسایی خودرو..... ۱۹۱
برچسب شناسایی خودرو (پلاک شناسایی)..... ۱۹۱
شماره شناسایی خودرو (VIN)..... ۱۹۱
شماره سریال موتور..... ۱۹۲
برچسب فشار باد تایر ۱۹۲
ECU (پردازشگر موتور)..... ۱۹۳
برچسب مربوط به مشخصات سیستم کولر A/C ۱۹۳

هشدار ⚠
از بنزین دارای سرب استفاده نکنید. ممکن است کاتالیست دچار آسیب شود. از بنزین فاقد سرب با عدد اکتان ۹۲ یا بالاتر استفاده نمایید. در صورت استفاده از سایر سوخت‌ها، عملکرد سیستم آلایندگی خودرو مختل شده و ممکن است چراغ نشانگر نقص در عملکرد (MIL) روشن شود.

روغن موتور

در مناطق گرمسیر با توجه به جدول، روغن با ویسکوزیته مناسب را انتخاب نمایید. توصیه می‌شود از روغن با گرید SN استفاده کنید.

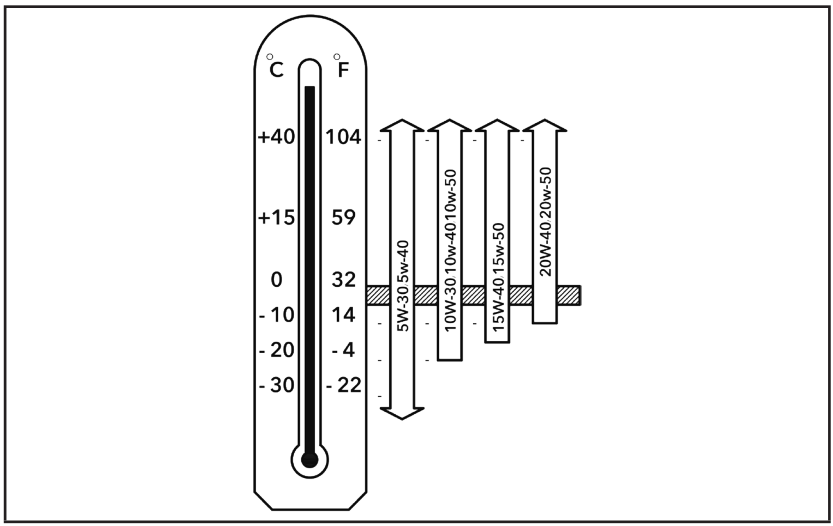

گاز کولر و روانکاری مناسب

در سیستم کولر (A/C) بایستی از گاز مبرد R134a و روانکار توصیه شده بهمن استفاده گردد. استفاده از گاز مبرد یا روغن متفرقه ممکن است منجر به آسیب سیستم کولر شده و نهایتاً مجبور به تعویض کل سیستم کولر شوید.

در اکثر کشورها استفاده از گاز مبرد نامناسب که اثر مخرب روی لایه‌های اتمسفر دارد، ممنوع است. بنابراین در سیستم کولر از گاز مبرد مناسب (R134a) استفاده نمایید.

در صورت نیاز به بازدید یا تعمیر سیستم کولر به نمایندگی مجاز بهمن موتور مراجعه نمایید.

تایر و رینگ چرخ

اندازه تایر	تایرهای استاندارد	225/60 R18	
		245/45 R20	
	تایر زاپاس	T145/80 R18	
فشار باد تایر (در حالت سرد) (kpa)	فشار باد چرخ جلو	۲۳۰ (بدون بار) / ۲۳۰ (بار کامل)	
	فشار باد چرخ عقب	۲۳۰ (بدون بار) / ۲۳۰ (بار کامل)	
	فشار باد چرخ زاپاس	۴۲۰	

رینگ چرخ	نوع	اندازه	اندازه آفست (mm)
	رینگ آلومینیومی	J ۱۸x۷	۳۰
	رینگ آلومینیومی	J ۲۰x۸	۳۰

مشخصات زوایای چرخ

زوایه تو- این چرخ جلو (یک سمت)	۰/۰۸° ± ۰/۰۸°
زاویه کمبر چرخ جلو	-۰/۳۳° ± ۰/۵°
زاویه کینگ پین	۱۱/۵° ± ۰/۵°
زاویه کستر	۵/۷۵° ± ۰/۵°
زاویه کمبر چرخ عقب	-۰/۲۵° ± ۰/۲۵°
زاویه تو- این چرخ عقب	۰/۰۸ ± ۰/۰۸

موارد		مقادیر
وزن	حداکثر کل وزن مجاز (kg)	۲۲۲۰
	تعداد سرنشینان خودرو	۵
	مقدار بار توزیع شده روی محور با توجه به حداکثر کل وزن مجاز (محور جلو / عقب) (kg)	۱۱۷۰/۱۰۵۰
	وزن ناخالص خودرو (kg)	۱۷۴۵
	مقدار بار توزیع شده روی محور با توجه به وزن خودرو بدون بار (محور جلو / عقب) (kg)	۱۰۴۰/۷۰۵
ابعاد و اندازه‌ها	ابعاد کلی (طول × عرض × ارتفاع) (mm)	۴۷۶۰x۱۸۷۵x۱۶۵۵
	فاصله عرضی چرخ‌ها (جلو / عقب) (mm)	۱۵۹۵/۱۵۹۰
	فاصله ابتدای سپر جلوتا مرکز چرخ جلو/ فاصله انتهای سپر عقب تا مرکز چرخ عقب (mm)	۹۹۵/۹۳۵
	فاصله طولی محور چرخ‌ها (mm)	۲۸۳۰
	زاویه شیب خودرو از جلو/ زاویه شیب خودرو از عقب	(بدون بار) ۲۵/۲۰ / ۱۹/۴۰ (بار کامل) ۲۱/۴۰ / ۱۸/۳۰

موارد	مقادیر
ارتفاع مرکز ثقل خودرو (mm)	۶۴۴
حداقل فاصله از سطح زمین (mm)	۱۹۰ (بدون بار)/ ۱۶۰ (بار کامل)
حداقل قطر گردش به هنگام دور زدن (m)	۱۱/۵

موارد		مقادیر
عملکرد دینامیکی	حداکثر سرعت(km/h)	>۲۰۰
	شیب قابل پیمایش / درصد شیب	٪ ۳۰
مصرف سوخت*	بین شهری (L/۱۰۰km)	۶/۷
	شهری (L/۱۰۰km)	۱۰/۱
	ترکیبی (L/۱۰۰km)	۸/۰

* مقادیر مصرف سوخت اشاره شده، در شرایط آزمایشگاهی و بر اساس استاندارد ۴۲۴۱ (استاندارد ملی) می‌باشد و آیتم‌هایی از قبیل سوخت یورو ۴، تک سرنشین بودن، نحوه رانندگی، باد تایر، شیب مسیر، میزان پیمایش خودرو و... در آن تاثیر گذار است.

موارد	مقادیر
مدل موتور	HD20
نوع موتور	موتور چهار سیلندر، خطی و چهار زمانه، آب خنک، دارای ۲ میل سوپاپ، ۱۶ سوپاپ، سیستم تزریق سوخت مستقیم (GDI)، زنجیر تایم، VVT ، توربو شارژ
نوع محرک	محرک چرخ جلو، موتور جلو
ترتیب سیلندرها	خطی
قطر سیلندر x کورس پیستون (mm)	۸۲/۵ x ۹۲
حجم موتور (ml)	۱۹۶۷
حداکثر گشتاور (N.m)	۳۵۵
حداکثر توان خالص (kw)	۱۷۰
دور در جای موتور (دور آرام) RPM	۷۰۰ ± ۲۵
شمع	SILKRVE

موارد			مقادیر
نوع سیستم انتقال قدرت			اتوماتیک ۶ سرعته
مدل			6F36
ضرایب تبدیل سرعت	گیربکس	دنده ۱	۴/۶۵۱
		دنده ۲	۲/۸۳۱
		دنده ۳	۱/۸۴۲
		دنده ۴	۱/۳۸۶
		دنده ۵	۱/۰۰۰
		دنده ۶	۰/۷۷۲
		دنده عقب	۳/۳۹۳
	دیفرانسیل		۳/۳۲۰

علامت شناسایی خودرو

برچسب شناسایی خودرو (پلاک شناسایی)

محل قرارگیری پلاک شناسایی خودرو داخل محفظه موتور می باشد که در شکل نشان داده شده است.

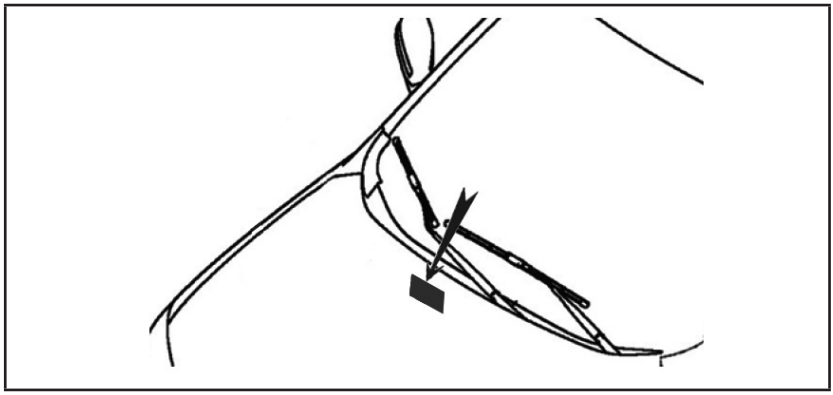

شماره شناسایی خودرو (VIN)

این شماره مطابق تصویر، در زیر صندلی سرنشین جلو حک شده است.

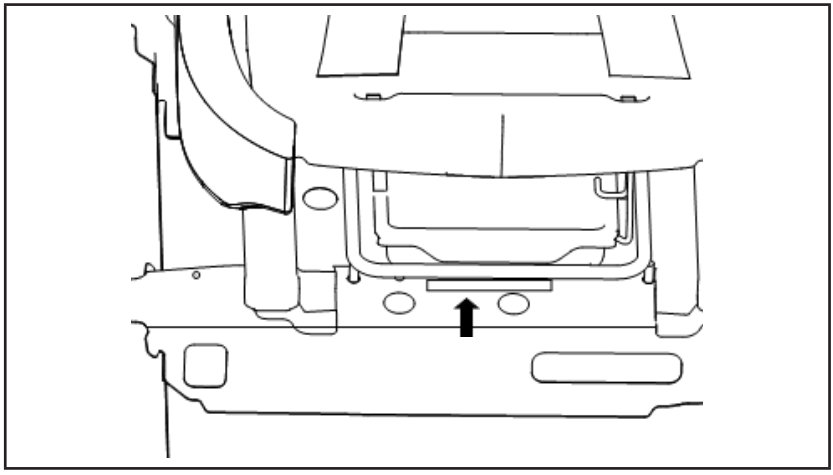

شماره سریال موتور

این شماره مطابق تصویر زیر روی موتور حک شده است.

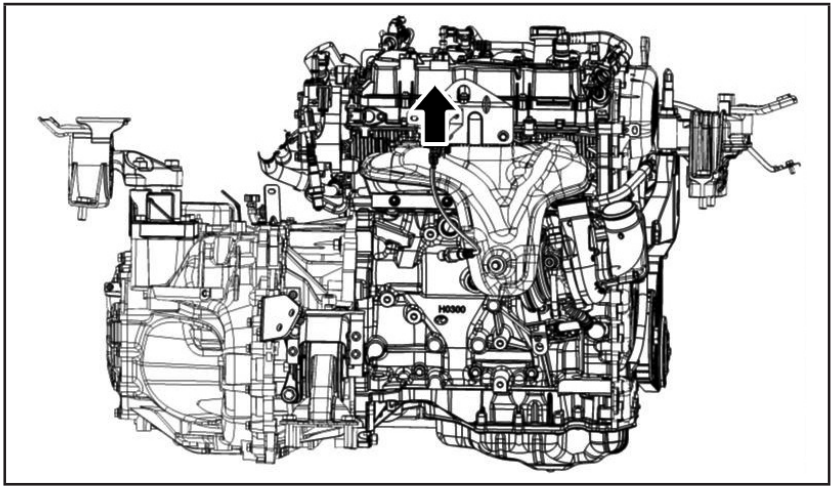

برچسب فشار باد تایر

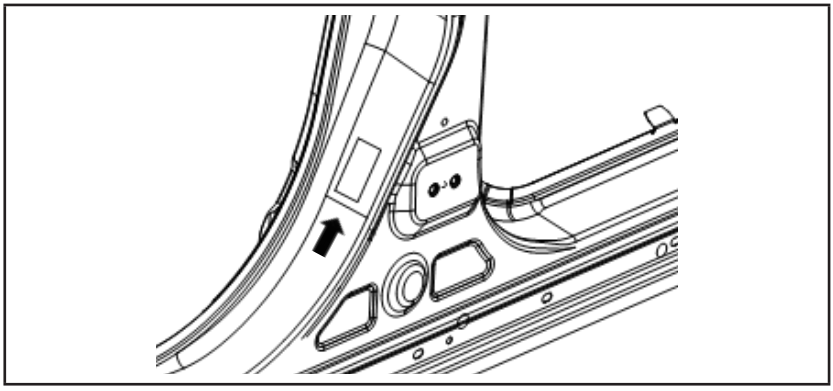

میزان فشار باد تایر سرد، روی برچسب فشار باد تایر نشان داده شده است، این برچسب به صورت عمود در وسط ستون سمت راننده قرار دارد.

ECU (پردازشگر موتور)

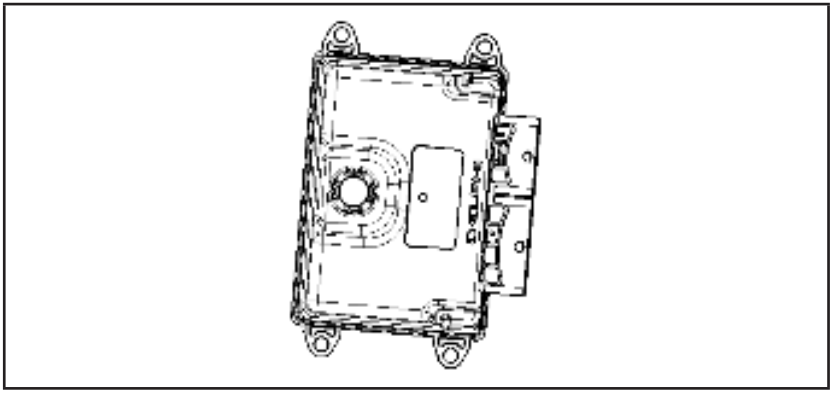

برچسب مربوط به مشخصات سیستم کولر A/C

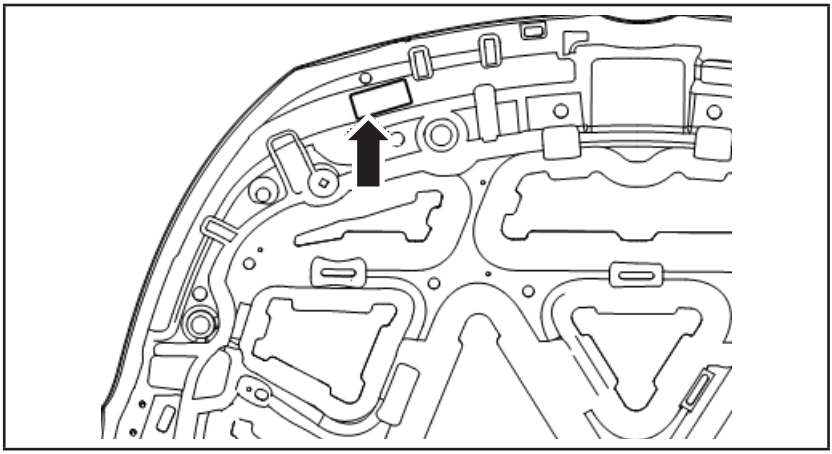

مطابق تصویر، برچسب مربوط به مشخصات سیستم کولر (A/C) بر روی درب موتور قرار دارد.

پیوست ۱:

نمایندگی‌های مجاز
خدمات پس از فروش بهمن موتور

نرم‌افزار موبایل گروه بهمن

* لطفاً جهت مشاهدهٔ آخرین لیست نمایندگی‌های مجاز و خدمات پس از فروش به آدرس اینترنتی www.bahman.ir یا نرم‌افزار موبایل گروه بهمن مراجعه فرمایید.

پیوست ۲:

متعلقات
و تجهیزات همراه خودرو

مالک گرامی، لیست ذیل معرف فهرست متعلقات و تجهیزات همراه خودروی Dignity می باشد که در زمان تحویل خودرو، تقدیم می گردد.

شرح اقلام
چرخ زاپاس
جك، آچارچرخ، قلاب بکسل بند و پیچگوشتی
مثلث احتیاط
ریموت یدکی
موکت زیر پایی
دفترچه راهنمای استفاده از خودرو، بروشور راهنمای مالتی مدیا و دفترچه راهنمای شرایط و ضوابط گارانتی

توجه ۱:

جهت مشاهده لیست به روز رسانی شده تجهیزات این خودرو می توانید به آدرس اینترنتی خدمات پس از فروش بهمن www.bahman.ir ، منوی محصولات ، زیر منوی Dignity مراجعه نمایید.

توجه ۲:

در صورت عدم تحویل هر یک از متعلقات و تجهیزات مذکور، با مرکز تماس به شماره ۰۲۱-۴۸۰۲۷ تماس حاصل فرمایید.